Bianchi

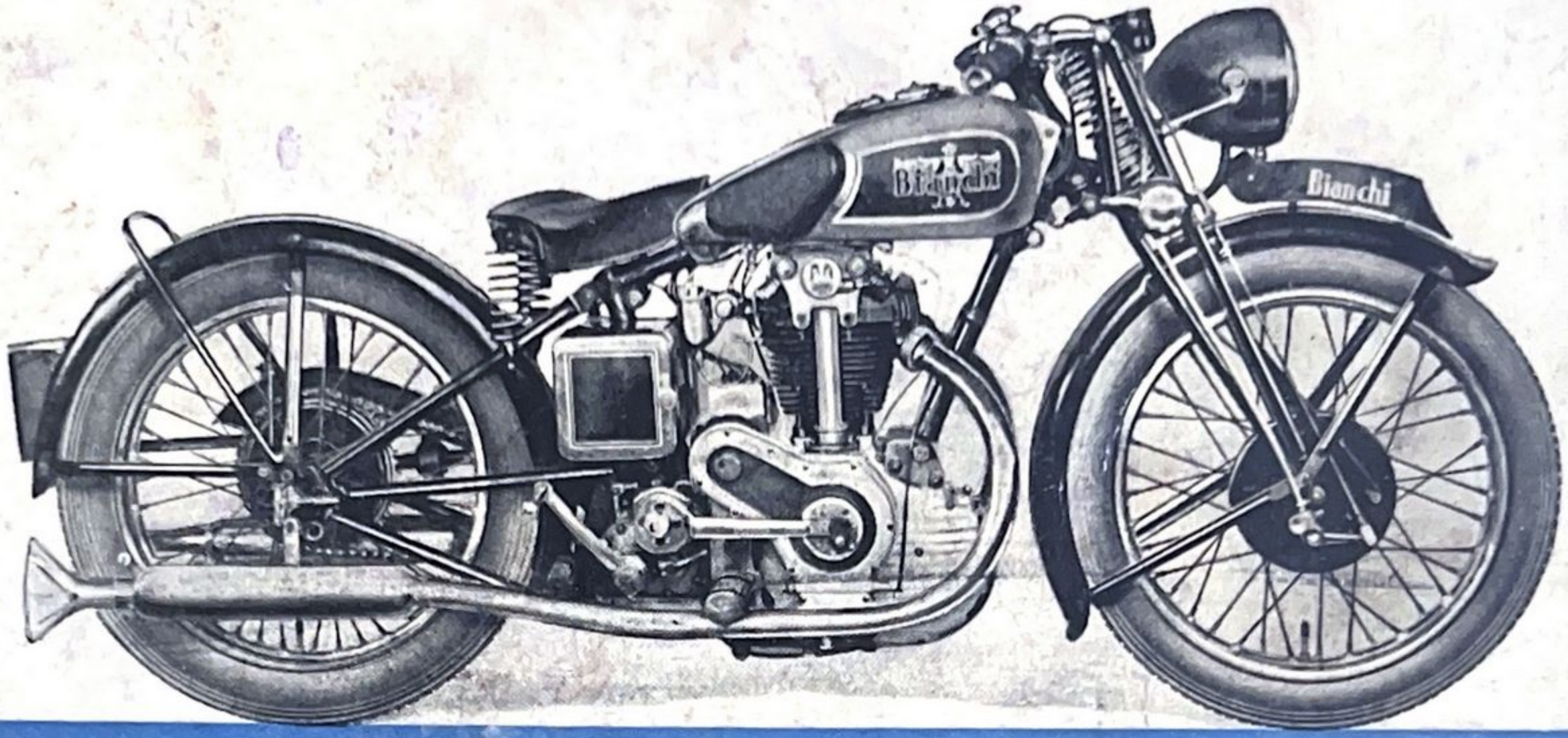

USO E MANUTENZIONE
FRECCIA AZZURRA
500 cmc.

SOCIETÀ ANONIMA

EDOARDO BIANCHI

FABBRICA AUTOMOBILI E VELOCIPEDI

MILANO
V.LE ABRUZZI 16

www.rpw.it

SOCIETÀ ANONIMA
FABBRICA AUTOMOBILI
E VELOCIPEDI

EDOARDO BIANCHI

CAPITALE SOCIALE LIRE 30.000.000 INTERAMENTE VERSATO

MILANO - VIALE ABRUZZI N. 16

C. P. E. C. MILANO N. 7100

NORME PER L'USO E LA MANUTENZIONE

PRONTUARIO PEZZI DI RICAMBIO

MOTO Bianchi 1936

"FRECCIA AZZURRA"

W 500 cmc.

www.fpw.it

www.rpw.it

AI POSSESSORI DI MOTOCICLETTE BIANCHI

Questo libretto ha lo scopo di dare tutte quelle informazioni, consigli e istruzioni circa l'uso, la messa a punto, la manutenzione e le riparazioni delle nostre macchine.

Può tuttavia accadere che si verifichi qualche caso non contemplato in questo libretto: è necessario allora che gli interessati chiedano consiglio agli Agenti delle moto « Bianchi ».

Qualsiasi richiesta di informazioni relativa ad una macchina od a parti di ricambio deve contenere le seguenti indicazioni:

1°) Tipo di macchina (se normale o sport).

2°) Anno di costruzione.

3°) Numero del motore e numero del telaio (punzonato sul lato destro della congiunzione reggi-sella).

Tutte le richieste di informazioni fatte direttamente alla Casa « Bianchi » avranno la migliore accoglienza e l'Ufficio Tecnico specializzato provvederà a rispondere dando tutti gli schiarimenti possibili.

S. A. EDOARDO BIANCHI

www.rpw.it

www.rpw.it

INDICE

Dati generali:

Motore . . . . . pag. 9
Carburatori . . . . . » 12
Cambio e frizione . . . . . » 12
Macchina . . . . . » 13
Sistema di Lubrificazione del motore . . . . . » 14
Dotazione chiavi e utensili . . . . . » 16

Diagramma della Lubrificazione . . . . . » 17
Disposizione dei comandi al Manubrio . . . . . » 19

Uso della Macchina:

La macchina nuova . . . . . » 20
Silenziosità . . . . . » 20
Avviamento . . . . . » 21
In marcia . . . . . » 22
Alcuni consigli sull'uso e la guida della moto . . » 23

Verifiche, registrazioni e manutenzione:

Norme generali . . . . . » 24
Registrazione delle valvole . . . . . » 24
Compressione . . . . . » 25
Camera di compressione, pistone e segmenti . . » 27
Distribuzione . . . . . » 28
Carburatore . . . . . » 28
Accensione . . . . . » 29
Cambio di velocità e frizione . . . . . » 29
Ruote e freni . . . . . » 31
Forcella elastica anteriore . . . . . » 32
Manubrio . . . . . » 32
Lubrificazione . . . . . » 32
Supportino levette . . . . . » 32
Registrazione delle catene . . . . . » 33
Lubrificazione delle catene . . . . . » 34

Impianto Elettrico:

Batteria . . . . . » 35
Guasti all'impianto luce » 36
Guasti alla batteria . . . . . » 37

Schema dei circuiti impianto elettrico . . . . . » 38 - 39

Eventuali inconvenienti e rimedi della moto . . . . » 40

Distinta parti di ricambio . . . . . » 45

www.rpw.it

Moto W 500 cmc. "FRECCIA AZZURRA,, Tipo NORMALE

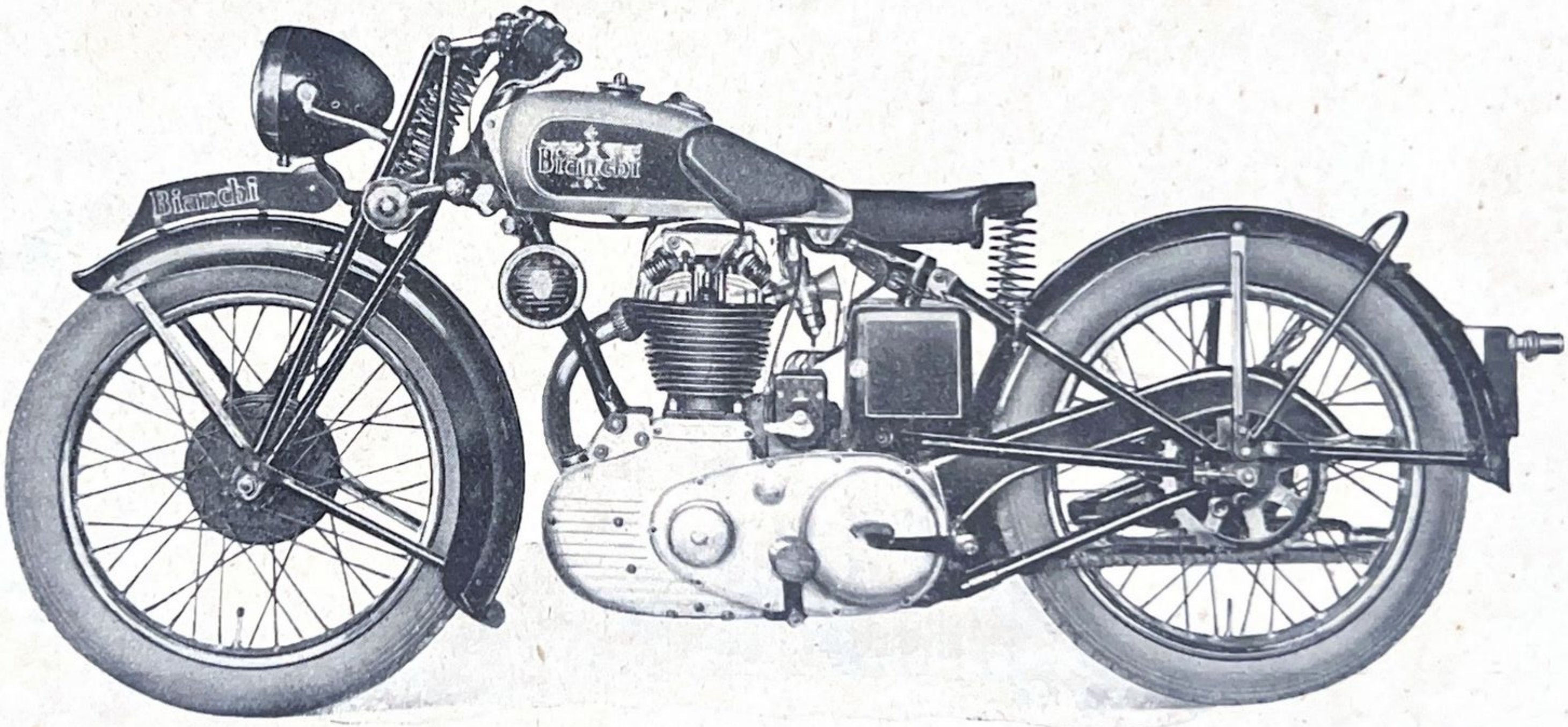

www.rpw.it

Moto W 500 cmc. "FRECCIA AZZURRA„ Tipo SPORT

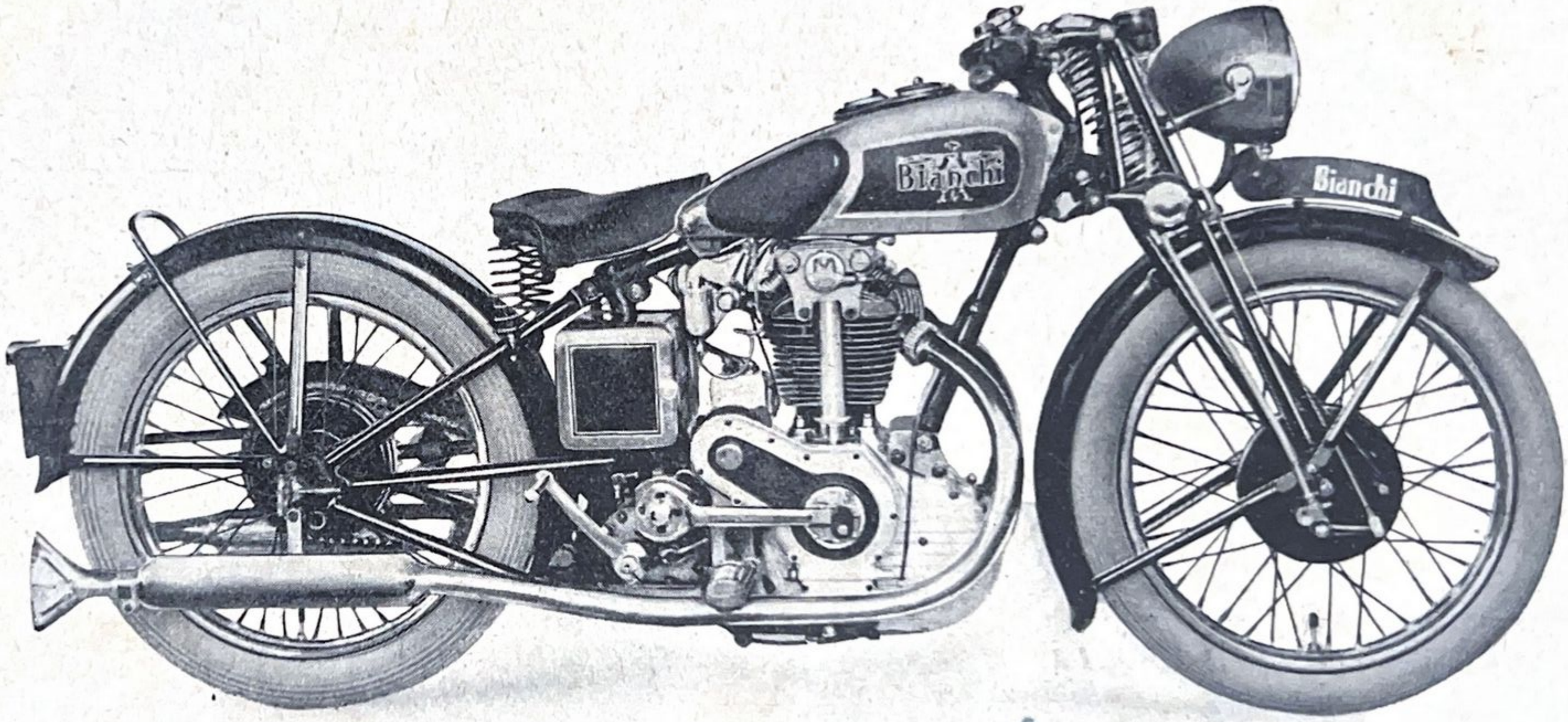

www.rpw.it

www.rpw.it

Dati Generali

CARATTERISTICHE DELLA MACCHINA

Lunghezza totale	metri	2,230
Altezza totale	metri	0.960
Larghezza massima	metri	0,590
Altezza minima dal suolo	metri	0,120
Capacità serbatoio benzina	litri	12

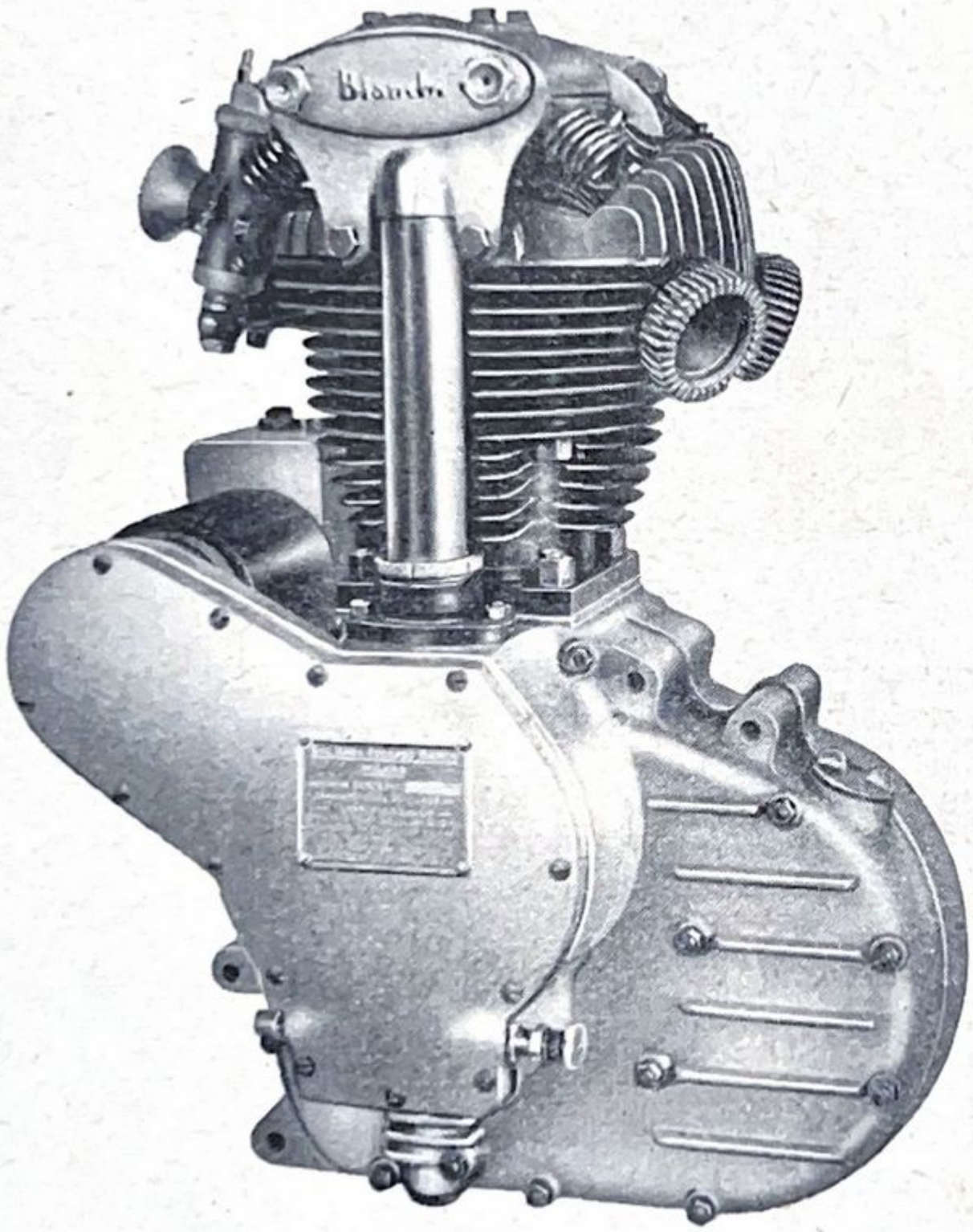

figura 1

MOTORE

Motore monocilindrico verticale, con valvole in testa, a due tubi di scarico. Il movimento dei bilanceri comando valvole è fatto su rulli. Due ampie molle a spillo per valvola ne assicurano il rapido ritorno. Tutti i comandi delle valvole sono rinchiusi in apposite protezioni contro la polvere, l'acqua, ecc. Il movimento della testa della biella e dei perni dei volani è fatto su cuscinetti a rulli.

La lubrificazione del motore è ottenuta per mezzo di una pompa ad ingranaggi incorporata nel carter motore, che assicura una circolazione continua e forzata dell'olio ai rulli della testa della biella

www.rpw.it

ed ai perni dell'albero a camme. Il serbatoio dell'olio fa parte del carter motore e trovasi alla parte anteriore di questo. La sua capacità è di Kg. 2. La circolazione dell'olio non ha tubazione esterna. Un manometro sul serbatoio della benzina indica la pressione dell'olio. L'ingranaggio della catena di trasmissione dal motore al cambio è munito di un dispositivo parastrappi con dimensioni e sistema di funzionamento tali che garantisce una marcia dolce, eliminando tutti gli urti che il motore può dare.

Il sistema di accensione è a dinamo spinterogeno.

Il pistone in lega speciale di alluminio, leggero e di alta resistenza, è guarnito di 3 fasce elastiche più un raschiaolio.

Le valvole di aspirazione e scarico sono di acciaio specialissimo che garantisce una perfetta indeformabilità delle valvole.

Gli ingranaggi della distribuzione e le camme sono in acciaio al cromo nichel cementati, temperati, rettificati.

DATI DEL MOTORE

		W 500/N		W 500/S	
Alesaggio	mm.	82	mm.	82
Corsa	»	94	»	94
Cilindrata	cm.³	496	cm.³	496
Regime massimo	giri	4500	giri	5000
Regime minimo	»	1500	»	1500
Potenza al massimo n. di giri	HP	20	HP	25
Potenza al minimo n. di giri	HP	5,5	HP	7
Potenza tassabile in Italia	HP	5	HP	5

DATI DI MESSA A PUNTO E DISTRIBUZIONE

	W 500/N	W 500/S
Carburante: benzina norm., densità 0.700/0.730		
Volume camera scoppio	cm³. 125	cm.³ 110
Rapporto volumetrico	1 ÷ 5	1 ÷ 5,5

Togliendo lo spessore esistente sotto alla base del cilindro del motore W 500/S, si aumenta il rapporto volumetrico, perciò si ha un maggior rendimento. In questo caso è necessario usare come carburante la miscela benzina benzolo al 50 % oppure « Esso » o « Dinamin ».

www.rpw.it

DISTRIBUZIONE

Aspirazione: la valvola di aspirazione apre 23°-25° prima del punto morto superiore.

La valvola di aspirazione chiude 65°-67° dopo il punto morto inferiore.

Scarico: la valvola di scarico apre 65°-67° prima del punto morto inferiore.

La valvola di scarico chiude 23°-25° dopo il punto morto superiore.

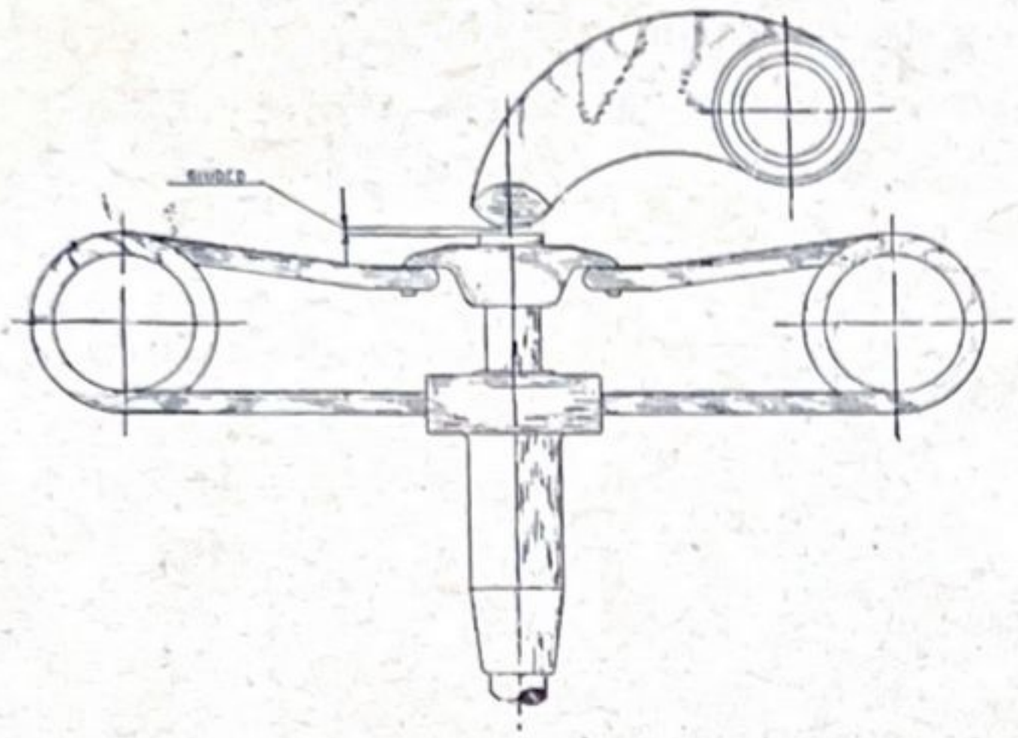

figura 2

La messa a punto della distribuzione va fatta a motore completamente freddo, lasciando, tra il pattino del bilancere ed il gambo della valvola, un giuoco di circa 20/100 di mm. per lo scarico e circa 15/100 di mm. per l'aspirazione.

Quando è terminata la messa a punto e quando il calettamento del movimento delle valvole risulti come dai dati indicati nella distribuzione, il giuoco va levato lasciandone solo circa 5/100 a ciascuna valvola.

Il disegno (fig. 2) indica dove dev'essere controllato il giuoco.

Il controllo dei giuochi è necessario in modo speciale quando il motore è nuovo per ottenere il normale assestamento dei singoli organi in movimento.

Si tenga presente che un motore regolato rende sempre il massimo della sua potenza ed è più silenzioso.

ANTICIPO ACCENSIONE

Nella regolazione, a comando totalmente anticipato, la scintilla deve scoccare quando il pistone si trova nella fase di compressione prima di arrivare al punto morto superiore con uno spostamento angolare sull'albero motore da 45°-48°. (Vedasi accensione).

www.rpw.it

CARBURATORI

CARBURATORE "GURTNER"

Per motore W 500/N

diametro diffusore . . . . . mm. 25
getto . . . . . N. 44 o 120

CARBURATORE "AMAL"

Per motore W 500/S

diametro diffusore . . . . . mm. 27
getto . . . . . N. 160

I tipi di carburatori indicati che vanno montati sui motori normali e sport non sono impegnativi, e possono, se si verificasse la necessità, essere cambiati.

AVVIAMENTO

La messa in marcia del motore vien fatta per mezzo di un pedale munito di un settore incorporato nella scatola stessa del cambio di velocità.

CAMBIO E FRIZIONE

CAMBIO

Il cambio ha una serie d'ingranaggi che permettono di usare 4 differenti velocità.

I rapporti di trasmissione interni al cambio sono:

1 ; 1,21 ; 1,61 ; 2,97.

Per i rapporti finali di trasmissione, tanto per macchina sola che per macchina con carrozzetta, veggasi la tabella **Trasmissioni.**

Il comando delle velocità può essere fatto con leva a pedale oppure con leva a mano, il cui settore è collocato sul lato destro del serbatoio della benzina.

FRIZIONE

La frizione è del tipo a dischi metallici guarniti di cilindretti di ferodo.

Il comando del disinnesto della frizione è effettuato da una leva posta sul manubrio.

TRASMISSIONE

La trasmissione dal motore alla ruota posteriore è fatta da catene a rulli girevoli.

www.rpw.it

Dal motore al cambio la catena ha un passo di mm. 12,7 ed una larghezza interna di mm. 7,9.

Dal cambio alla ruota posteriore la catena ha un passo di mm. 15,8 ed una larghezza di mm. 6,35.

Rapporti di Trasmissione

MOTO TIPO		Denti ingr. ruota post.	RAPPORTO MACCHINA				VELOCITÀ APPROSS. PER OGNI RAPPORTO				Consumo benzina per 100 Km.	Consumo olio per 100 Km.	Macchina
			1.a	2.a	3.a	4.a	1.a	2.a	3.a	4.a			
NORMALE		46	15.3	8.2	6.2	5.11	30	58	85	110	L. 4	Kg. 0.150	moto sola
		50	16.5	8.9	6.7	5.55	25	53	73	87	L. 6	Kg. 0 170	moto side
SPORT		44	14.5	7.9	6	4 9	35	60	100	130	L. 4.5	Kg. 0 160	moto sola
		48	15.8	8.5	6.4	5.3	30	55	80	100	L. 6.5	Kg. 0.180	moto side

MACCHINA

Il telaio è costruito con tubi e congiunzioni d'acciaio saldati fra di loro.

La tripla triangolazione delle forcelle del telaio nella parte posteriore, ne assicura la solidità massima, permettendogli di sopportare qualsiasi sforzo senza subire deformazione alcuna.

Appositi attacchi permettono l'applicazione del carrozzino tanto al lato destro che al sinistro.

La sospensione della forcella elastica è assicurata da una robusta molla centrale funzionante a compressione. La forcella è munita di ammortizzatori registrabili a mano anche durante la marcia, e di un frena sterzo al manubrio.

	W 500/N	W 500/S
Ruote con cerchi a canale	19 × 2,5	20 × 2,5
Gomme a bassa pressione	19 × 3,25	20 × 3,25

Pressione di gonfiatura delle gomme:
anteriore Kg. 1,50 per cm.^{2} - posteriore Kg. 1,75 per cm.^{2}.

Freni a tamburo alle due ruote: l'anteriore è comandato a mano, il posteriore a pedale.

IMPIANTO ELETTRICO

Tensione normale dell'impianto	6 Volta
Intensità	30 Watts
Batteria della capacità di	12 Amp.-ora

www.rpw.it

SISTEMA DI LUBRIFICAZIONE DEL MOTORE

Il sistema di lubrificazione adottato per questo motore è uno dei più sicuri ed offre le maggiori garanzie di buon funzionamento. Il recipiente dell'olio fa parte del carter motore e trovasi nella parte anteriore di questo: è quindi in eccellente posizione per il miglior raffreddamento.

La pompa ad ingranaggi aspira l'olio dalla parte inferiore del carter motore. Un filtro depura, al suo passaggio, l'olio aspirato dalla pompa, togliendogli tutte le impurità ed i depositi carboniosi che si formano durante il funzionamento del motore.

L'olio della pompa, attraversando apposite tubazioni, va a lubrificare il cuscinetto a rulli della biella; quindi, per effetto dello sbattimento, lubrifica anche tutte le altre parti interne del motore, quali il cilindro, lo spinotto, i cuscinetti, ecc.

Il ricupero dell'olio si ottiene per mezzo della proiezione centrifuga che i volani gli imprimono durante la loro rotazione: l'olio così proiettato viene raccolto, mediante l'aiu-

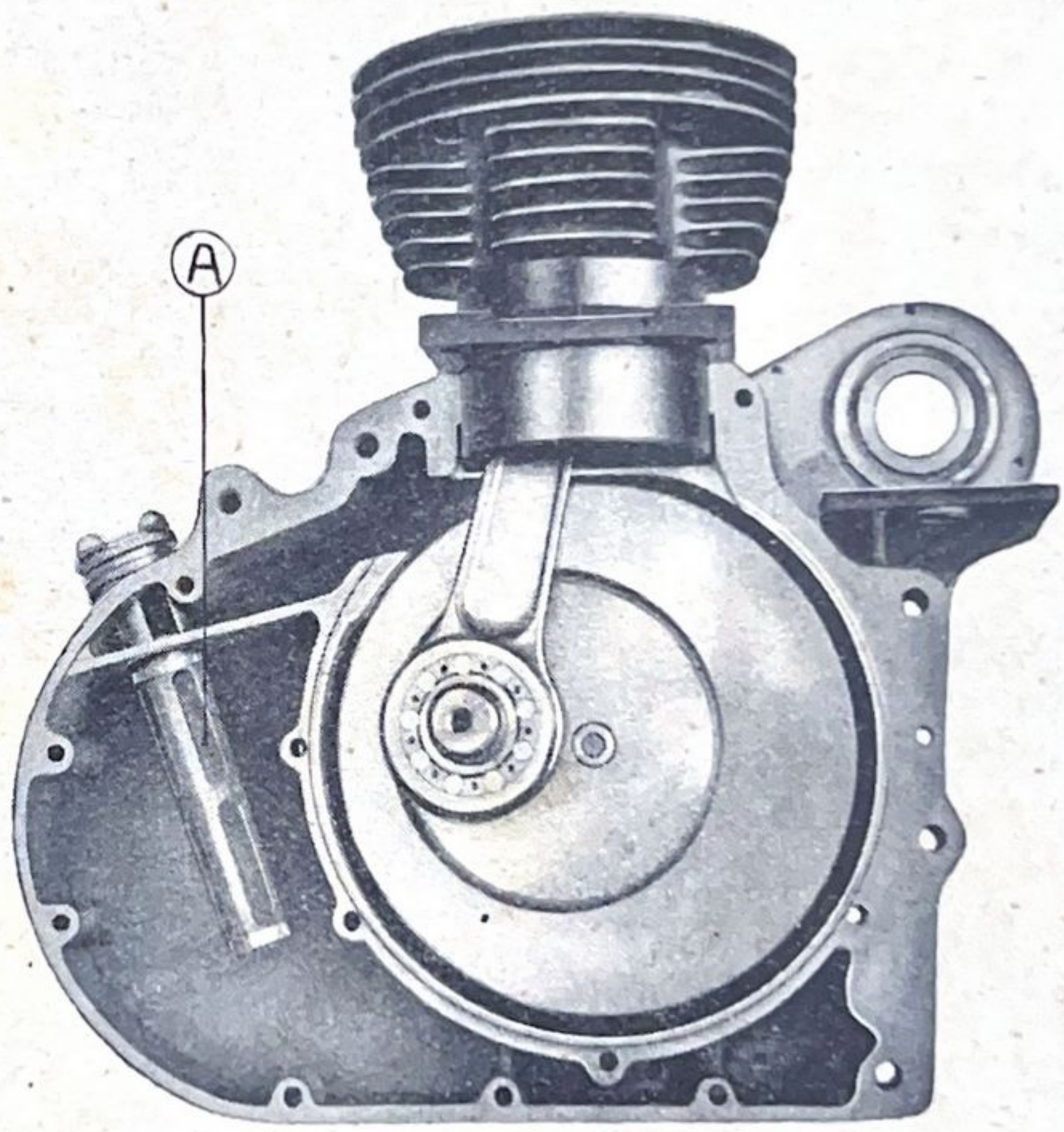

figura 3

www.rpw.it

to di un raschia olio, nell'apposito serbatoio, attraversando prima un grande filtro a rete fittissima (a fig. 3) avente anche questo lo scopo di raccogliere tutte le impurità che entrano e si formano nel motore durante il funzionamento.

Detto filtro è munito di un tappo con astina che serve per il riempimento e per il controllo del livello. Per misurare tale livello, basta svitare il tappo estraendone l'astina e verificare sino a qual punto questa è sporca d'olio. Qualora l'indicazione non riuscisse perfettamente chiara, si dovrà ripulire bene l'astina e rituffarla un'altra volta nell'olio; ritirandola nuovamente, si potrà avere con esattezza l'indicazione del livello.

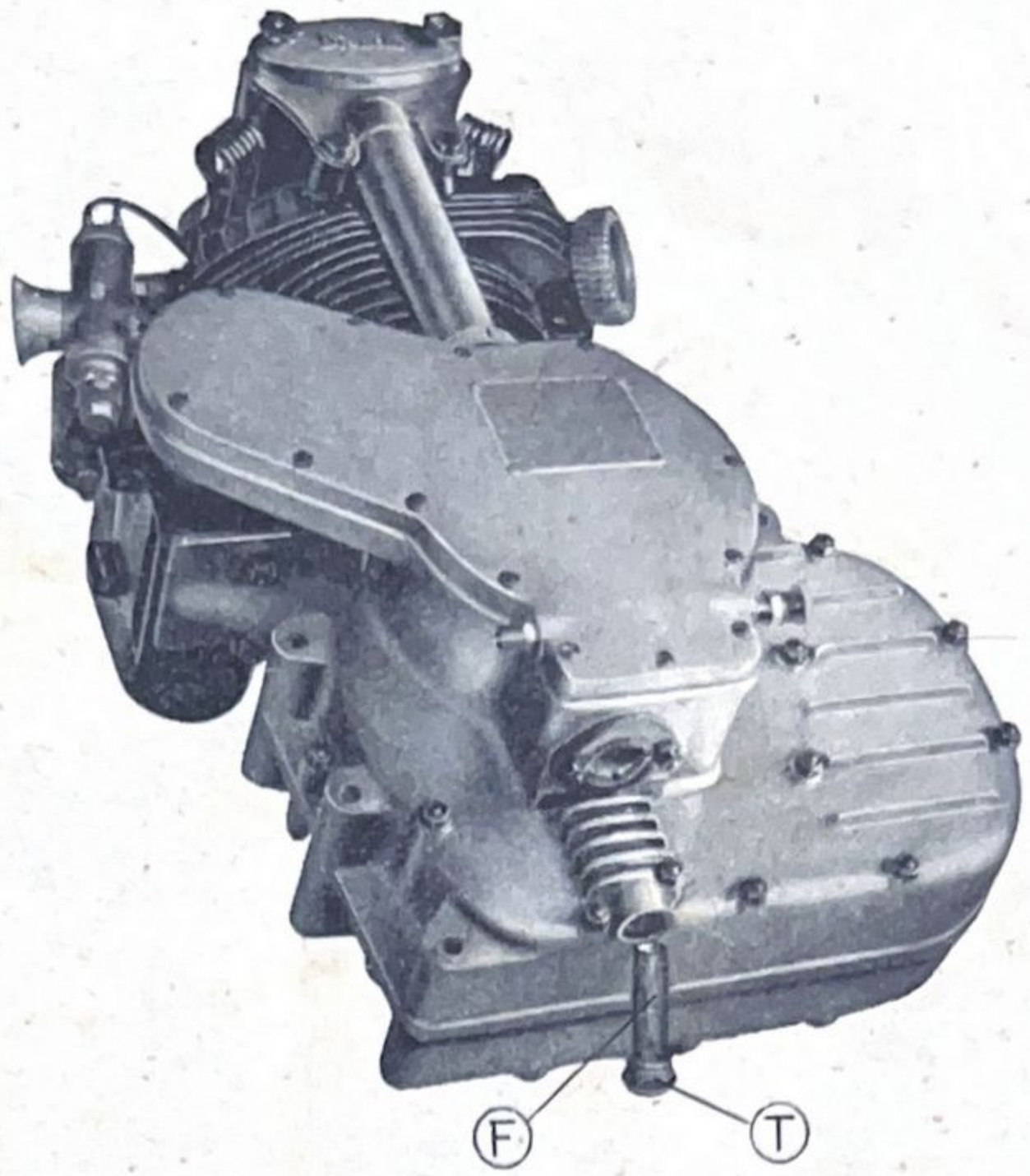

figura 4

ATTENZIONE

È nel vostro interesse osservare le seguenti importanti istruzioni.

Dopo un percorso di circa 1500 Km. è indispensabile cambiare completamente l'olio usato con altro fresco. Prima di scaricare l'olio è necessario mettere in moto il motore e farlo funzionare al minimo per qualche tempo per riscaldare l'olio, fermare poi il motore e togliere il tappo (T fig. 4) e il filtro (F), quindi lasciare che l'olio si scarichi completamente. Fra lo scarico dell'olio vecchio e il riempimento è opportuno lasciar passare un po' di tempo. Il filtro (F) deve essere accuratamente pulito e lavato con petrolio o benzina, prima di essere rimontato.

Effettuata la pulizia del serbatoio e del filtro, assicurarsi che al tappo di chiusura sia applicata la relativa guarnizione e sia ben serrato.

Seguire con la massima attenzione e scrupolosità le istruzioni di cui sopra:

www.rpw.it

la buona conservazione e la durata del motore dipendono in gran parte dall'effettuazione di queste facili, brevi e indispensabili cure.

Non limitatevi perciò a far delle aggiunte di olio conservando nel fondo del serbatoio un residuo di lubrificante che necessariamente, dopo un certo chilometraggio, perde le qualità adatte ad una buona lubrificazione e guasta anche l'olio fresco aggiunto.

Dotazione chiavi e utensili

N. di riferimento	DENOMINAZIONE
1	Telo portautensili
2	Chiave fissa 19×22
3	Chiave fissa 8×11
4	Chiave fissa 14×17
5	Punteruolo
6	Chiavi per registrazione puntalini e levette
7	Chiave inglese
8	Pinza
9	Cacciavite
10	Ingrassatore a pressione
11	Chiave a tubo per candele
12	Chiave per dado parastrappi
13	Estrattore manicotto parastrappi
14	Chiave per dadi testa e cilindro
15	Chiave per manicotto tubo copri-tiges
16	Chiave a tubo per esagoni da 14 a 15
17	Chiave fissa da 10-13
18	Pompa per pneumatici

figura 5



La suddetta dotazione di chiavi ed utensili è sufficiente per la manutenzione ordinaria della motocicletta.

www.rpw.it

DIAGRAMMA DELLA LUBRIFICAZIONE

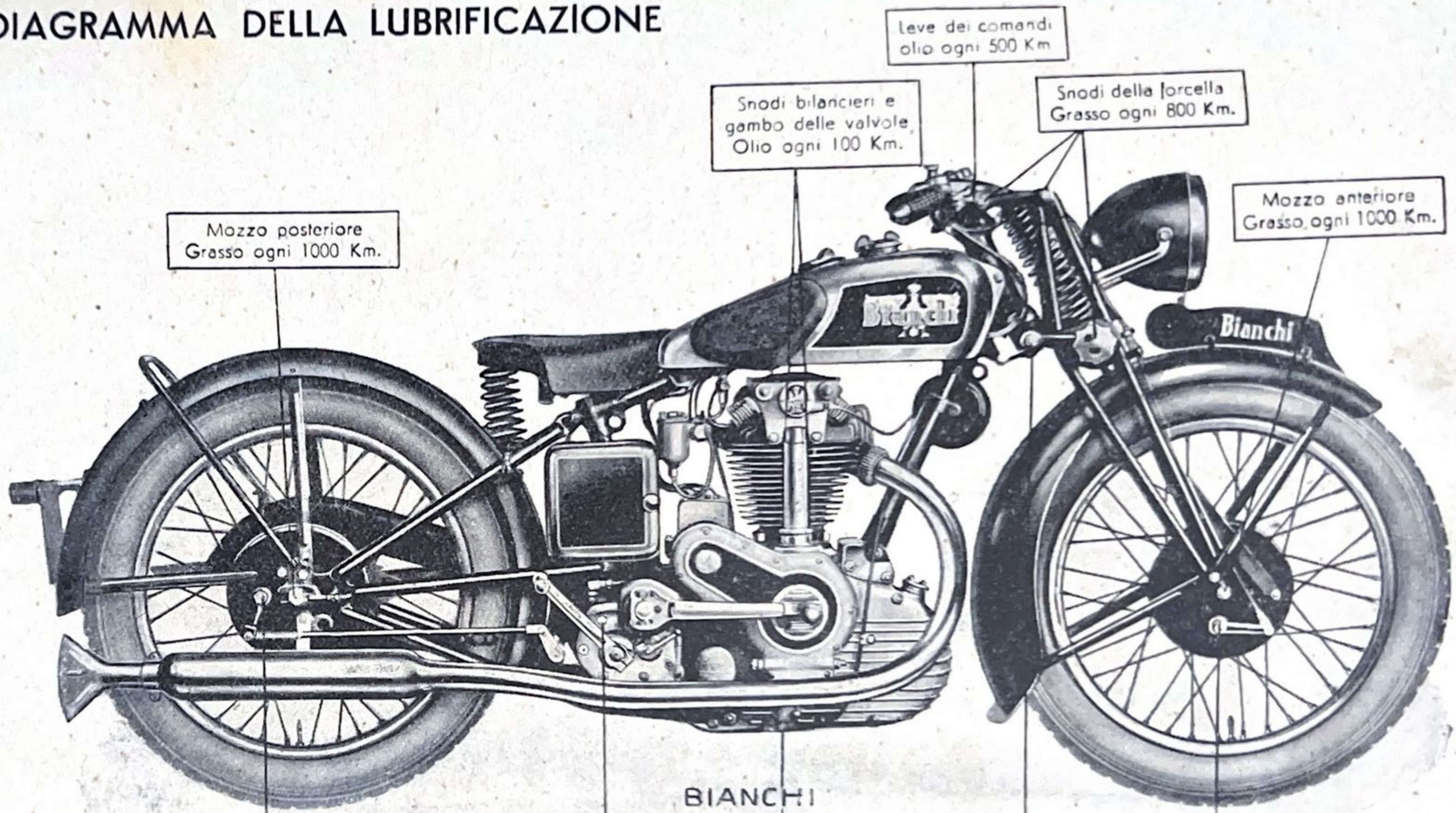

figura 6

www.rpw.it

www.rpw.it

DISPOSIZIONE DEI COMANDI

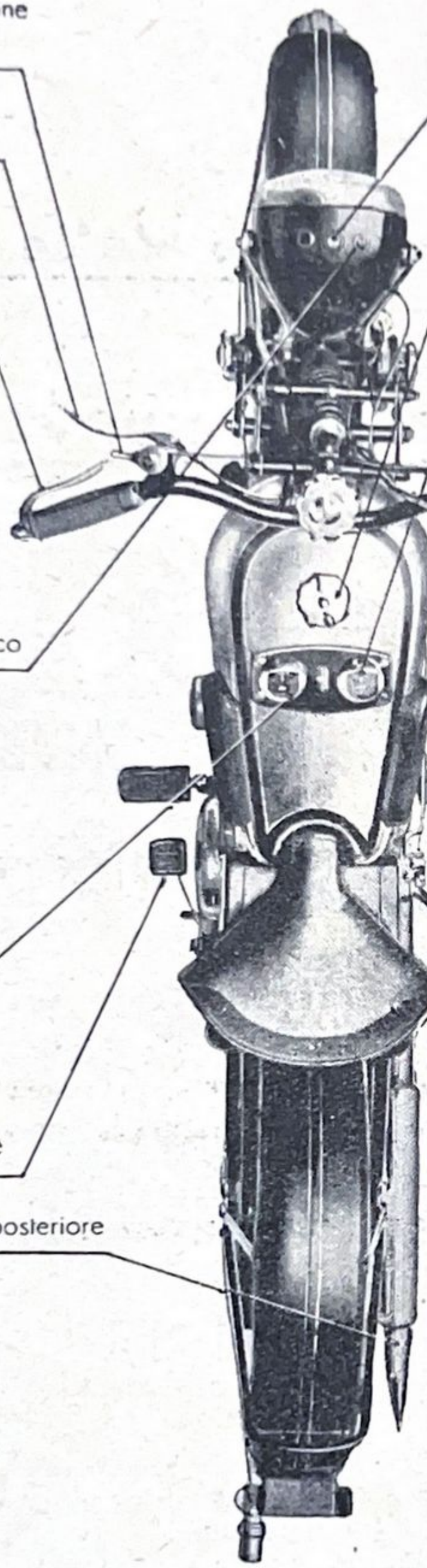

Leva comando accensione aperta è tutto anticipo

Leva comando frizione

Leva alzivalvola

Valvola impiantó elettrico

Amperometro

Pedale freno posteriore

Bottone registro freno posteriore

Chiave a interruttore per faro

Tappo benzina

Manometro per pressione olio

Leva comando freno anteriore

Manopola comando gas carburatore

Comando aria al carburatore la farfalla dell'aria è aperta quando la leva è aperta

Comando luce antiabbagliante

Bottone per tromba elettrica

Leva comando cambio

Pedale per messa in marcia

figura 7

www.rpw.it

LA MACCHINA NUOVA

Per quante cure si abbiano nella pulitura delle parti fuse e delle parti lavorate, sulla superfice degli organi, nell'interno del motore, rimangono sempre minutissimi residui di lavorazione, che staccandosi poi durante il funzionamento, si mescolano all'olio formando una poltiglia abrasiva che danneggia e consuma le parti in movimento.

E' perciò necessario che dopo 500 Km. venga vuotato completamente il carter dell'olio sostituendolo con altro fresco.

Per quanta cura si abbia nell'aggiustaggio delle varie parti dotate di moto alterno o rotante, esse presentano sempre un certo eccesso di attrito che scompare con il progressivo assestamento degli organi nelle loro sedi.

E' quindi necessario che nei primi 500 Km. la macchina non venga mai spinta al massimo della sua velocità, e consigliamo di non superare i 75-80 Km. orari.

Seguendo queste norme aumenterete la durata della vostra macchina.

SILENZIOSITÀ

I nostri motocicli sono muniti di silenziatori atti a soddisfare la domanda dei più esigenti in fatto di silenziosità. Siamo certi che il nostro tipo di silenziatore soddisferà pienamente il motociclista che saprà usare la macchina in modo regolare.

www.rpw.it

I suggerimenti che seguono valgono ad ottenere un buon trattamento per la silenziosità della macchina.

1) Il motore non deve mai funzionare senza scopo a macchina ferma. Facile è il fermarlo e rimetterlo in moto.

2) Avviare il motore a basso regime, innestando le marcie senza strappi, delicatamente. Chiudere quasi tutta la leva del gas nel momento in cui si cambiano le marcie.

3) Evitare l'acceleramento rapido nei luoghi non completamente liberi. Vie strette, muri alti, ecc. rendono più sonoro il rumore.

AVVIAMENTO

Assicurarsi che i serbatoi della benzina e dell'olio contengano bastante quantità di liquido e che la benzina giunga regolarmente al carburatore. Introdurre la chiavetta interruttore nell'apposito foro del faro e girarla in modo che si accenda la spia rossa.

Il motore si avvierà sempre prontamente se si seguiranno le seguenti istruzioni:

1) Aprire di circa un terzo la leva di comando anticipo accensione.

2) Aprire leggermente, circa un ottavo della sua corsa totale, la manopola comando gas;

3) La leva dell'aria dev'essere a metà della sua corsa.

4) Premere il bottone di richiamo ossia l'agitatore del galleggiante esistente sopra la vaschetta del carburatore, perchè affluisca sufficente benzina nella camera, sollevare la leva alzavalvola sino al limite massimo della sua corsa, abbassare la pedivella d'avviamento per due o tre volte tenendo sempre alzata la valvola. Questa operazione sarà necessaria nei casi di avviamento del motore completamente freddo.

5) Portare a folle la leva comando cambio e, cercando il punto di compressione, spingere energicamente il pedale della messa in marcia, se possibile senza fare uso dell'alzavalvola.

Se l'avviamento non si verifica fare ancora alcuni tentativi ripetendo i movimenti su indicati, senza richiamare la benzina dal carburatore. La difficoltà di partenza, in una macchina nuova, piuttosto che da difetti, dipende dalla mancanza di conoscenza del motore.

Quando si è alla prima macchina, è necessario insistere alquanto prima di iniziare la ricerca di un eventuale difetto che ostacoli la partenza.

www.rpw.it

IN MARCIA

Dopo aver avviato il motore e verificato che il manometro indichi la pressione dell'olio, alzare la leva comando frizione ch'è applicata alla sinistra del manubrio, inserire la prima velocità nel cambio, aprire leggermente la leva comando gas e rilasciare dolcemente la leva della frizione.

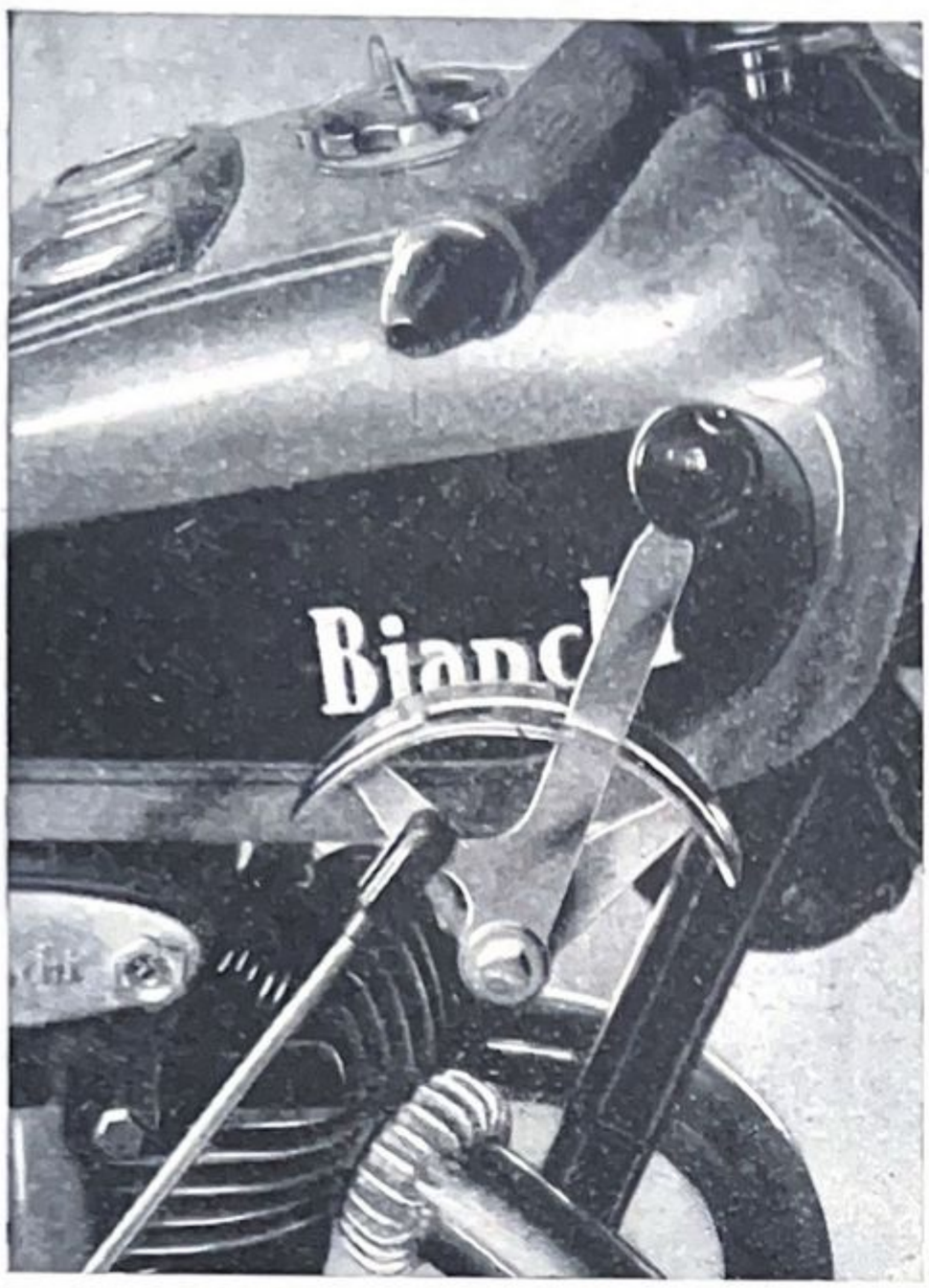

figura 8 – Comando cambio a mano

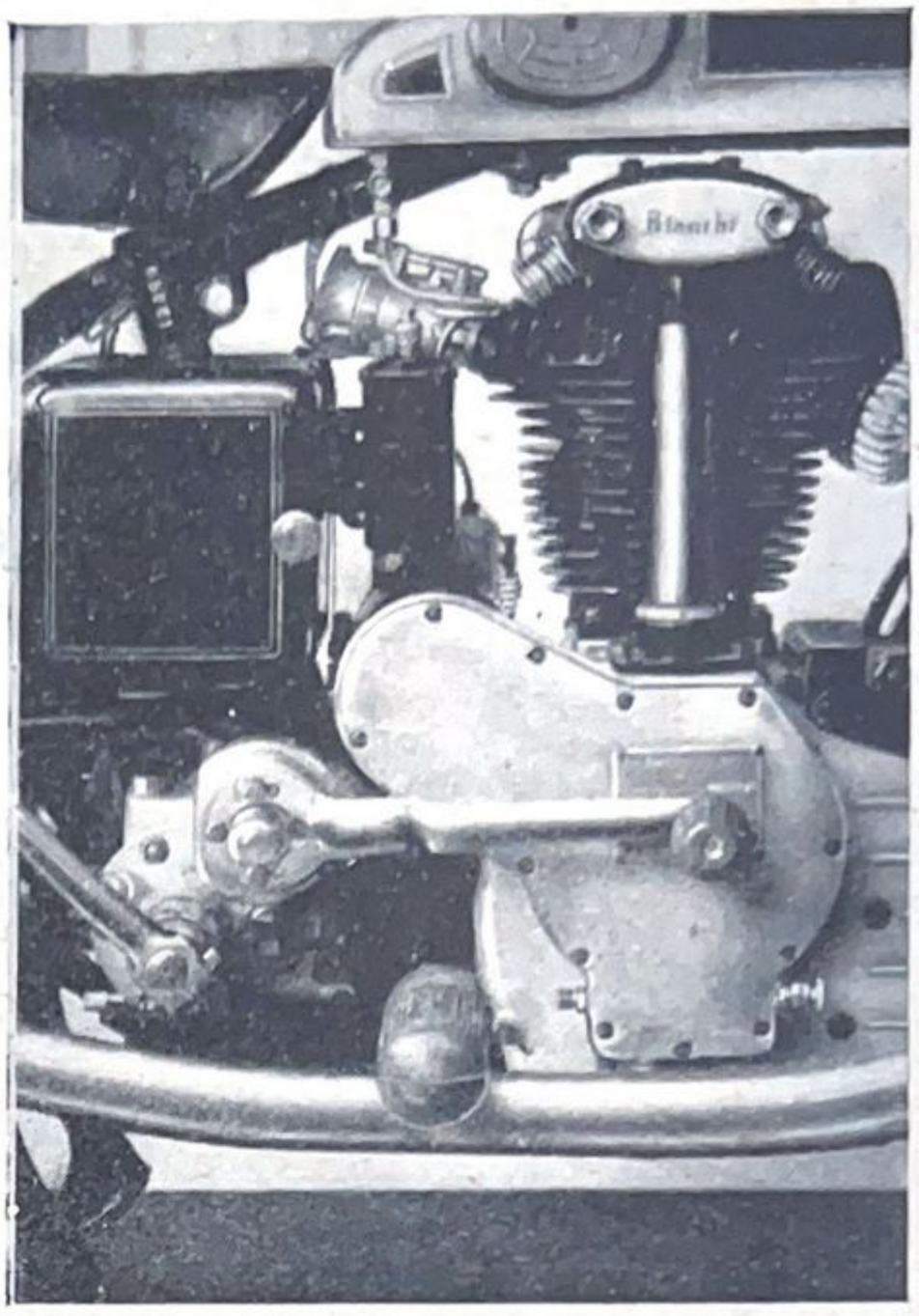

figura 9 - Comando cambio a pedale

Per innestare la seconda velocità, accelerare sufficientemente la macchina in prima velocità; fatto questo, chiudere quasi completamente la leva comando gas, disinnestare la frizione, portare la leva comando cambio nella posizione della seconda velocità, lasciare l'innesto della frizione ed aprire nuovamente la leva del gas. Regolarsi nello stesso modo per innestare le altre velocità.

Si deve tener presente che per passare da una velocità inferiore ad una superiore, la macchina deve aver raggiunto una data velocità nella marcia in cui si trova.

Per passare dal rapporto superiore a quello inferiore, e cioè da una velocità alta ad una bassa, si deve far rallentare il motore chiudendo un po' il gas, disinnestare e spostare quindi la leva del cambio nella posizione della marcia inferiore più prossima. Si deve lasciare poi l'innesto.

Prima di cambiare velocità sia per aumentare che per ridurre i rapporti, **non dimenticate di disinnestare la frizione.**

www.rpw.it

ALCUNI CONSIGLI

SULL'USO E LA GUIDA DELLA MOTO

1) Abituarsi ad adoperare il frena sterzo durante la marcia. Usando la macchina per la prima volta, consigliamo di partire con il frena sterzo completamente « allentato » e di prendere pratica dell'uso in seguito.

   Generalmente il frena sterzo dev'essere usato per la guida del motocarrozzino oppure quando si marcia a forte velocità. Per il grado di registrazione, non si possono dare regole fisse e tutto dipende dalla velocità e dalle strade che si percorrono.

2) Non partire mai da fermo con il motore che giri eccessivamente, tanto da far « slittare » la ruota posteriore, ma piano e dolcemente per ottenere una partenza perfetta.

3) Un buon motociclista è colui che adopera i comandi razionalmente, tempestivamente, con sicurezza. Salvo casi imprevisti, non si deve mai far funzionare i freni all'ultimo momento, ma si deve invece rallentare e levare il gas al motore, quindi frenare. Quando si effettua il cambio delle marcie, si deve sempre disinnestare la frizione; ciò prolunga la durata del cambio ed evita rumori.

4) Non si deve frenare quando si è già entrati in curva senza aver prima rallentato.

5) Se si marcia a basso regime con l'accensione tutta anticipata e poi si accelera, si causano i « battiti in testa ». Se si marcia forte con l'accensione ritardata, si causa un forte riscaldamento del motore ed una perdita di potenza. Non si deve mai usare la leva alzavalvole per fermarsi.

6) Se si tiene alzata per troppo tempo la leva della frizione invece di mettere il motore in folle, si produce il riscaldamento della frizione e per conseguenza si causa il suo rapido logorio.

7) Non adoperare mai la macchina se essa non è in perfetta regola di marcia. E' indispensabile che la moto sia frequentemente verificata e controllata.

8) Non mantenere innestata una marcia alta quando, per lo sforzo che deve subire la macchina, occorrerebbe una marcia più bassa.

9) Non incorrere in rischi inutili solo per far delle bravate che nessuno ammira. Seguire invece scrupolosamente le leggi dettate dal Codice della Strada e si sarà così dalla parte della ragione in ogni contingenza.

www.rpw.it

Verifiche, registrazioni, manutenzione

NORME GENERALI

Prima di effettuare operazioni di regolaggio, di riparazione o sostituzione di pezzi assicurarsi se effettivamente ve ne sia la necessità. Eseguire, a tale scopo, le verifiche e ripeterle magari più volte per essere veramente sicuri del loro risultato.

Ogni sostituzione dev'essere effettuata esclusivamente con pezzi di ricambio originali « BIANCHI » per evitare inconvenienti, per essere certi dell'intercambiabilità, per ridurre al minimo le operazioni di aggiustaggio e per ottenere i migliori risultati di funzionamento e di durata. I pezzi originali Bianchi non costano più di altri buoni pezzi in commercio ma garantiscono al 100/100 il buon funzionamento della vostra macchina.

REGISTRAZIONE DELLE VALVOLE

Per garantire il perfetto funzionamento delle valvole, è necessario verificare con particolare attenzione la distanza ed il gioco che deve esistere tra la valvola ed il braccio del bilancere; specialmente durante i primi 700-800 Km., quando le superfici di contatto incominciano ad assestarsi, è indispensabile questa verifica.

Il controllo della registrazione deile valvole dev'essere fatto ogni 400 Km. percorsi, a motore freddo e con il pistone posto in alto alla fine della corsa di compressione; per il gioco da lasciare, vedere alla messa a punto della distribuzione, dati generali.

www.rpw.it

Per la registrazione del giuoco delle valvole, togliere il coperchio esterno del supporto bilanceri, fig. 10, allentare il dado di fermo (A), avvitare o svitare il puntalino (B) sino ad ottenere il giuoco necessario prescritto, e dopo aver fatto ciò, chiudere a fondo il dado (A).

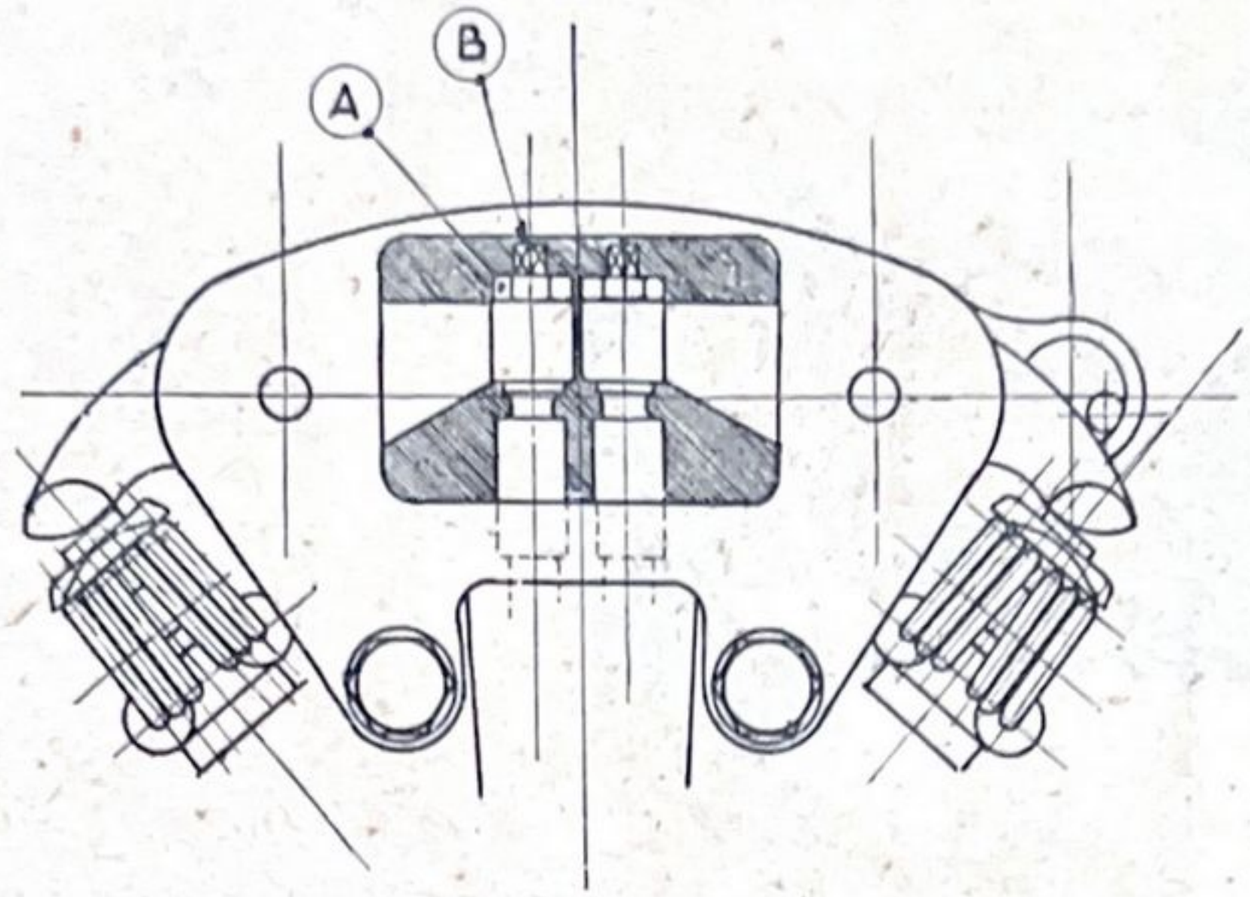

figura 10

La regolazione delle valvole è importante nonchè necessaria: infatti se non vi è giuoco, la valvola non chiude perfettamente. La partenza sarà difficile, la valvola si **brucerà** presto, causa il passaggio dei gas infiammati attraverso l'apertura, al momento dell'esplosione.

Se invece vi fosse eccessivo giuoco, il comando delle valvole diverrebbe rumoroso con conseguente perdita di forza ed aumento di logorio.

COMPRESSIONE

La compressione del motore va sempre controllata ed il suo stato anormale viene avvertito per mezzo del grado di resistenza che si incontra sul pedale della messa in marcia: se questo, senza che si tocchi l'alzivalvola, si lascia facilmente spingere in basso, è segno evidente di poca o mancata compressione ed occorre cercarne la causa. La mancanza di compressione può essere dovuta: a perdite attraverso la guarnizione della candela, al piano di appoggio della testa del cilindro, alla poca tenuta dei segmenti del pistone od alle valvole la cui chiusura non sia perfetta.

www.rpw.it

Se la perdita avviene attraverso la guarnizione della candela, si può assicurarsene spalmandovi un poco d'olio attorno alla base e premendo il pedale della messa in marcia nella fase di compressione: se vi è perdita, si formeranno delle bollicine d'aria. In tal caso si deve sostituire la guarnizione.

Se le valvole non chiudono perfettamente, occorre prima verificare che le punterie siano a posto e che il loro giuoco sia regolare.

Se tutto è a posto, togliere la testa dal cilindro, smerigliare accuratamente le valvole in modo che le loro sedi combacino perfettamente. Prima di rimontare la testa sul cilindro, è bene smerigliare con olio e smeriglio finissimo i due piani di tenuta (A fig. 11).

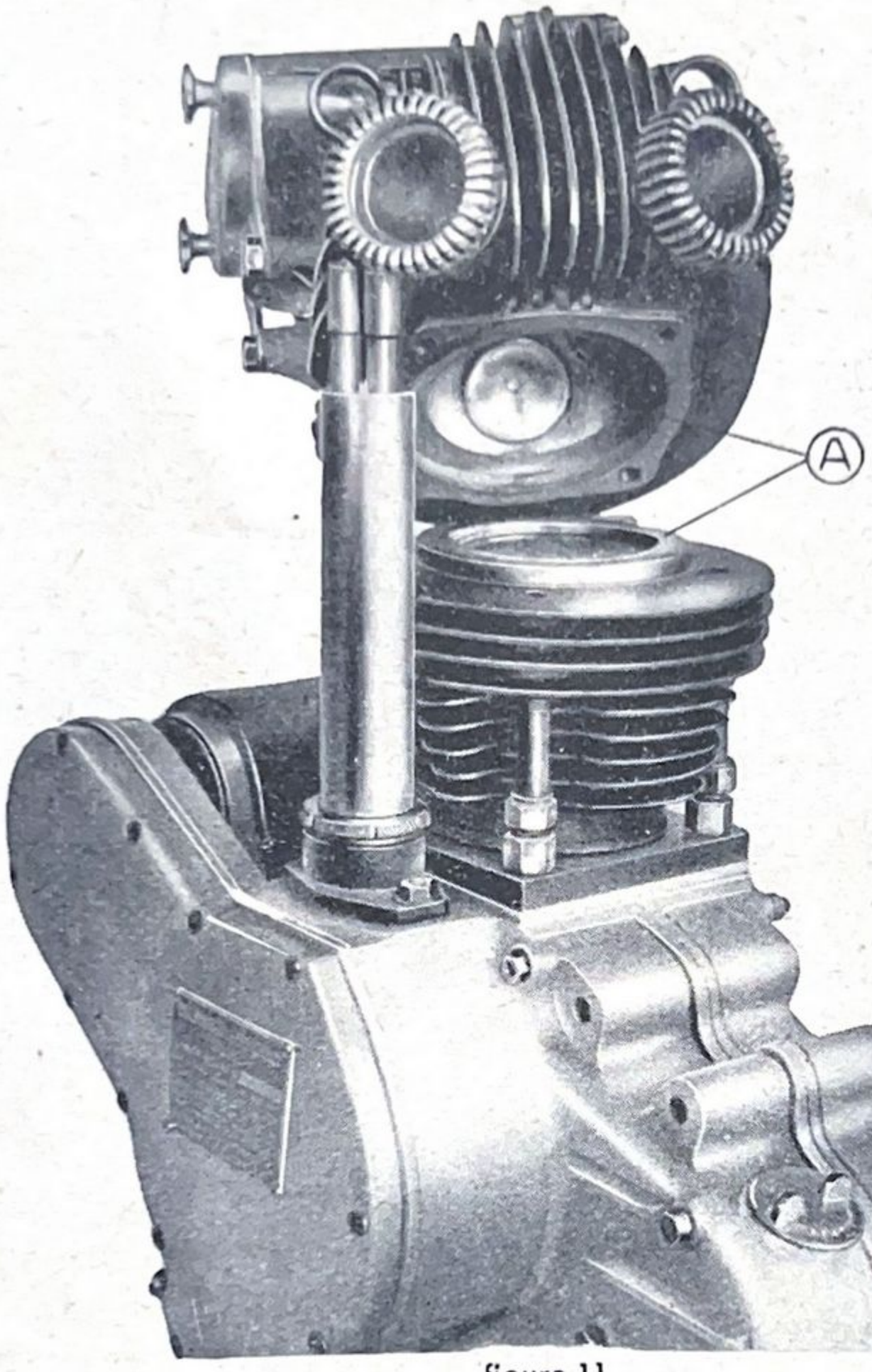

figura 11

Dopo le operazioni di smerigliatura delle valvole e dei due piani di tenuta della testa col cilindro, lavare il tutto accuratamente con petrolio pulito.

I segmenti dei pistoni dovranno essere esaminati, ed è sempre importante controllare la loro apertura. Se questa fosse eccessiva, potrebbe causare delle perdite, ed in tal caso si dovrebbero senz'altro cambiare i segmenti. Se le perdite si verificassero anche con i segmenti nuovi, sarebbe necessario esaminare l'interno del cilindro. Questo potrebbe essere rigato o logorato per l'uso o per cattiva lubrificazione. In tal caso potrebbe rendersi necessario la rialesatura del cilindro stesso e la conseguente sostituzione del pistone e dei segmenti con altri maggiorati.

www.rpw.it

CAMERA DI COMPRESSIONE PISTONE E SEGMENTI

Le continue combustioni lasciano dei residui carboniosi che, a lungo andare, formano delle incrostazioni che si arroventano durante il funzionamento del motore provocando l'auto accensione della miscela e conseguente irregolarità di funzionamento.

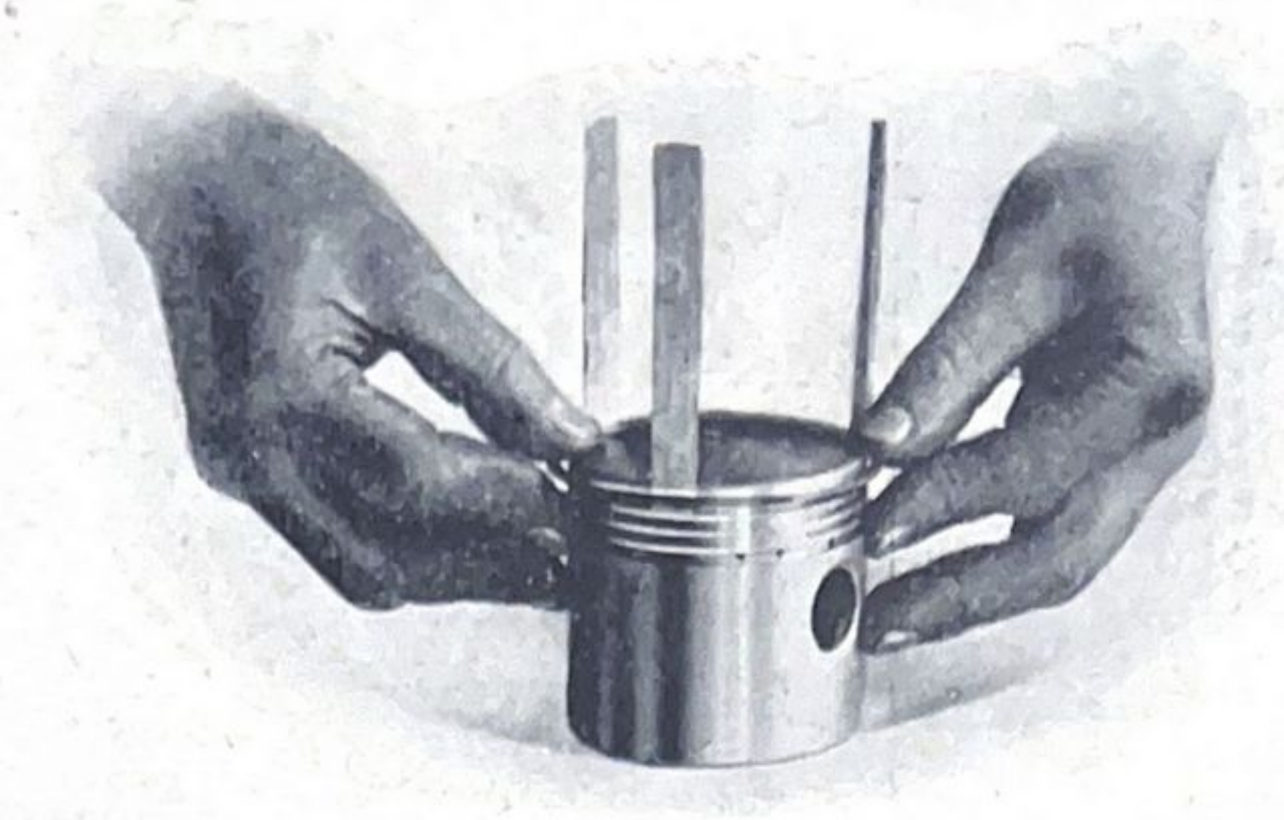

figura 12

Ad evitare ciò è necessario smontare la testa del cilindro dopo un dato periodo di uso. Smontate che sono tutte le parti della testa del cilindro, si deve provvedere ad un'accurata pulizia, togliendo tutti i residui che si sono formati nella camera di combustione, sulle valvole e sulla testa del pistone.

Si eseguisca la smerigliatura delle valvole nelle loro sedi, indi si smerigliano accuratamente i piani di aggiustaggio tra testa e cilindro.

Dopo aver lavato bene tutto nel petrolio si provveda a rimontare le varie parti.

Lo spinotto è del tipo libero: basta levare una delle due mollette di fermo e spingerlo in fuori perchè esca e lasci libero il pistone dalla biella.

Si faccia un segno sulla parte anteriore del pistone in modo **da poterlo poi rimontare nella stessa posizione.** Si asporti con un raschietto il carbone formatosi sulla testa del pistone, indi lo si pulisca bene con tela smeriglio fine, e finalmente se c'è la possibilità, lo si lucidi a specchio alla pulitrice.

Esaminare i segmenti: se sono lucidi e liberi nelle loro scanellature, è meglio non toccarli, perchè si possono rompere facilmente. Nella figura 12 è chiaramente indicato come si debba procedere per lo smontaggio dei segmenti quando si è costretti a levarli dalle loro sedi.

www.rpw.it

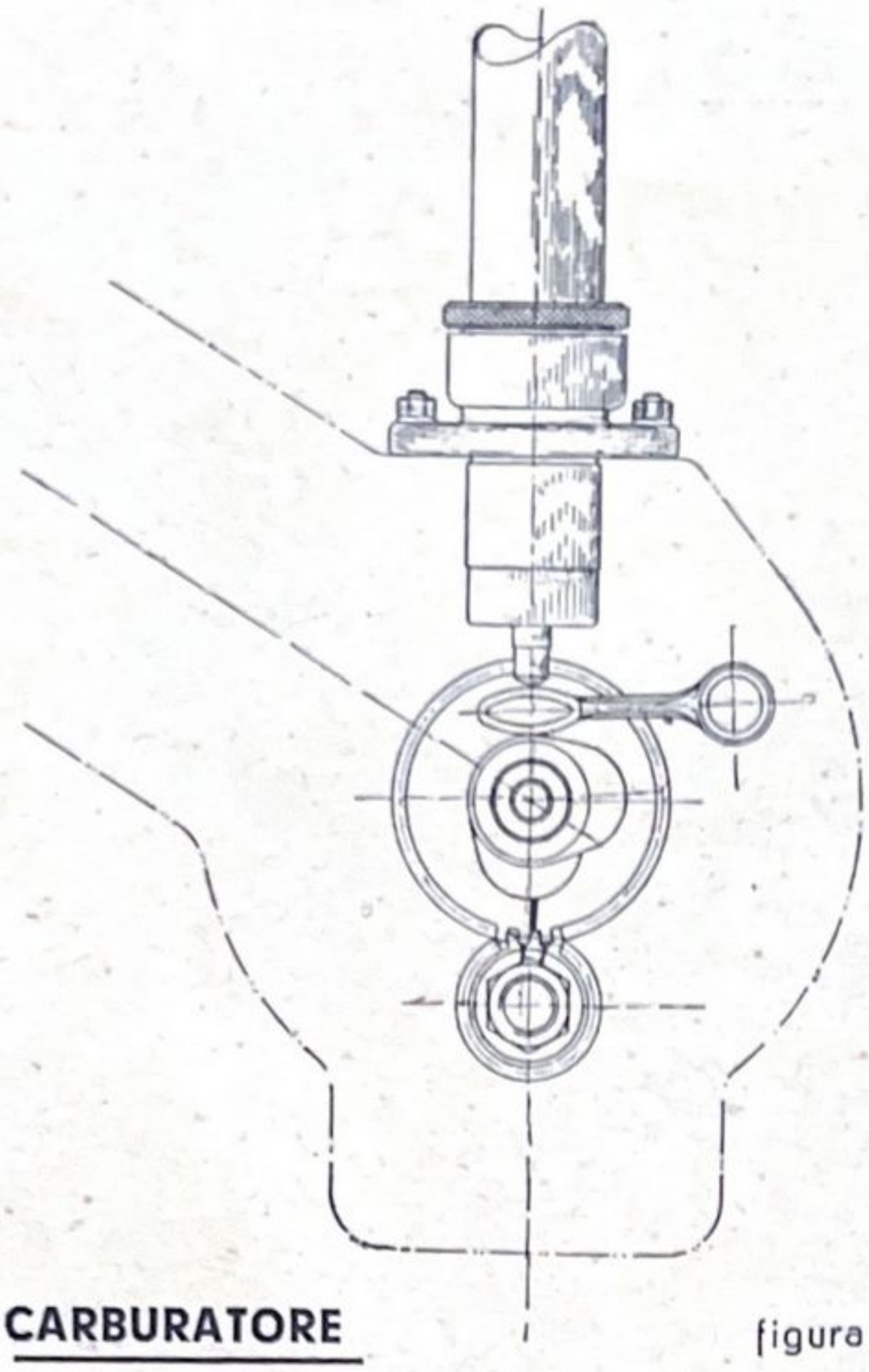

figura 13

DISTRIBUZIONE

Per nessun motivo la distribuzione del motore dev'essere modificata. La messa a punto deve risultare come è indicato nei **Dati Generali.** Perchè ciò risulti quando si rimonta il motore, nell'operazione di messa in fase, basta far coincidere i segni marcati sui denti del pignone motore con quelli dell'ingranaggio a camme e col pistone nella fase di compressione.

CARBURATORE

Generalmente il carburatore non richiede nessuna registrazione, ma può darsi che per superare strade montuose si desiderasse ottenere una potenza leggermente superiore a quella ottenibile con la registrazione normale. In tal caso basterà sostituire il getto montato (1 fig. 14) con un altro che abbia un foro più grande.

Si eviti di stringere troppo la vite (2 fig. 14) di regolazione del minimo per non danneggiare l'ago e la sede. Detta vite serve solo per facilitare la partenza e per la marcia del motore a bassa velocità. Ad ogni 4000-5000 Km. il carburatore dev'essere smontato e ripulito dei depositi che potranno essersi formati nella vaschetta del galleggiante.

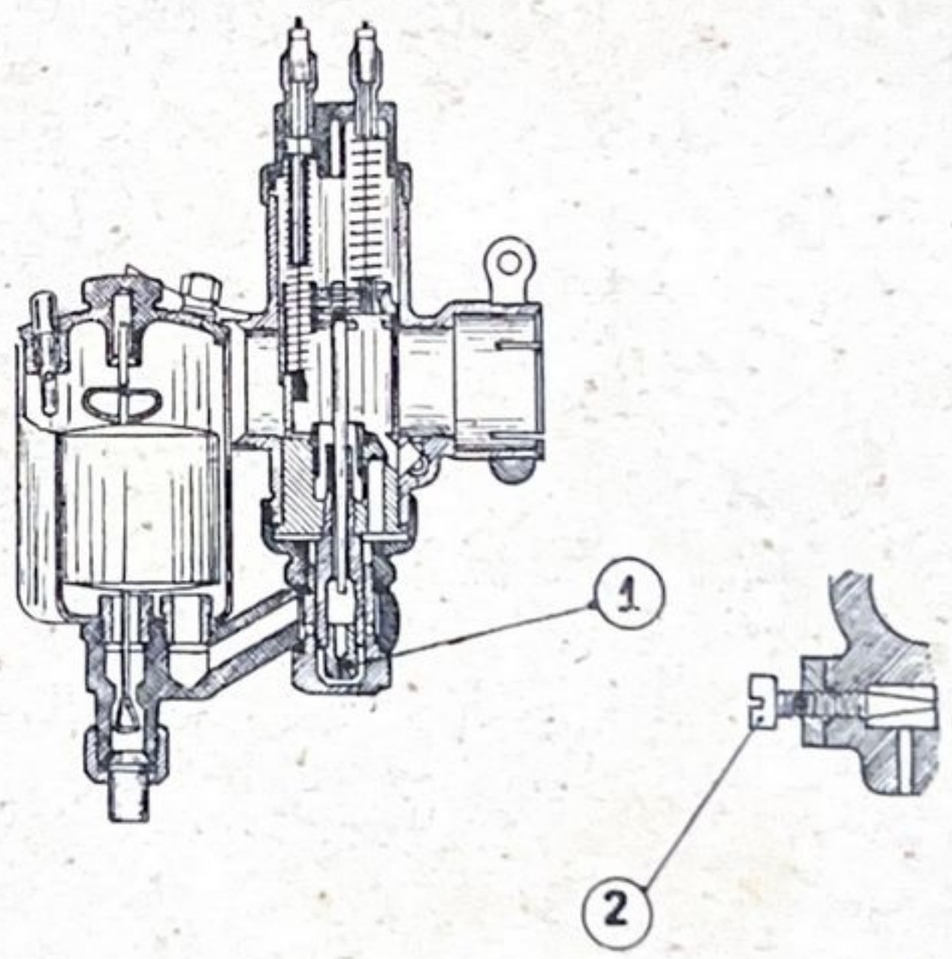

figura 14

www.rpw.it

ACCENSIONE

Per mettere in fase l'accensione, si deve togliere il coperchio che protegge il ruttore, e la candela dal cilindro. Il manettino di comando deve trovarsi nella posizione di tutto anticipo. Con un metro snodato o un regolo millimetrato si controlli dal foro della candela, quando si debba anticipare l'accensione.

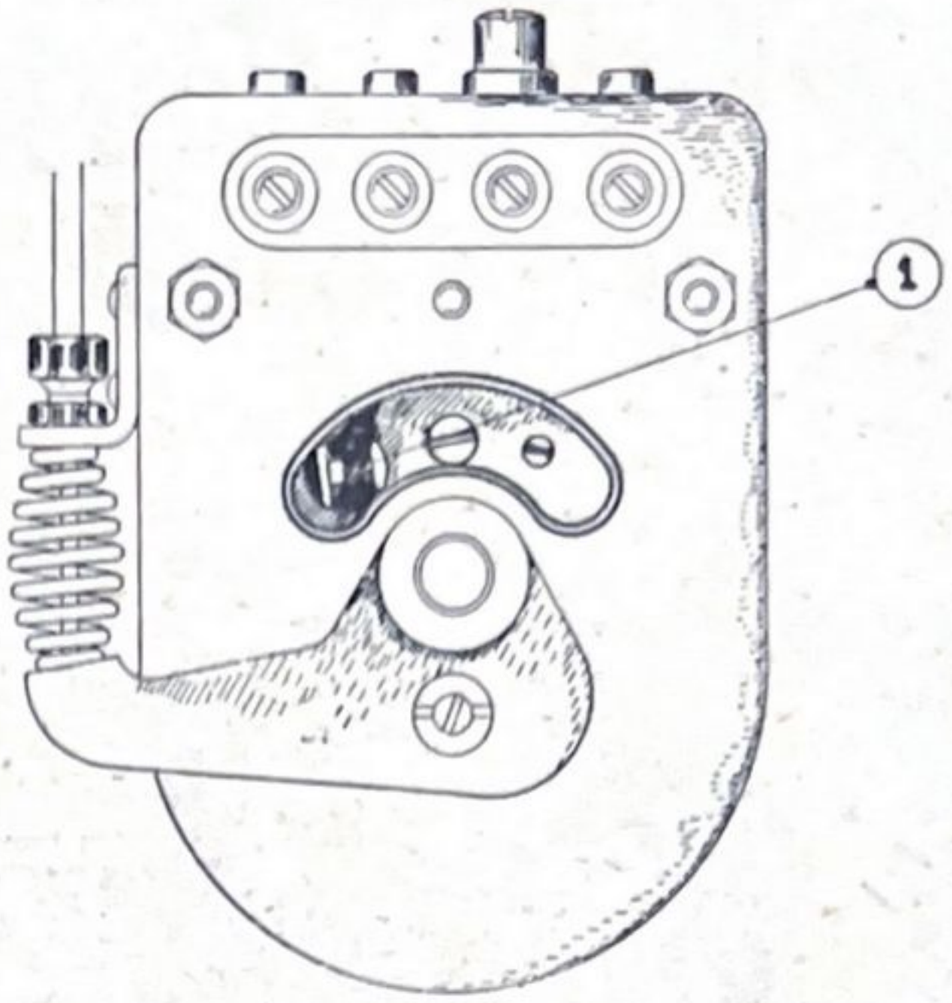

figura 15

Si giri l'albero motore sino a quando il pistone venga a trovarsi nella fase di compressione al punto morto superiore che dev'essere controllato con il metro; indi girando indietro l'albero motore molto adagio si metta a punto il ruttore in modo che le puntine debbono **incominciare ad aprirsi** quando il pistone è ritornato di mm. 13-14.

I dati in mm. sono indicati sulla corsa del pistone per semplificare la messa a punto.

CAMBIO DI VELOCITÀ E FRIZIONE

Perchè il cambio di velocità funzioni regolarmente, è necessario sia usato attenendosi alle istruzioni; soltanto dopo un lungo periodo di lavoro conviene procedere alla sua lavatura, regolandosi come segue:

Si levi il coperchio esterno della scatola avendo cura di non spostare gli ingranaggi e si lavino accuratamente tutte le parti interne con della benzina. Sarà bene accertarsi che i perni delle articolazioni di comando siano liberi nelle loro sedi, e che ogni ingranaggio del cambio entri in presa quando la leva è esattamente a metà via tra le rispettive tacche del settore.

Dopo ogni 800 km. circa, è necessario aggiungere lubrificante fresco

www.rpw.it

nella scatola del cambio. Dal tappo che determina anche il livello, iniettare con una siringa circa 80/100 gr. di olio adatto.

Dopo i primi 200 km. i dischi della frizione avranno trovato il loro assestamento, ed il giuoco tra il puntalino e l'astina di comando sarà diminuito col pericolo di far slittare la frizione. E' bene quindi mantenere il loro giuoco allentando la vite di chiusura della levetta (1) e girando da destra a sinistra la vite (2) di quanto basta; chiudere poi la vite fissa levetta.

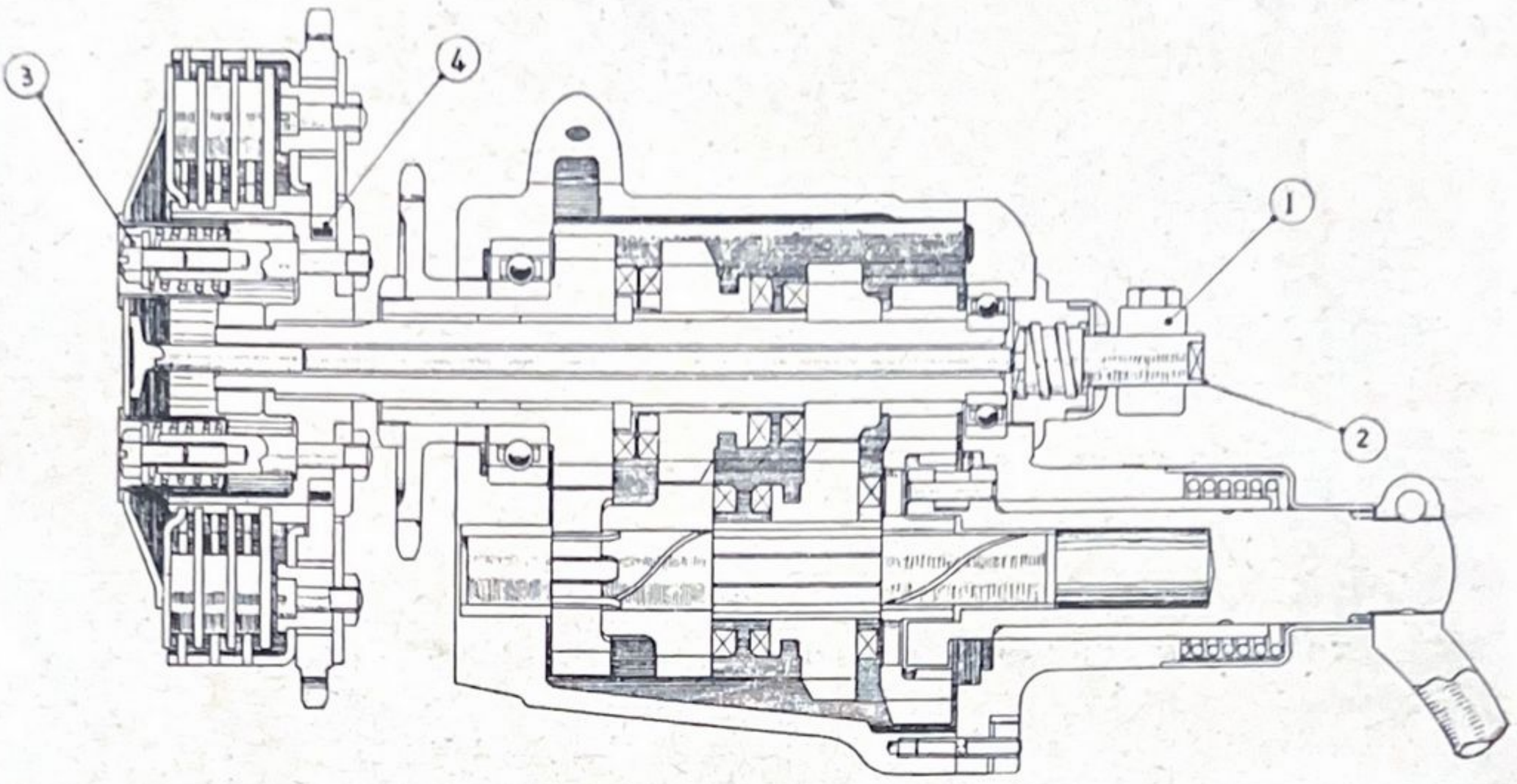

figura 16

La frizione non ha bisogno di cure speciali se ben registrata ed adoperata con perizia, evitandone il riscaldamento eccessivo con inutili ed incompleti disinnesti che possono anche rendere inservibili le guarnizioni in breve tempo.

Lo smontaggio della frizione vien fatto levando i 6 dadi reggimolla (3) che hanno la funzione di assicurare una perfetta aderenza tra i dischi della frizione. Quando devono essere rimontati, è necessario che detti dadi siano chiusi a fondo in modo da evitarne l'allentamento.

Ogni 5 mila km. circa è bene lubrificare le sfere ed i rulli (4) dell'ingranaggio principale della frizione, servendosi di grasso speciale per cuscinetti a sfere.

www.rpw.it

RUOTE E FRENI

Per una perfetta conservazione dei movimenti a sfere è bene assicurarsi che la ruota sia centrata. Sollevando la macchina dal terreno si controllino i giuochi laterali delle ruote stesse.

Per far questo, s'impugni la ruota in due punti diametralmente opposti e si tenti di farla oscillare. In qualunque caso la ruota non deve presentare nessun giuoco ma deve girare in ogni punto liberamente. Se si presentasse la necessità di una registrazione, chiudere od allentare il cono registratore (1) quanto occorra. Dopo la registrazione, chiudere a fondo il dado (2) che fissa il cono.

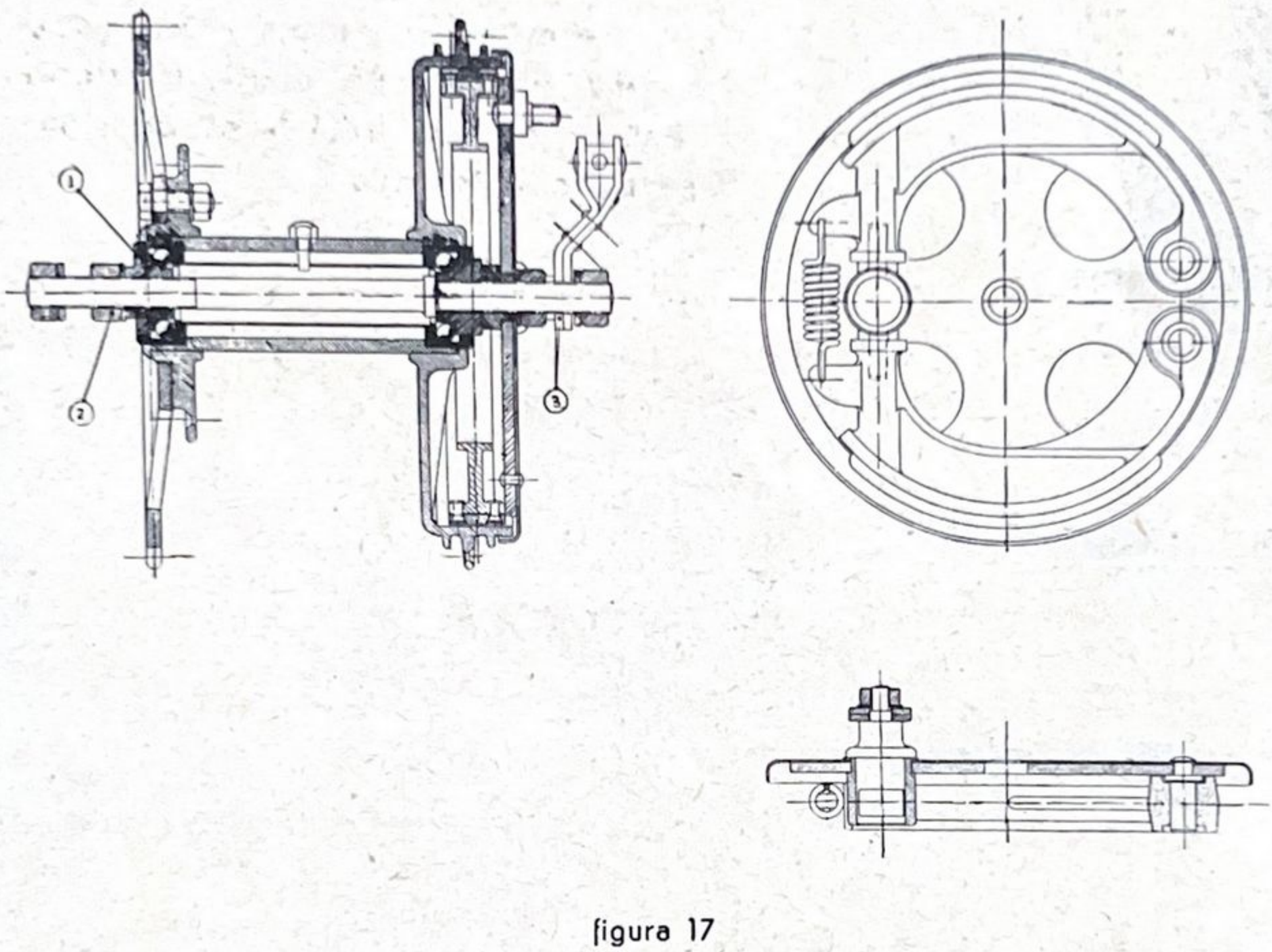

figura 17

La regolazione dei freni vien fatta per mezzo di un tendifilo posto sul tubo anteriore destro della forcella elastica per il freno anteriore, mentre per il posteriore, un bottone filettato sull'asta tirante permette di regolare la corsa del pedale del freno stesso. E' bene lubrificare il supportino della levetta comando freno (3) ogni mille km. circa.

www.rpw.it

FORCELLA ELASTICA ANTERIORE

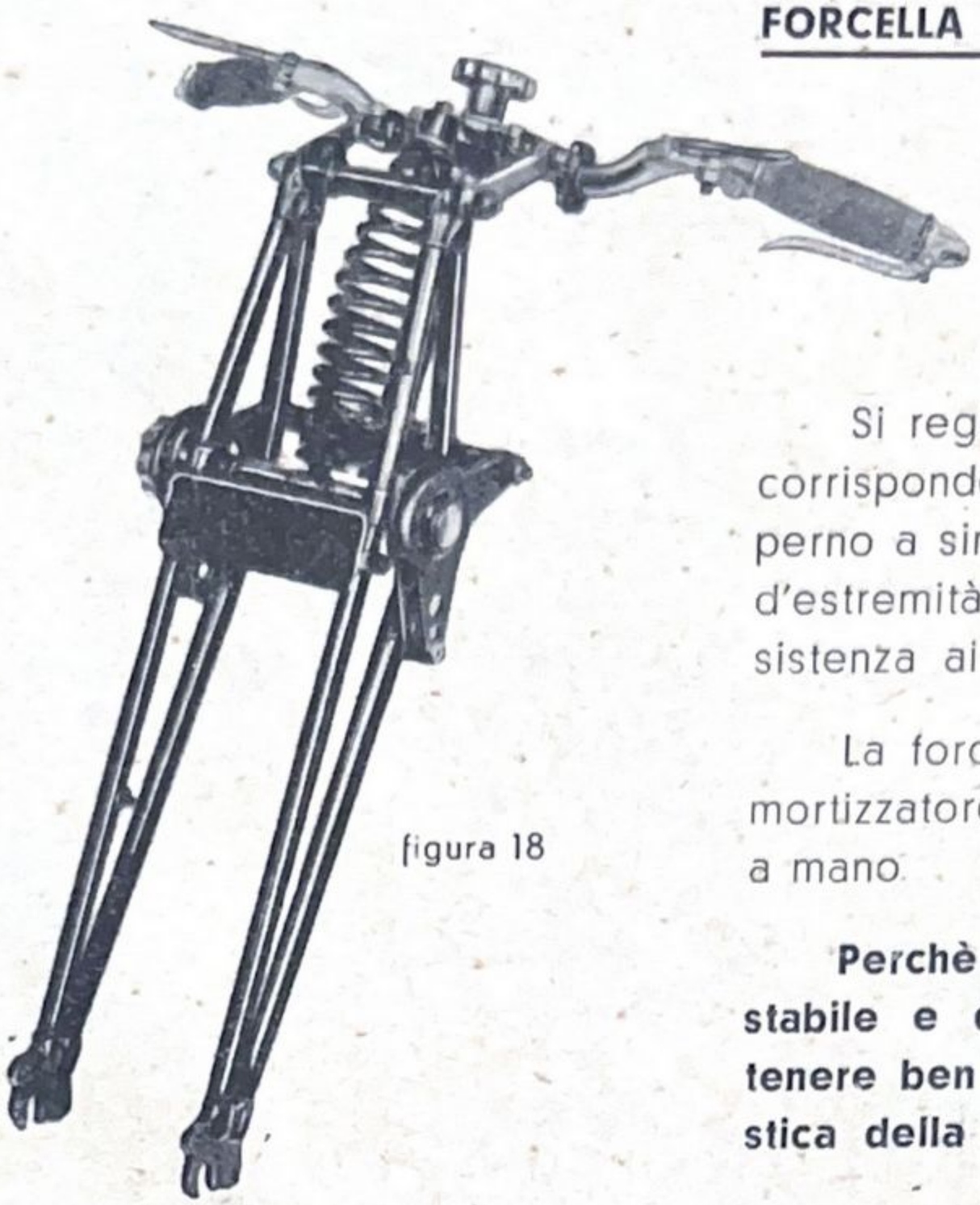

figura 18

Si registri ogni bilancino allentando il corrispondente controdado, girandone il perno a sinistra, finchè si annulla il giuoco d'estremità e si stabilisce una leggera resistenza al movimento radiale.

La forcella è munita di un ampio ammortizzatore a quattro dischi registrabile a mano.

Perchè la macchina abbia ad essere stabile e di facile guida, si consiglia di tenere ben registrata la sospensione elastica della forcella.

MANUBRIO

Il manubrio è registrabile. Per spostarlo o girarlo, è necessario allentare i bulloni che lo fissano ai morsetti di sostegno, quindi metterlo nella posizione voluta e chiudere a fondo i bulloni.

LUBRIFICAZIONE

Per l'appropriata lubrificazione del motore si consiglia l'uso del Gargoil Mobiloil « D » della Vacuum Oil Company SAI.

SUPPORTINO LEVETTE

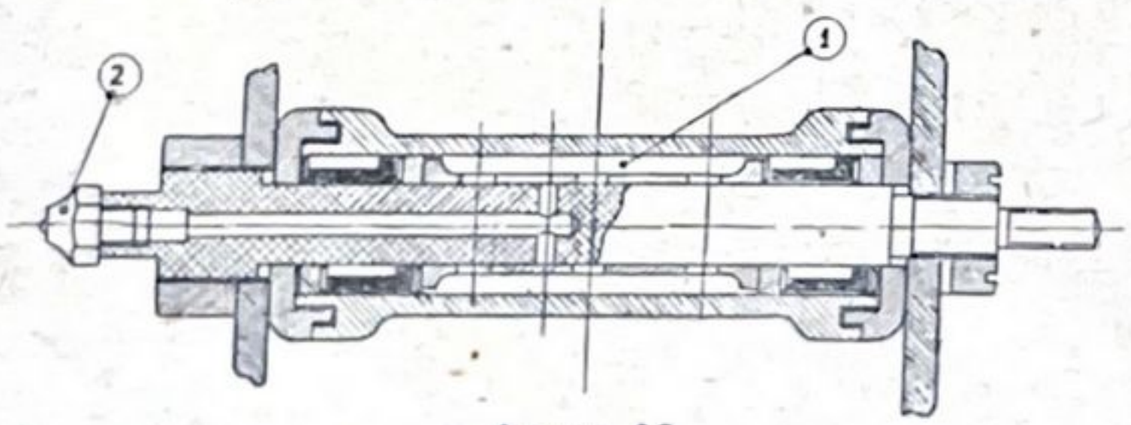

figura 19

Un'apposita camera (1 fig. 19) serve di deposito al grasso che dev'essere introdotto ogni 800/1000 km. dall'ingrassatore (2) con l'apposita siringa unita alla trousse, riempita di grasso speciale per cuscinetti a sfere.

Le estremità concave delle aste di comando, soggette ad intenso lavoro, richiedono un'accurata lubrificazione, ogni 300 km.

Anche il gambo delle valvole va lubrificato ogni 300 km.

www.rpw.it

REGISTRAZIONE DELLE CATENE

Le catene vanno registrate mediante apposito tendicatena.

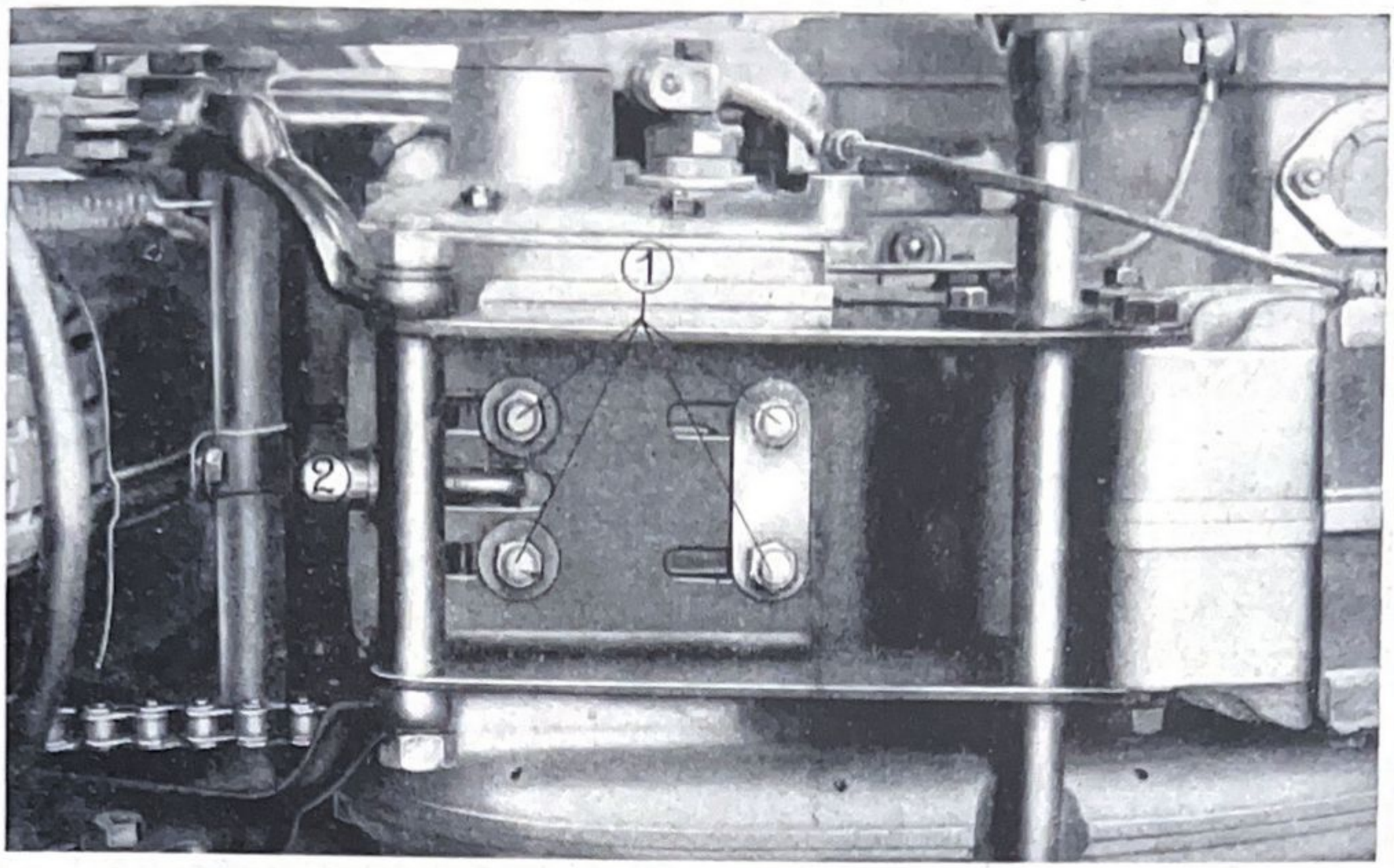

figura 20

Per registrare la catena di trasmissione dal motore al cambio, allentare i 4 dadi (1 fig. 20) e manovrando con il dado 2 della piastra tendicatena, registrare questa controllandone la tensione dal foro del coperchio copricatena che serve anche per la lubrificazione.

Per il buon funzionamento della catena anteriore, lo scuotimento massimo dev'essere da 6 a 8 mm. (fig. 21).

Per la catena posteriore, la registrazione si ottiene allentando i due dadi che fissano la ruota (A fig. 22). Vanno pure allen-

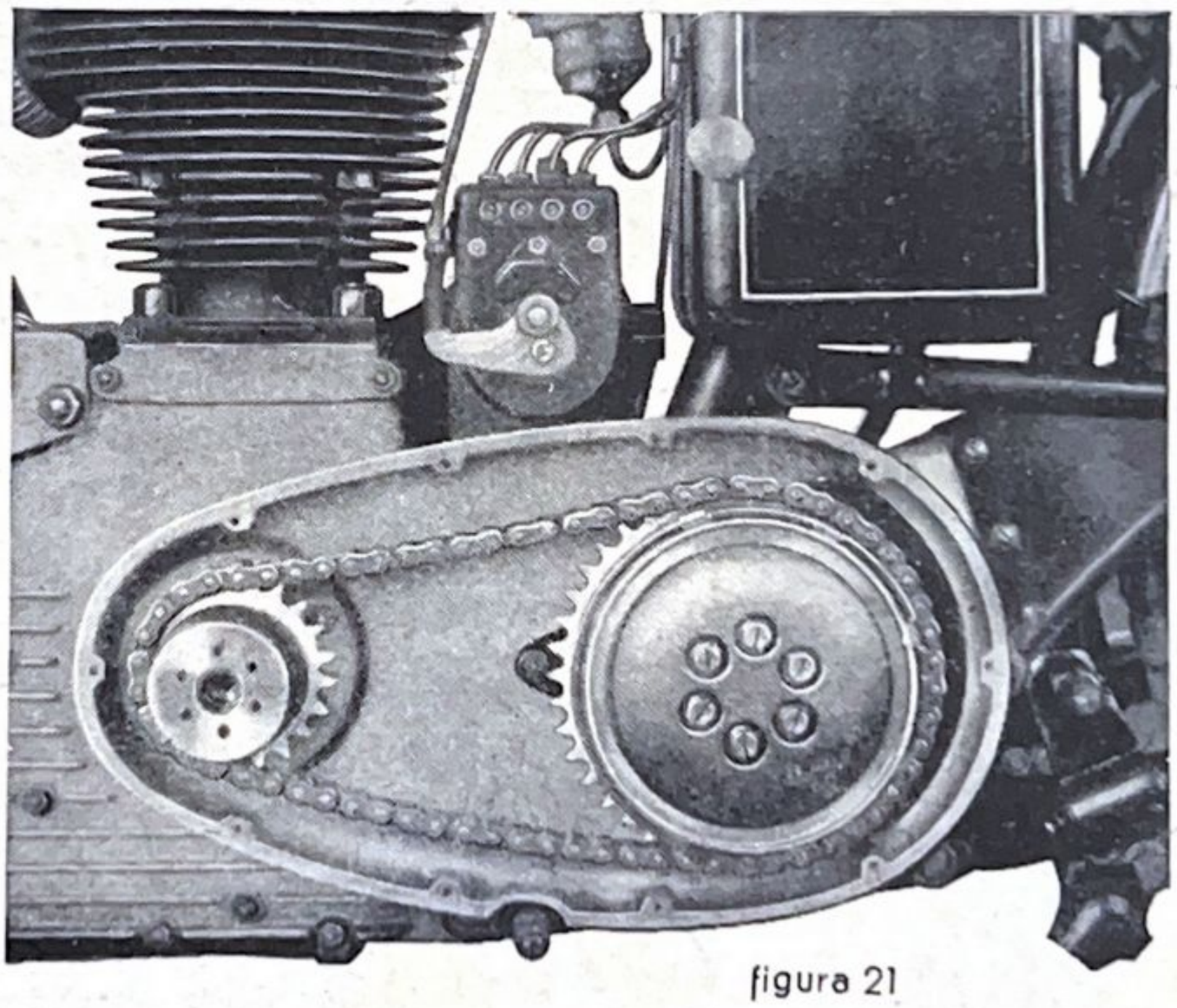

figura 21

www.rpw.it

tati i due dadi (c) quindi manovrando sulla vite (B) del tendicatena si opera sino ad ottenere una giusta tensione della catena, con uno scuotimento che varia dai 10 ai 20 mm. Durante questa operazione è importante che la perfetta centratura della ruota sia mantenuta scrupolosamente e ciò si può ottenere controllando la distanza del cerchio dai tubi orizzontali della forcella posteriore che deve essere uguale in tutti i punti.

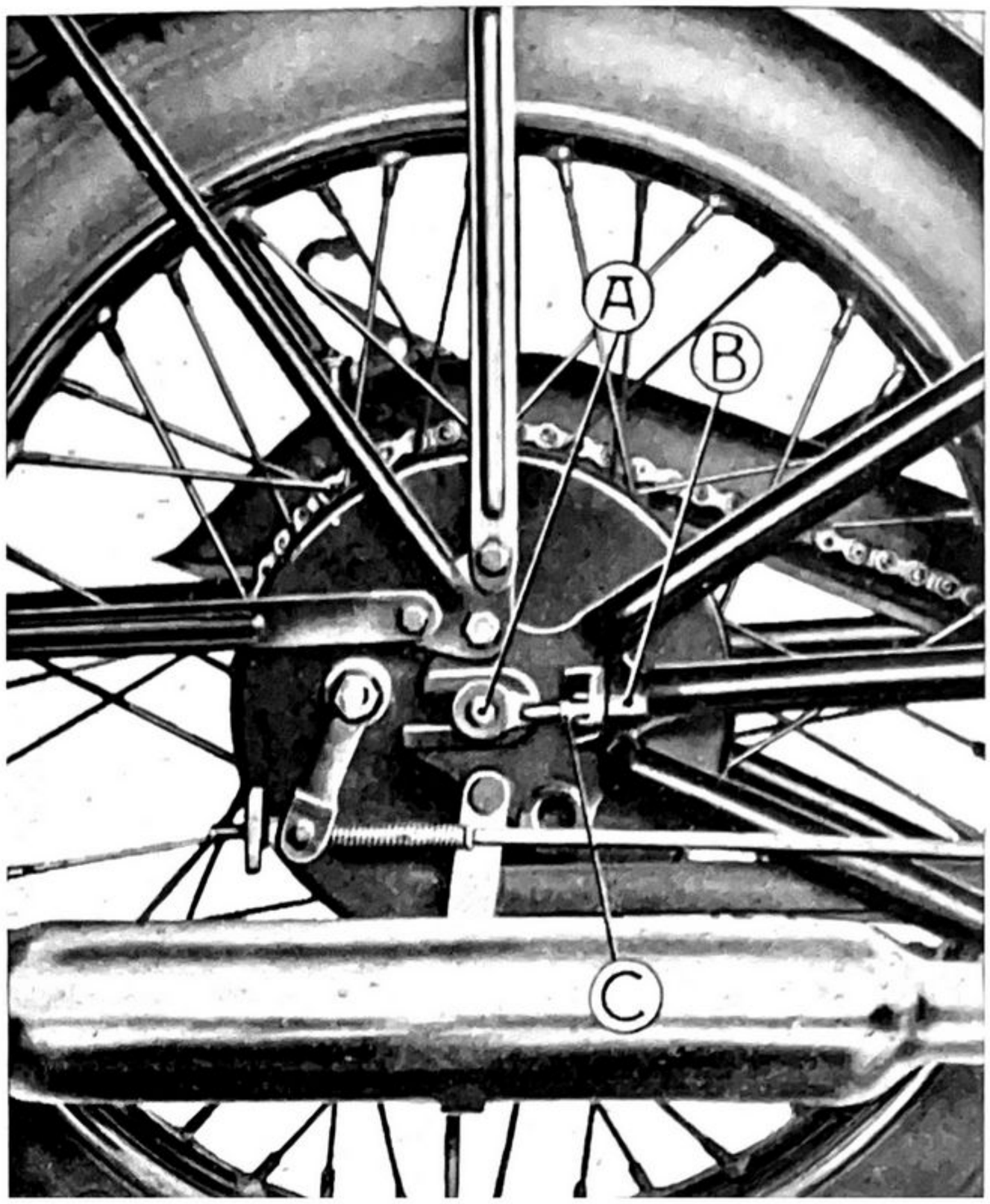

figura 22

LUBRIFICAZIONE DELLE CATENE

E' necessario che le catene, oltre ad essere sempre registrate nella giusta tensione, abbiano anche ad essere ben lubrificate, perchè si conservino a lungo nelle migliori condizioni.

La catena anteriore è protetta da un carter nel quale, per mezzo di un apposito tappo, si possono introdurre ogni 500 Km. 30-40 gr. di olio. Quella posteriore va ingrassata.

E' consigliabile smontare le catene ogni 3000 Km., lavarle accuratamente con petrolio e immergerle in un bagno di grasso adatto, scuotendole in modo che il lubrificante abbia la possibilità di penetrare nelle articolazioni Appenderle poi per lasciar sgocciolare l'eccesso di lubrificante.

www.rpw.it

Impianto Elettrico

BATTERIA

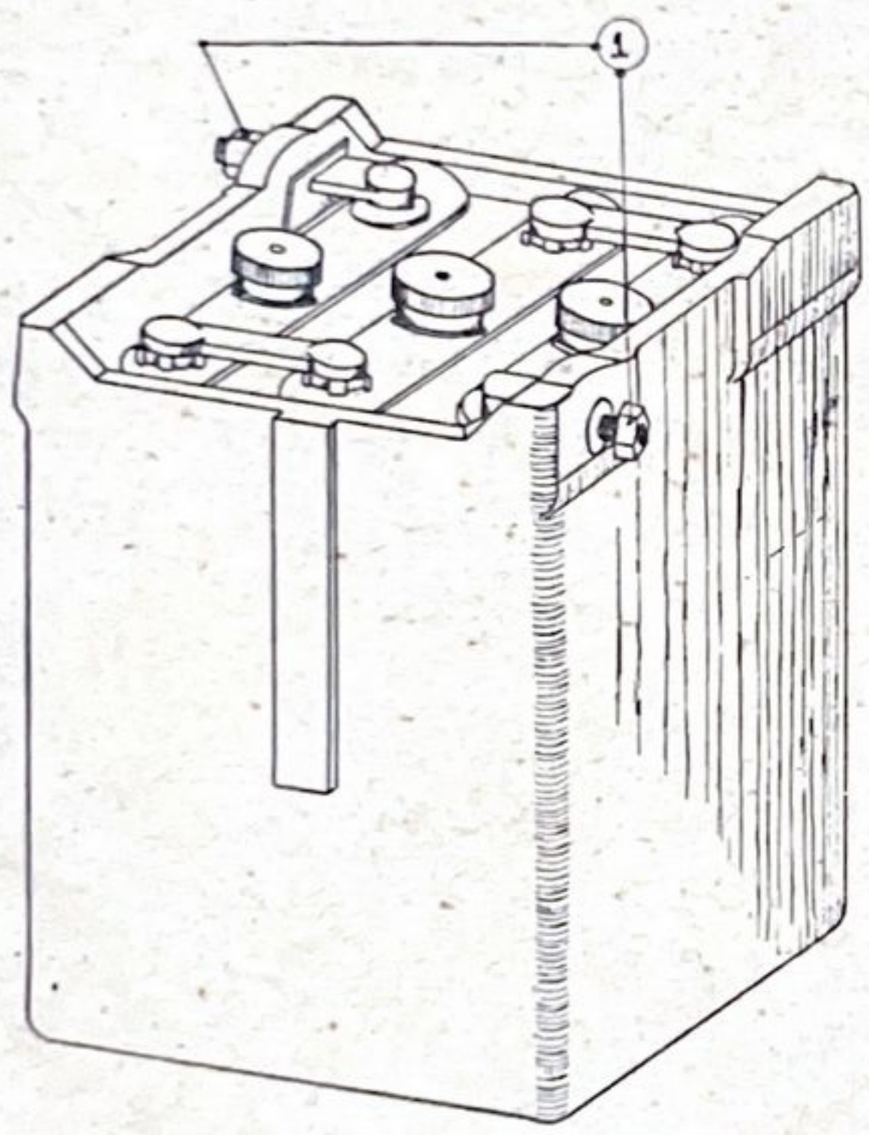

figura 23

Il perfetto funzionamento dell'impianto elettrico dipende in gran parte dal modo con cui viene sorvegliata la batteria.

Ogni 4 settimane circa, la batteria dev'essere guardata, con maggior frequenza durante i forti calori, per controllare che l'acido delle cellule copra sempre l'estremità superiore delle piastre.

Se fosse sotto questo livello aggiungere esclusivamente acqua distillata.

Controllare periodicamente la densità della soluzione delle cellule con il comune densimetro, essa non deve risultare inferiore a 1,40.

Curare gli attacchi dei fili, essi devono essere sempre puliti e liberi di tracce di acido, proteggendoli con vaselina per evitare corrosioni.

www.rpw.it

Se la luce è debole e si va spegnendo quando il motore è fermo si deve subito ricaricare la batteria. Dev'essere pure caricata una batteria in cui la soluzione abbia un peso specifico inferiore a 1,14 e un voltaggio inferiore a 1,185 per elemento.

Nel caso non fosse possibile effettuare la carica per mezzo della dinamo, togliere la batteria dalla macchina e farla caricare in un'officina appositamente attrezzata.

Quando la batteria non viene impiegata per un lungo periodo (stagione invernale) è consigliabile toglierla dalla macchina e farla caricare in modo che il peso specifico della soluzione ed il voltaggio siano quelli indicati.

La batteria dovrà essere tenuta in una località fresca e secca, facendola ricaricare ogni due mesi circa.

Per evitare che la batteria abbia a scaricarsi anzi tempo, durante lunghe fermate notturne si tolga la lampadina principale del faro e la si sostituisca con quella ausiliaria la quale consuma molto meno.

GUASTI ALL'IMPIANTO LUCE

Se si avrà cura della propria macchina è difficile che la dinamo spinterogeno abbia a guastarsi. Se alla verifica periodica a cui si sottoporrà di tempo in tempo la dinamo, si riscontrasse che qualche spazzola fosse consumata al punto che la molla della spazzola restasse contro lo spigolo della guida, essa dovrà essere sostituita.

Se si denotassero delle irregolarità nell'impianto luce occorrerà, in primo luogo, verificare i fili conduttori. Quelli che presentano deterioramento nel rivestimento isolante dovranno essere riparati o sostituiti.

I conduttori possono allentarsi nei morsetti della dinamo, del faro o della batteria, essi vanno fortemente serrati.

Sostituire le lampadine bruciate con altre nuove.

Qualora i conduttori, le rispettive connessioni e le lampadine fossero in buono stato, si proceda all'esame della dinamo.

Si tolga la batteria allentando il manicotto che congiunge il conduttore della batteria stessa alla dinamo, si inserisca una lampadina e si metta in moto il motore.

Se la dinamo non dà corrente, è necessario inviarla ad un'officina specializzata per la dovuta riparazione.

www.rpw.it

GUASTI ALLA BATTERIA

Seguendo le norme date per la buona manutenzione della batteria, è difficile che avvengano delle avarie.

La batteria può guastarsi se, togliendo il coperchio, si pone inavvertitamente, qualche utensile di metallo sui suoi elementi, provocando corto circuito tra gli elementi stessi. Ciò provoca non soltanto lo scaricamento rapido ma è causa di danni agli elementi.

Si abbia quindi l'avvertenza di non appoggiar mai alcun oggetto metallico sulla batteria quando a questa sia stato tolto il coperchio.

Se si verificassero corti circuiti tra gli elementi, allentamento dei morsetti dei poli, cedimento di qualche piastra, screpolature nella massa degli elementi o della scatola, la batteria dovrà essere inviata presso un'officina specializzata per la debita riparazione.

www.rpw.it

Schema impianto elettrico dinamo spinterogeno

Per macchina W500 Normale

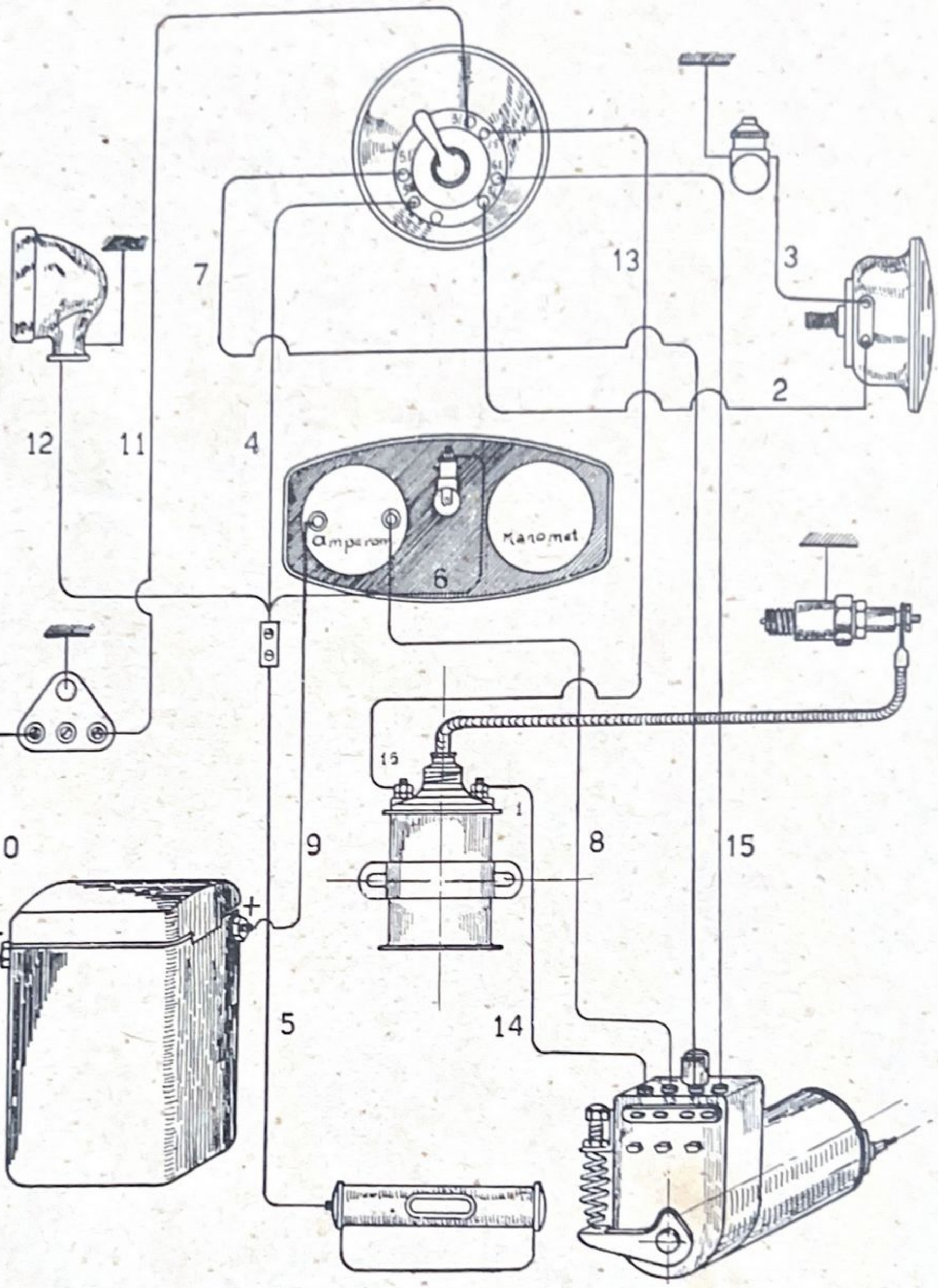

www.rpw.it

Schema dei circuiti
impianto elettrico - dinamo spinterogeno
Per macchina W 500 Sport

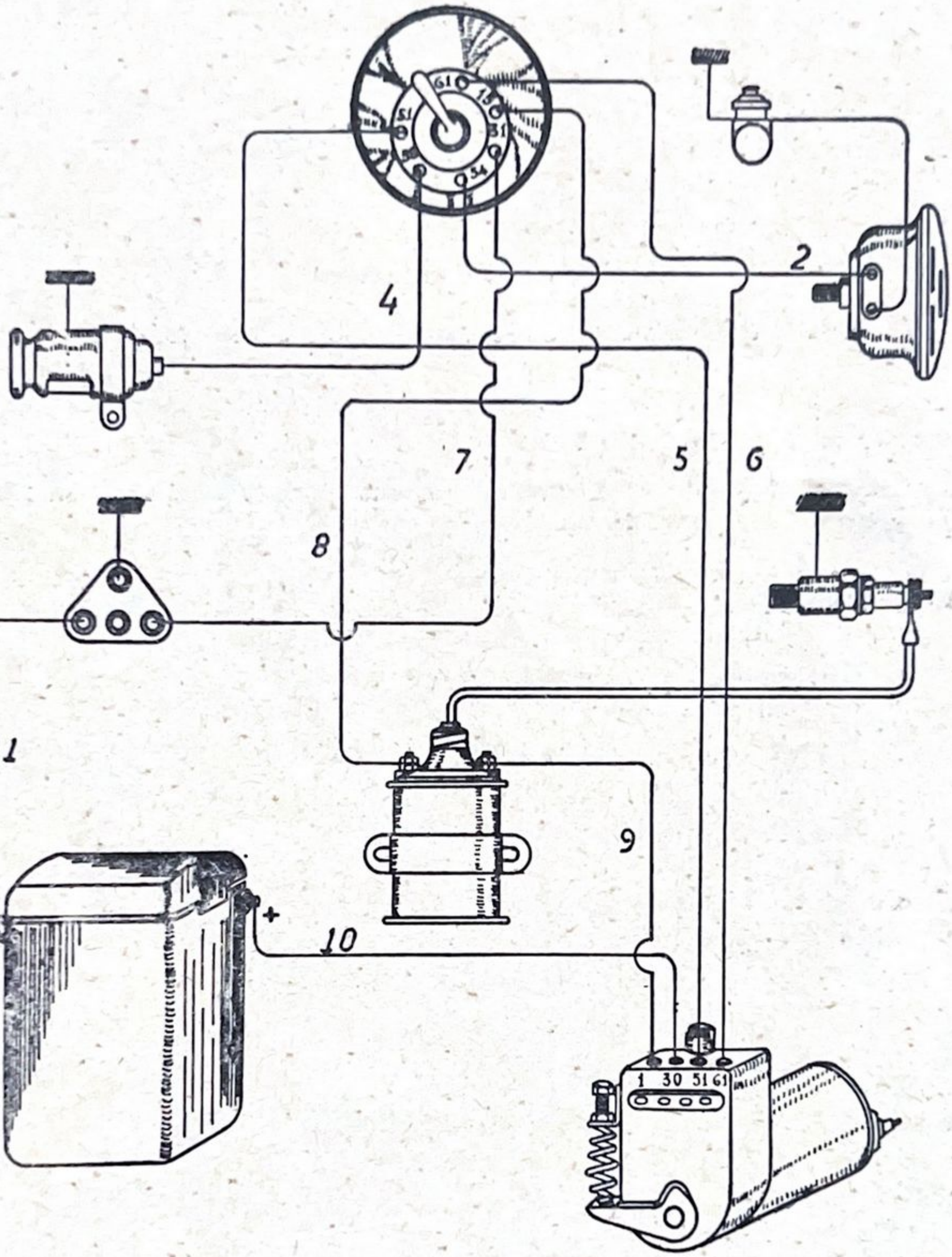

www.rpw.it

EVENTUALI INCONVENIENTI E RIMEDI DELLA MOTO

Per eliminare un inconveniente conviene procedere, con calma, sistematicamente per esclusione. Effettuare cioè successivamente ed ordinatamente le verifiche del caso in modo da poter restringere man mano il campo delle ricerche.

Ripetere le verifiche se non si è ben sicuri del risultato ottenuto; specialmente se l'esito sfavorevole della verifica esige una riparazione o cambio dei pezzi.

Il metter subito mano su questo o su quell'organo, allorchè si manifesti un difetto di funzionamento è sconsigliabile perchè ciò richiede molta pratica e conoscenza profonda della macchina.

Nelle pagine che seguono sono indicati tutti i difetti di funzionamento possibile del motore e sono divisi in 3 parti fondamentali:

Motore si ferma - Motore parte - Motore non parte.

Pochi esercizi fatti con queste istruzioni conducono il motociclista ad intuire rapidamente ed a localizzare il difetto.

Seguono i difetti per il **Cambio di Velocità - Frizione - Freni - Macchina in generale.**

CAMBIO DI VELOCITÀ - RUMOROSITÀ
MANOVRA MALDESTRA
GRASSO INSUFFICIENTE O INEFFICACE
INGRANAGGI DETERIORATI
NON STANNO INNESTATE LE MARCE
MOLLA ROTTA O ALLENTATA DEL NOTTOLINO DI FERMO DELLA FORCELLA SCORREVOLE

FRIZIONE - SLITTAMENTO
1) MANOVRA MALDESTRA
2) MANCANZA DI GIUOCO TRA LEVE E COMANDO ASTA
3) DISCHI LOGORATI

MACCHINA - FORCELLA ELASTICA - CIGOLIO
LUBRICAZIONE INSUFFICIENTE AI PERNI E DADI

FRENI - SLITTANO
TAMBURO SPORCO D'OLIO

www.rpw.it

MOTORE PARTE

GIRA MALE

Motore debole

- Costantemente
  - Buona messa in fase
    - Poca compressione
    - Valvole da smerigliare
    - Valvola scarico non chiude
    - Valvola scarico ritarda
    - Silenziatore
    - Falsa messa a posto albero a cammes
    - Troppa o poca aria
    - Tubo benzina otturato in parte
    - Depositi carboniosi
    - Puntine mal registrate
- Ad intervalli rari
  - Valvole con cattive tenute. Parziale otturazione tubo della benz.

Motore batte

- Preaccensione
- Autoaccensione
- Surriscaldament.
  - Candela sporca
  - Puntine platinate sporche
  - Corto circuito causale

Motore manca (colpi Ratés)

- Scintilla irregolare
  - Miscela debole
  - Acqua nella benzina
  - Benzina vecchia
- Scintilla buona
  - Valvola che non chiude bene e in fretta
  - Motore sporco internamente

GIRA BENE SOLO IN PIANO MALE IN SALITA

- Troppo alto il rapporto di velocità cambiare marcia
- Velocità esatta
  - Troppa aria
  - Accensione avanzata
  - Candela sporca

www.rpw.it

MOTORE NON PARTE

- Il carburatore dà benzina agitando l'ago del galleggiante
  - Scintilla alla candela
    - Scintilla troppo debole per accendere la miscela sotto compressione
    - Corto circuito alla candela o agli attacchi
  - Senza scintilla
    - Scintille all'esterno del filo
      - Corto circuito
      - Scintilla debole
      - Cattiva distanza punte candela
      - Candela sporca o rotta
    - Mancanza di scintilla all'esterno del filo
      - Cattivo isolamento filo
      - Contatti errati
      - Punte platinate sporche
      - Interruttore sporco d'olio
      - Spazzola carbone rotta
- Il carburatore non dà benzina agitando l'ago del carburatore
  - Rubinetto chiuso
    - aprirlo
  - Rubinetto aperto
    - Tubo benzina otturato
      - pulirlo
      - Mancanza di tenuta
    - Aria nel tubo benzina
    - Gigleur sporco
    - Ago del galleggiante che non si muove

www.rpw.it

MOTORE SI FERMA

Manca benzina al carburatore

- Rubinetto chiuso
- Aria nel tubo benzina
- Gigleur o tubo benzina otturato

Benzina al carburatore

Scintilla candela

Buona compressione

- Molla valvola rotta
- Surriscaldamento
- Grippaggio
- Lubrificazione scarsa o mancante

Senza compressione

- Valvola rotta
- Anelli del pistone rotti
- Anelli incollati
- Valvola pigra
- Pistone rotto
- Biella rotta
- Manovella rotta

Senza Scintilla candela

Spinterogeno non dà corrente

- Punte platino annerite
- Condensatore guasto
- Corto circuito
- Cattivo isolamento
- Contatti sporchi

Spinterogeno dà corrente

- Candela sporca
- Candela rotta
- Errore d'attacco fili
- Filo candele difettoso

www.rpw.it

www.rpw.it

DISTINTA

PARTI DI RICAMBIO

Moto 500 cc. Normale - 2ª Serie
Moto 500 cc. Sport - 2ª Serie

Moto W 500 cc. Normale - 3ª Serie
Moto W 500 cc. Sport - 3ª Serie

Le parti di ricambio componenti la motocicletta Tipo 500 sono punzonate **« Bianchi »** o con speciale timbro di controllo.

www.rpw.it

www.rpw.it

Moto 500 cc. Normale

2ª Serie

www.rpw.it

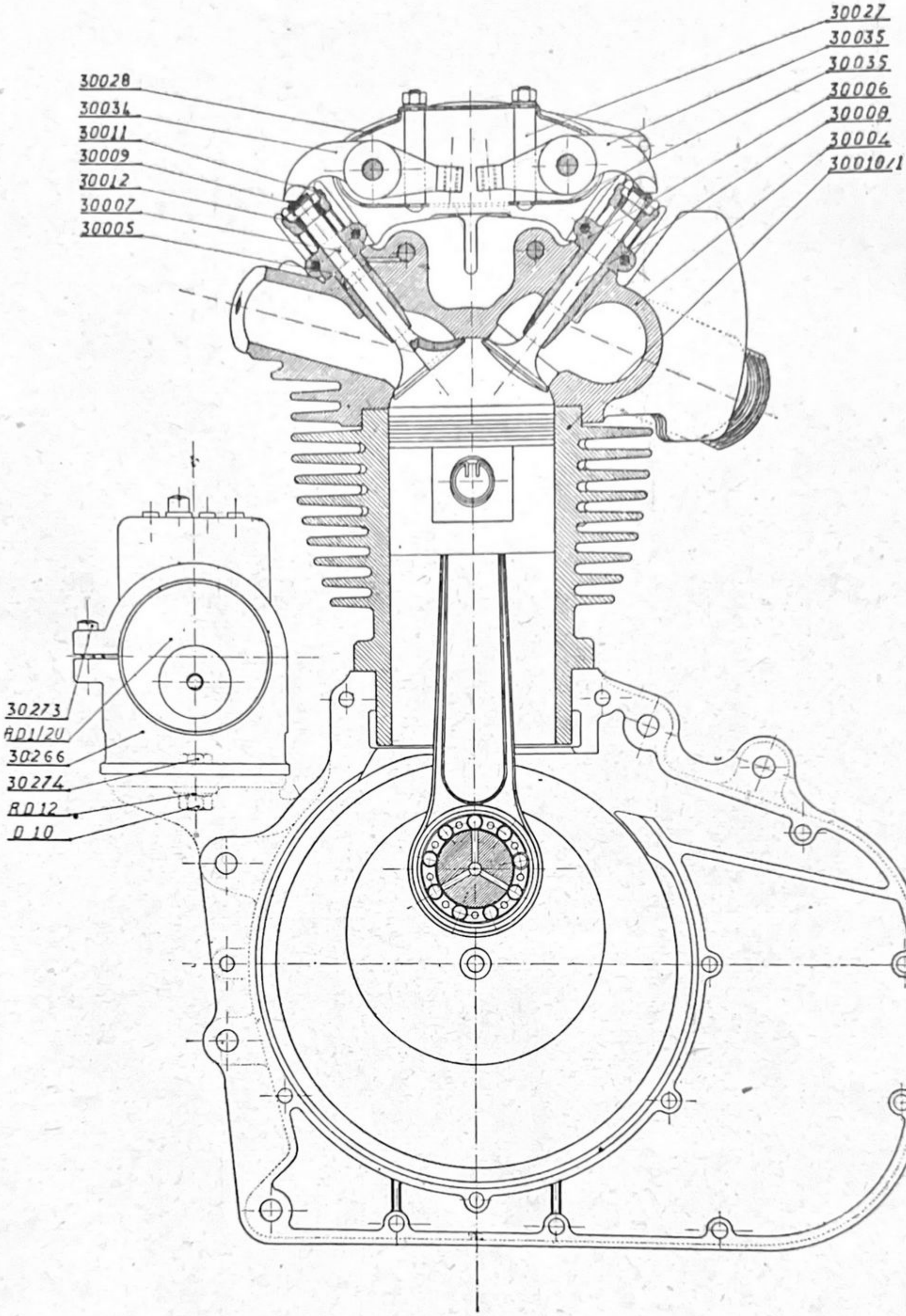
30027
30035
30035
30006
30008
30004
3001071
30028
30034
30011
30009
30012
30007
30005
30273
RD1/2U
30266
30274
RD12
D10

www.rpw.it

Nº Matricola	Pezzi	DENOMINAZIONE	Prezzo Lire
		MOTORE	
30004	1	Testa cilindro	
30005	1	Guida valvola di aspirazione	
30006	1	Guida valvola di scarico	
30007	1	Valvola di aspirazione	
30008	1	Valvola di scarico	
30009	1	Capelletto per valvola	
30010	4	Molla richiamo valvole	
30011	2	Piattello reggi molle valvole	
30012	2	Rondella spaccata per piattello reggi molle valvole .	
30028	1	Coperchio superiore del supporto levette	
30031	1	Perno per levette comando valvole	
30033	2	Manicotto intermedio ai due anelli porta rulli . . .	
30034	1	Levetta comando valvola di aspirazione	
30035	1	Levetta comando valvola di scarico	
30036	2	Puntalino per bilancere	
30037	1	Coperchio esterno per supporto levette	
30038	2	Bottone per chiusura coperchio	
30059	1	Cuscinetto a rullini lato trasmissione 30 × 52 × 22 . .	
30068	3	Segmenti per pistone	
30069	1	Segmento raschia olio per pistone	
30082	3	Rondella di battuta per cuscinetti	
30083	2	Dadi del perno per biella	
30085	1	Volano motore lato trasmissione	
30086	1	Volano motore lato distribuzione	
30090	1	Tubo copri asta comando valvole	
30091	1	Raccordo per chiusura tubo copri aste comando valvole	
30092	1	Bussola con flangia per guida punterie	
30094	2	Tubo per aste comando valvole	

www.rpw.it

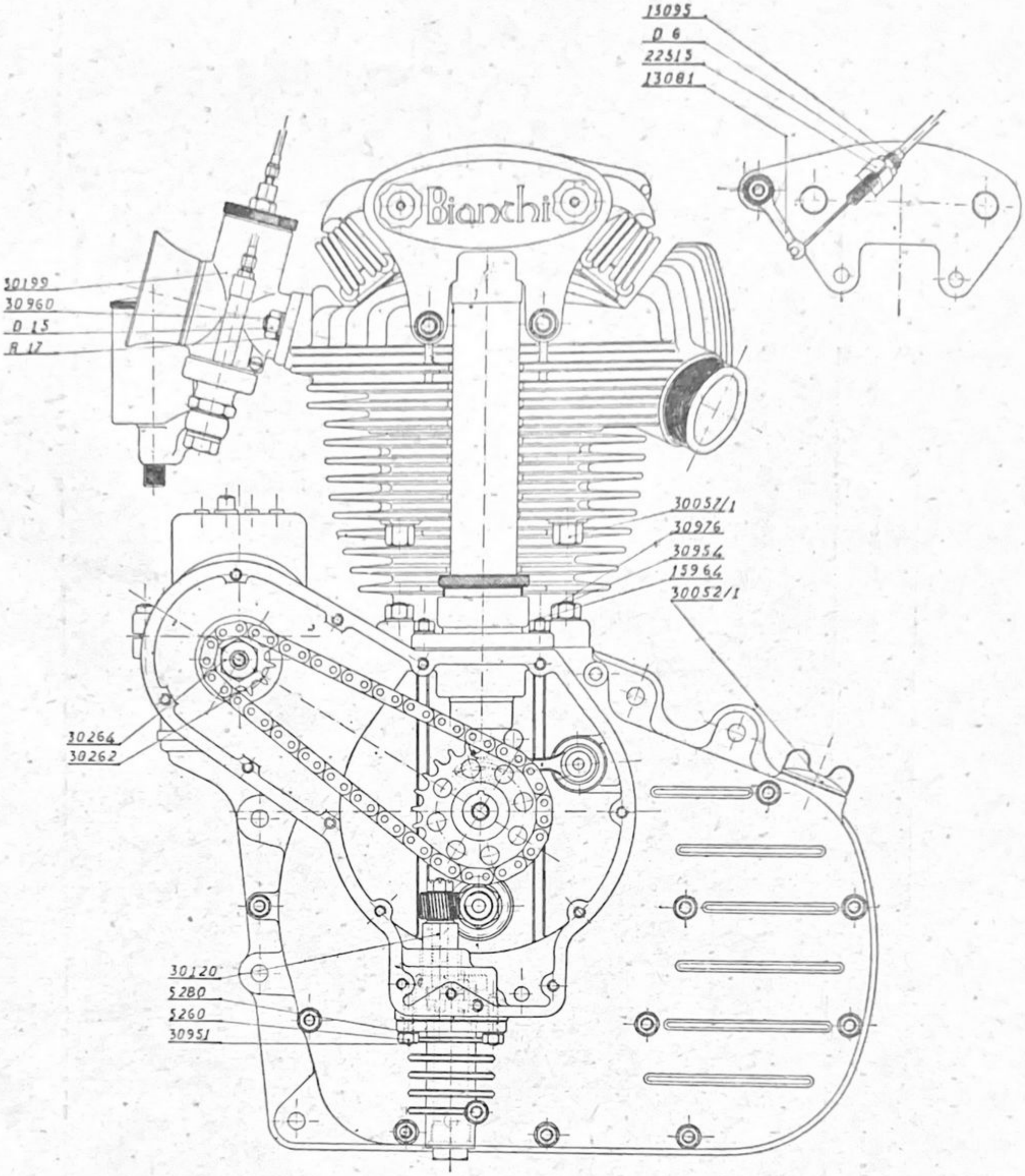
15095
D 6
22515
13081
30199
30960
D 15
A 17
30057/1
30976
30954
15964
30052/1
30264
30262
30120
5280
5260
30951
Bianchi

www.rpw.it

Nº Matricola	Pezzi	DENOMINAZIONE	Prezzo Lire
30095	2	Puntalino per asta comando valvole	
30096	2	Punterie	
30097	2	Levette per distribuzione	
30100	1	Ingranaggio a cam.	
30103	1	Pignone sul perno del volano com. ingran. cam.	
30108	1	Chiavetta per manicotto parastrappi	
30109	2	Chiavetta per ingranagg. comando distribuzione e comando catena magnete	
30110	1	Chiavetta per pignone comando pompa olio	
30112	1	Cuscinetto a sfere oscillante sul perno volano lato distribuzione	
30113	2	Rondella di battuta per cuscinetto a sfere	
30114	1	Anello tenuta cuscinetto a sfere	
30120 a	1	Complessivo pompa olio	
30121	1	Corpo della pompa olio	
30122 a	1	Disco tenuta ingranaggi della pompa olio	
30123	1	Tappo di chiusura disco di tenuta ingranaggi pompa olio	
30125	1	Ingranaggio pompa olio	
30128	1	Pignone al motore comando pompa olio	
30134 a	1	Tappo per retina filtro olio	
30138	1	Rondella di tenuta tappo filtro olio	
30147	1	Raccordo con tubo porta olio alla biella	
30149	1	Guarnizione per raccordo porta olio alla biella	
30170	1	Rondella di spessore tra il pignone e ingranaggio com. pompa olio	
30171	1	Dado di chiusura ingranaggio comando pompa olio e pignone comando distribuzione	
30181	1	Manicotto per parastrappi al motore	
30182	1	Ingranaggio al motore di trasmissione al cambio di velocità	

www.rpw.it

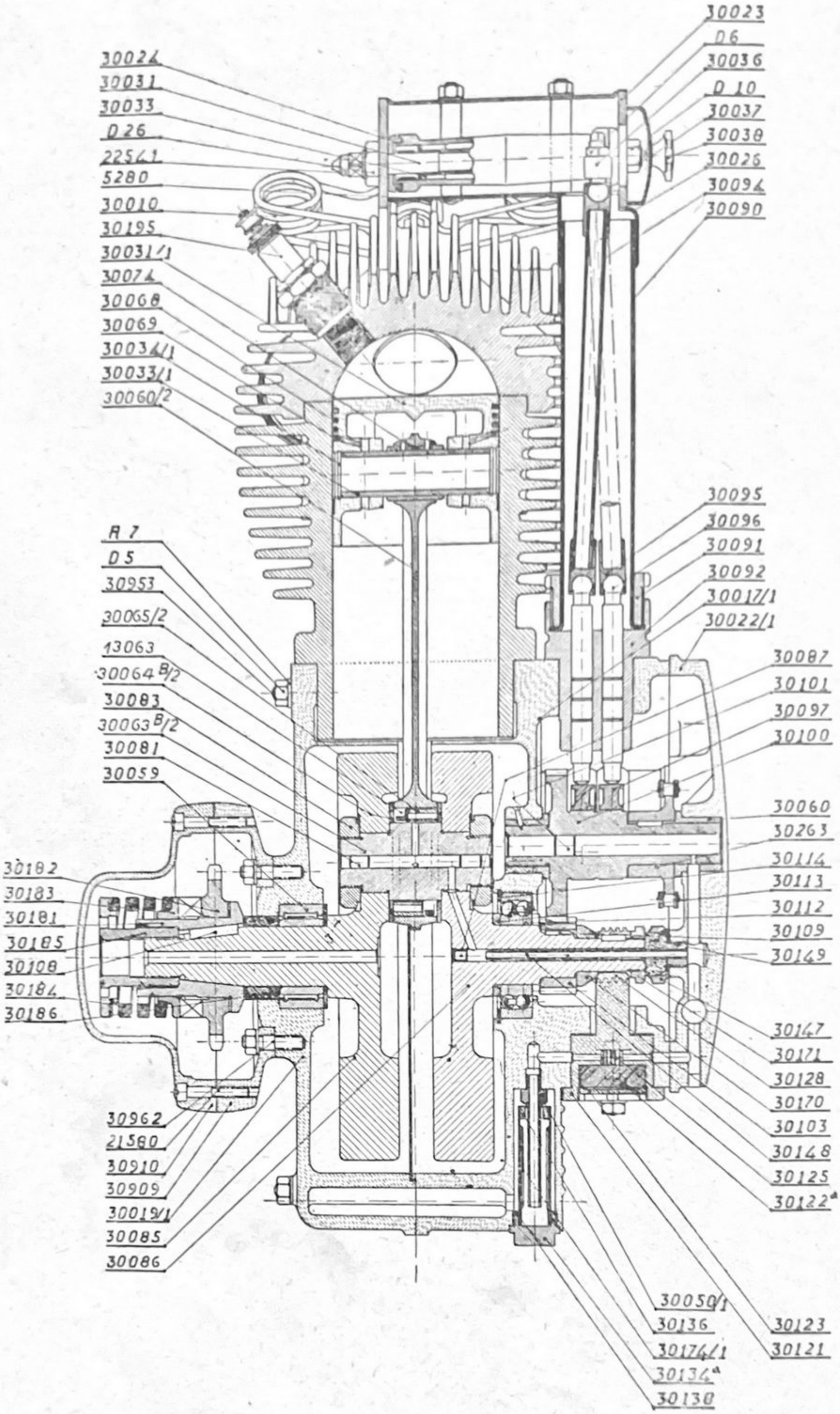
30024
30031
30033
D 26
22541
5280
30010
30195
30031/1
30074
30068
30069
30034/1
30033/1
30060/2
A 7
D 5
30953
30065/2
13063
30064 B/2
30083
30063 B/2
30081
30059
30182
30183
30181
30185
30108
30184
30186
30962
21580
30910
30909
30019/1
30085
30086
30023
D 6
30036
D 10
30037
30038
30026
30094
30090
30095
30096
30091
30092
30017/1
30022/1
30087
30101
30097
30100
30060
30263
30114
30113
30112
30109
30149
30147
30171
30128
30170
30103
30148
30125
30122
30050/1
30136
30174/1
30134
30130
30123
30121

www.rpw.it

Nº Matricola	Pezzi	DENOMINAZIONE	Prezzo Lire
30183	1	Innesto scorrevole del parastrappi al motore . . .	
30184	1	Molla per parastrappi ingranaggio motore	
30185	1	Manicotto di chiusura e reggi molla parastrappi . .	
30196	1	Manicotto tenuta olio dall'albero motore lato trasmiss.	
30195	1	Candela	
30199	1	Carburatore	
30262	1	Pignone alla dinamo	
30263	1	Ingranaggio comando dinamo	
30264	1	Manicotto fissa pignone dinamo	
30266	1	Supporto dinamo spinterogeno	
30273	2	Vite per morsetto	
30274	2	Bullone fissa supporto alla piastra del carter motore .	
30909	1	Parte interna del carter copricatena di trasmissione motore cambio	
30910	1	Parte esterna del carter copricatena di trasmissione motore cambio	
30951	2	Prigioniero per fissag. della pompa al carter motore .	
30953	12	Tirante chiusura carter motore	
30960	2	Prigionieri fissaggio carburatore al cilindro	
30962	6	Prigioniero fissaggio carter copricatena al carter mot.	
30954	4	Prigioniero fissaggio cilindro al motore	
30976	8	Dadi fissa cilindro e testa	
13081	1	Leva comando alza valvola	
13095	1	Tendi filo per alza valvola	
15964	2	Prigioniero	
21580	10	Vite	
22541	2	Ingrassatore a pressione	
30010/1	1	Cilindro motore	
30017/1	1	Carter motore lato distribuzione	
30019/1	1	Carter motore lato trasmissione	

www.rpw.it

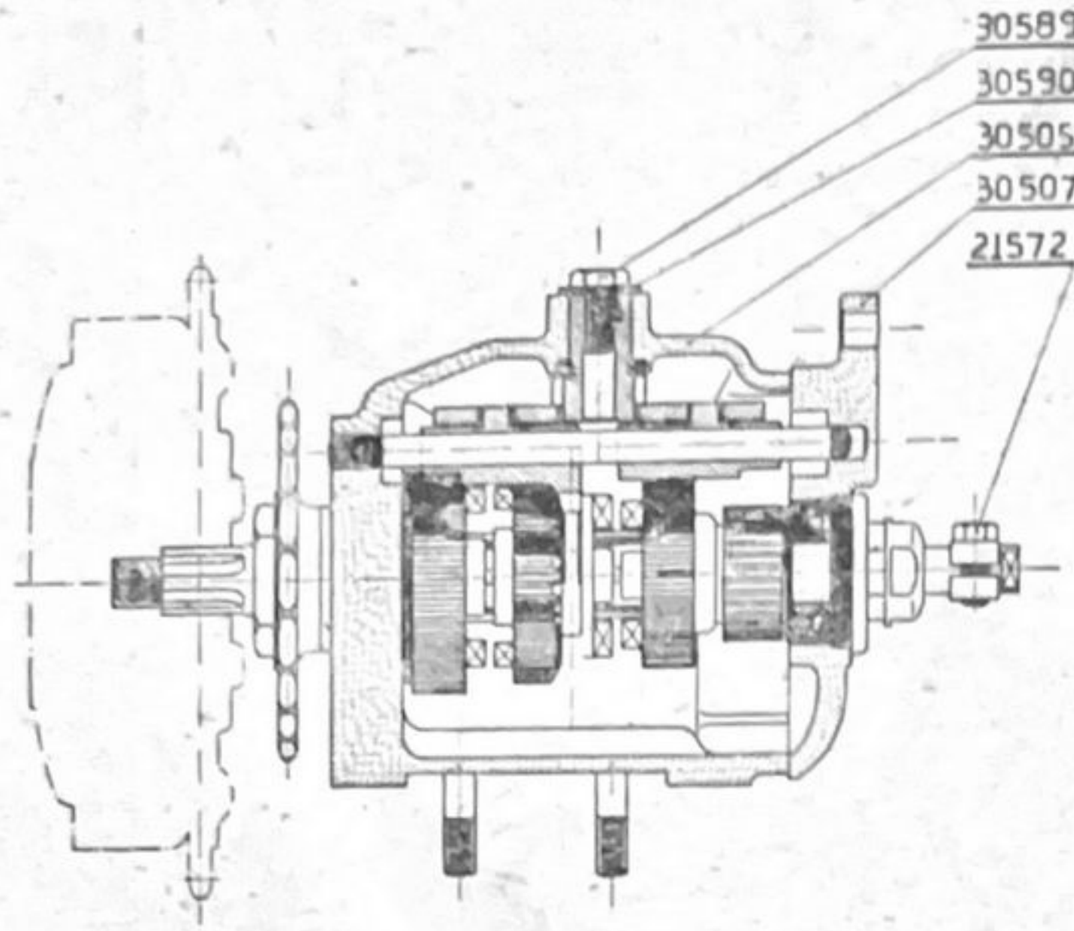
30589/1
30590/1
30505/1
30507/1
21572

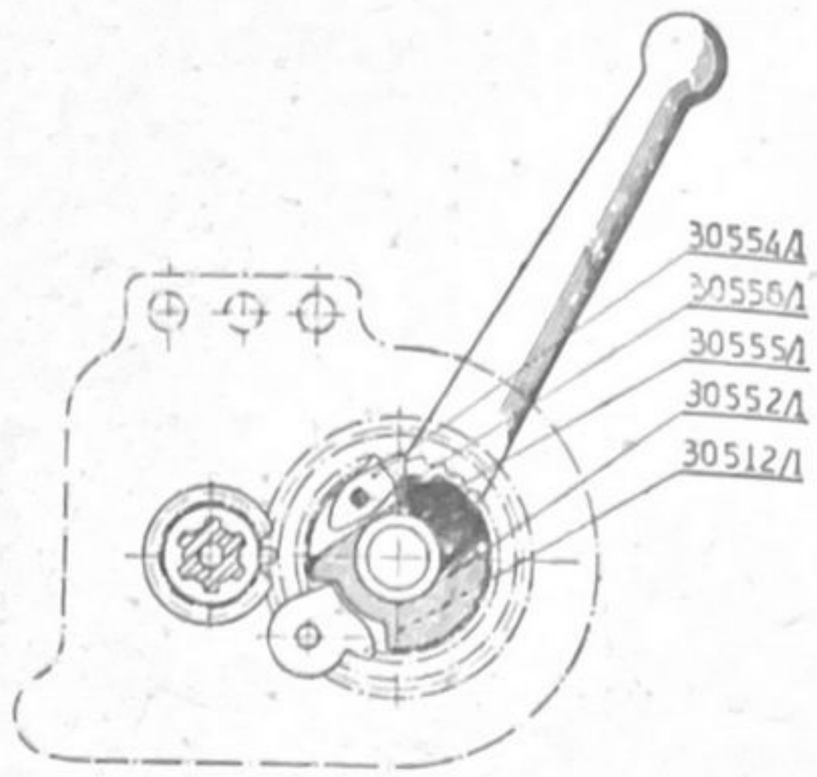
30554/1
30556/1
30555/1
30552/1
30512/1

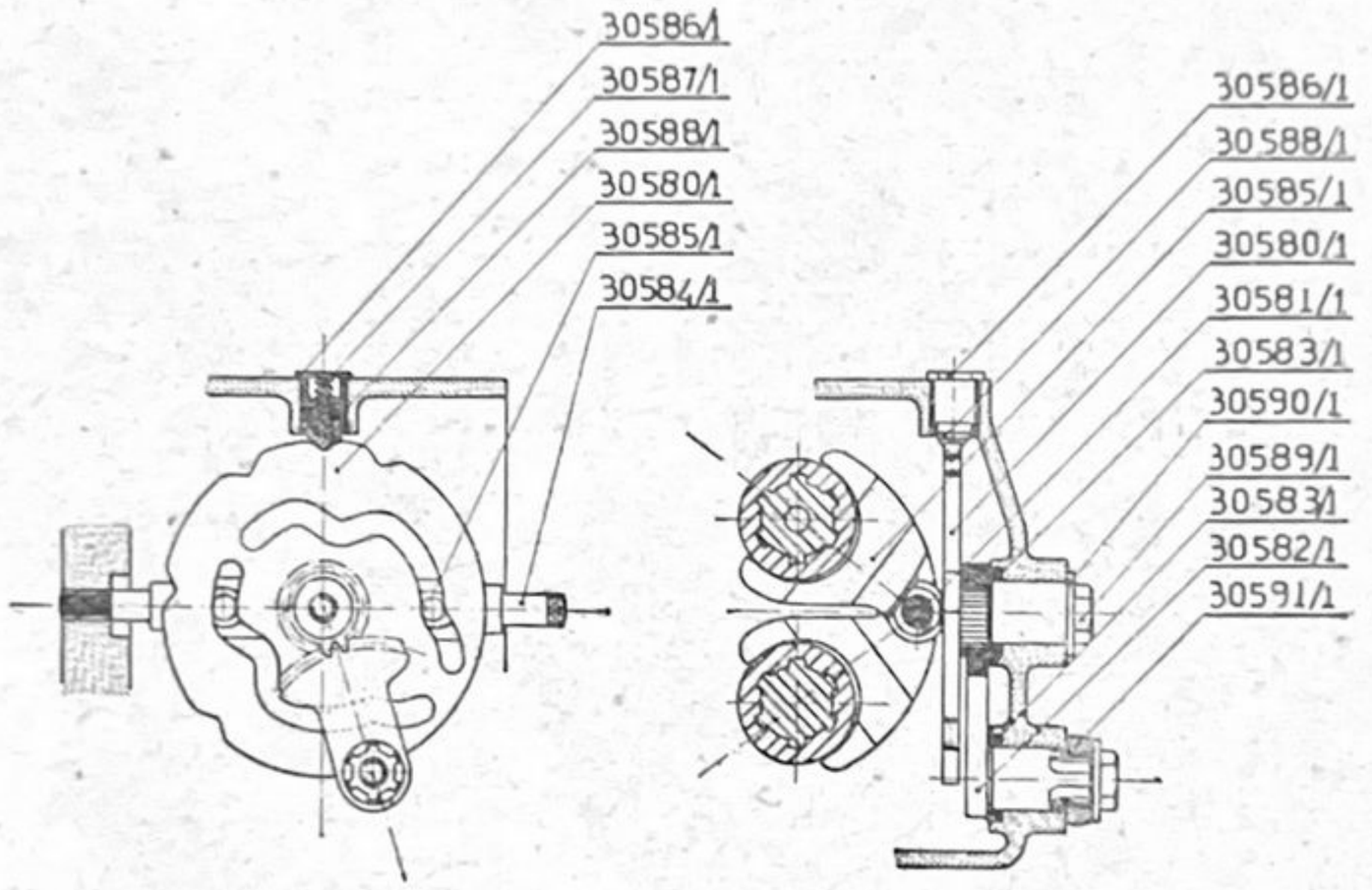
30586/1
30587/1
30588/1
30580/1
30585/1
30584/1
30586/1
30588/1
30585/1
30580/1
30581/1
30583/1
30590/1
30589/1
30583/1
30582/1
30591/1

www.rpw.it

Nº Matricola	Pezzi	DENOMINAZIONE	Prezzo Lire
30022/1	1	Coperchio carter distribuzione	
30025/1	1	Protezione per sotto carter motore	
30031/1		Pistone motore	
30033/1	1	Spinotto per pistone	
30034/1	2	Molla ritegno spinotto	
30043/1	1	Protezione uscita fili dalla dinamo spinterogeno	
30060/2		Biella motore	
30063 b/2		Perno per biella	
30064 b/2		Rondella di battuta	
30065/2		Anello porta rulli	
30045/1		Complessivo filtro per olio	
30050/1	1	Tubetto presa olio alla pompa	
30052/1	1	Tappo con astina per il controllo livello dell'olio nel serbatoio	
30055/1	1	Guarnizione tra i due mezzi carter motore	
30057/1	4	Bullone fissa testa al cilindro motore	
		CAMBIO	
30505/1		Scatola cambio velocità	
30507/1	1	Coperchio scatola cambio di velocità	
30508/1	1	Rondella di battuta cuscinetto e tenuta olio	
30509/1	1	Rondella interna per tenuta olio	
30510/1	4	Prigionieri fissaggio scatola cambio al supporto	
30514/1	1	Tappo olio	
30515/1	1	Cuscinetto oscillante per albero cambio frizione	
30516/1	6	Prigionieri sulla scatola per chiusura coperchio	
30517/1	6	Dadi chiusura coperchio scatola cambio	
30520/1	1	Albero del cambio e frizione	

www.rpw.it

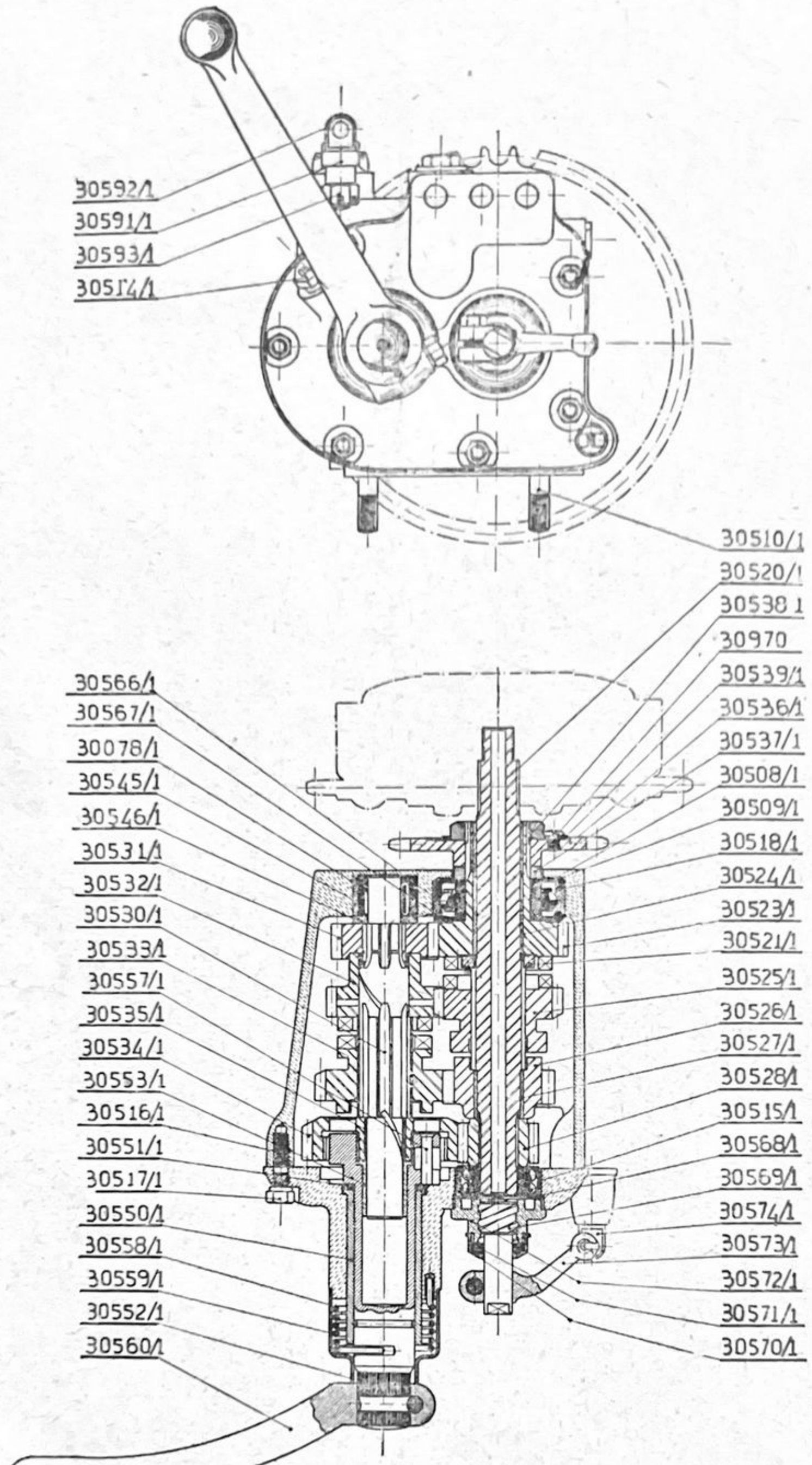
30592/1
30591/1
30593/1
30514/1
30510/1
30520/1
30538 1
30970
30539/1
30536/1
30537/1
30508/1
30509/1
30518/1
30524/1
30523/1
30521/1
30525/1
30526/1
30527/1
30528/1
30515/1
30568/1
30569/1
30574/1
30573/1
30572/1
30571/1
30570/1
30566/1
30567/1
30078/1
30545/1
30546/1
30531/1
30532/1
30530/1
30533/1
30557/1
30535/1
30534/1
30553/1
30516/1
30551/1
30517/1
30550/1
30558/1
30559/1
30552/1
30560/1

www.rpw.it

Nº Matricola	Pezzi	DENOMINAZIONE	Prezzo Lire
30520 a/1	1	Albero del cambio e frizione	
30518/1	1	Cuscinetto a sfere	
30520 b/1	1	Linguetta per albero del cambio e frizione	
30521/1	1	Rondella reggi spinta frizione	
30523/1	1	Ingranaggio per la 4ª velocità	
30524/1	2	Bussola per ingranaggio della 4ª velocità	
30525/1	1	Ingranaggio scorrevole per la 3ª velocità	
30526/1	1	Ingranaggio per la 2ª velocità	
30527/1	1	Bussola per ingranaggio della 2ª velocità	
30528/1		Ingranaggio 1ª velocità e messa in marcia	
30530/1	1	Albero per ingranaggio rinvio	
30531/1	1	Ingranaggio rinvio principale per la 1ª - 2ª - 3ª velocità	
30532/1	1	Ingranaggio rinvio per la 3ª velocità	
30533/1	1	Ingranaggio rinvio per la 2ª velocità	
30534/1	1	Ingranaggio rinvio 1ª velocità e messa in marcia . .	
30535/1	1	Bronzina per ingranaggio rinvio 1ª velocità	
30537/1	1	Rondella di battuta tra pignone catena e cuscinetto .	
30538/1	1	Dado fissa pignone per catena alla ruota posteriore .	
30536/1	1	Pignone per catena dal cambio alla ruota posteriore .	
30539/1	1	Rondella tenuta dado fissa pignone	
30545/1	1	Bussola per rullini al perno per ingranaggi di rinvio .	
30546/1	2	Rondelle di battuta per bussola porta rullini . . .	
30550/1	1	Bussola nel coperchio scatola cambio per albero messa in marcia	
30551/1	1	Rondella di guarnizione nella bussola per albero messa in marcia	
30552/1	1	Albero per messa in marcia	
30553/1	1	Bronzina nell'albero messa in marcia	
30554/1	1	Martelletto sull'albero messa in marcia	
30555/1	1	Molla per puntalino	

www.rpw.it

Nº Matricola	Pezzi	DENOMINAZIONE	Prezzo Lire
30556/1	1	Puntalino per molla comando martelletto	
30557/1	1	Spina per martelletto	
30558/1	1	Coprimolla per pedivella messa in marcia	
30559/1	1	Molla richiamo pedivella messa in marcia	
30560/1	1	Pedivella messa in marcia	
30565/1	1	Rondella fra cuscinetto a sfere e albero cambio frizione	
30566/1	1	Rondella di spessore	
30567/1	1	Rondella para olio al cuscinetto a sfere per ingranaggio 4ª velocità	
30568/1	1	Rondella fra cuscinetto a sfere e madrevite	
30569/1	1	Vite comando frizione	
30570/1	1	Cappelletto per madrevite	
30571/1	2	Rondella di guarnizione nel cappelletto	
30572/1	1	Madrevite comando frizione	
30573/1	1	Levetta per vite comando frizione	
30574/1	1	Attacco per registro guarnizione filo comando frizione	
30579/1	1	Camma e pignone completi	
30582/1	1	Settore comando camma	
30583/1	2	Rondella di guarnizione	
30584/1	1	Perno per forcelle	
30585/1	2	Forcella comando ingranaggi cambio	
30586/1	1	Bussola per nottolino di fermo camma	
30587/1	1	Molla per nottolino di fermo camma	
30588/1	1	Nottolino di fermo camma	
30589/1	2	Bullone per perni di tenuta movimento comando cambio	
30590/1	2	Rondella per bulloni tenuta perni movimento comando cambio	
30591/1	1	Levetta esterna alla scatola comando settore	
30592/1	1	Snodo per levetta esterna	

www.rpw.it

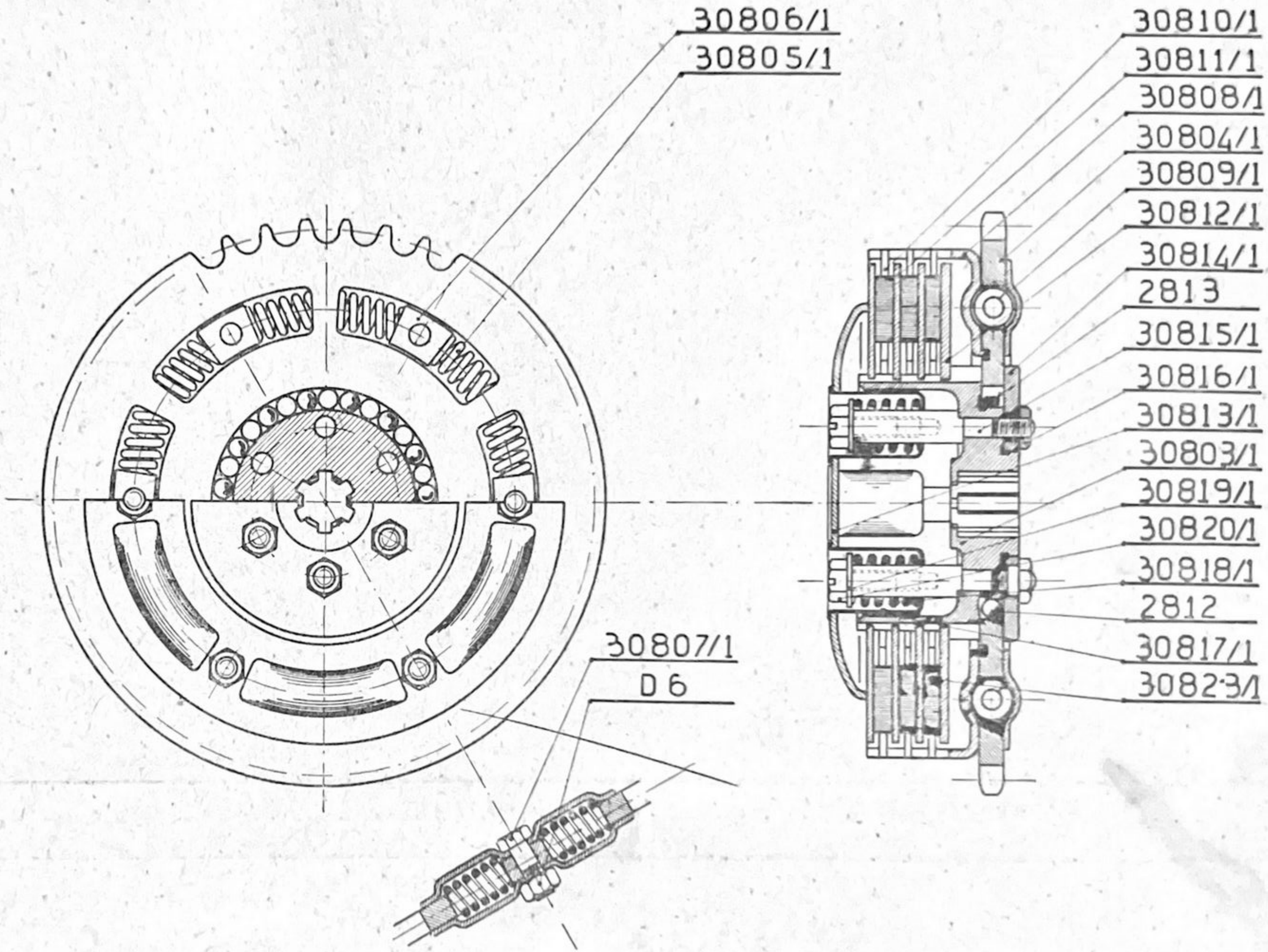
30806/1
30805/1
30810/1
30811/1
30808/1
30804/1
30809/1
30812/1
30814/1
2813
30815/1
30816/1
30813/1
30803/1
30819/1
30820/1
30818/1
2812
30817/1
30823/1
30807/1
D 6

www.rpw.it

Nº Matricola	Pezzi	DENOMINAZIONE	Prezzo Lire
30593/1	1	Dado per snodo	
2812	16	Sfera di registro ingranaggio sul disco principale . .	
2813	16	Rullo di registro ingranaggio sul disco principale . .	
		FRIZIONE	
30800/1	•	Frizione completa	
30803/1	1	Manicotto principale della frizione	
30804/1	1	Ingranaggio della frizione	
30805/1	12	Molla parastrappi frizione	
30806/1	6	Tassello per molle parastrappi frizione	
30807/1	6	Bullone fissaggio tamburo e disco esterno all'ingranaggio frizione	
30808/1	1	Tamburo per dischi frizione	
30809/1	1	Disco esterno tenuta tamburo	
30810/1	3	Disco maschio per frizione	
30811/1-12/1		Disco femmina per frizione	
30813/1	1	Piatto di pressione sui dischi frizione	
30814/1	1	Disco tenuta rulli sfere per ingranaggio frizione . .	
30815/1	6	Colonnette d'unione tra manicotto principale e disco tenuta rulli e sfere	
30816/1	6	Dado per fissaggio piastra tenuta rulli e sfere . . .	
30817/1	6	Reggi molle richiamo frizione	
30818/1	6	Molla frizione	
30819/1	6	Rondella tenuta molle frizione	
30820/1	6	Vite tenuta molle frizione	
30821/1	1	Asta comando frizione	
30822/1	1	Puntalino comando frizione	
30823/1	54	Settori di ferodo per frizione	

www.rpw.it

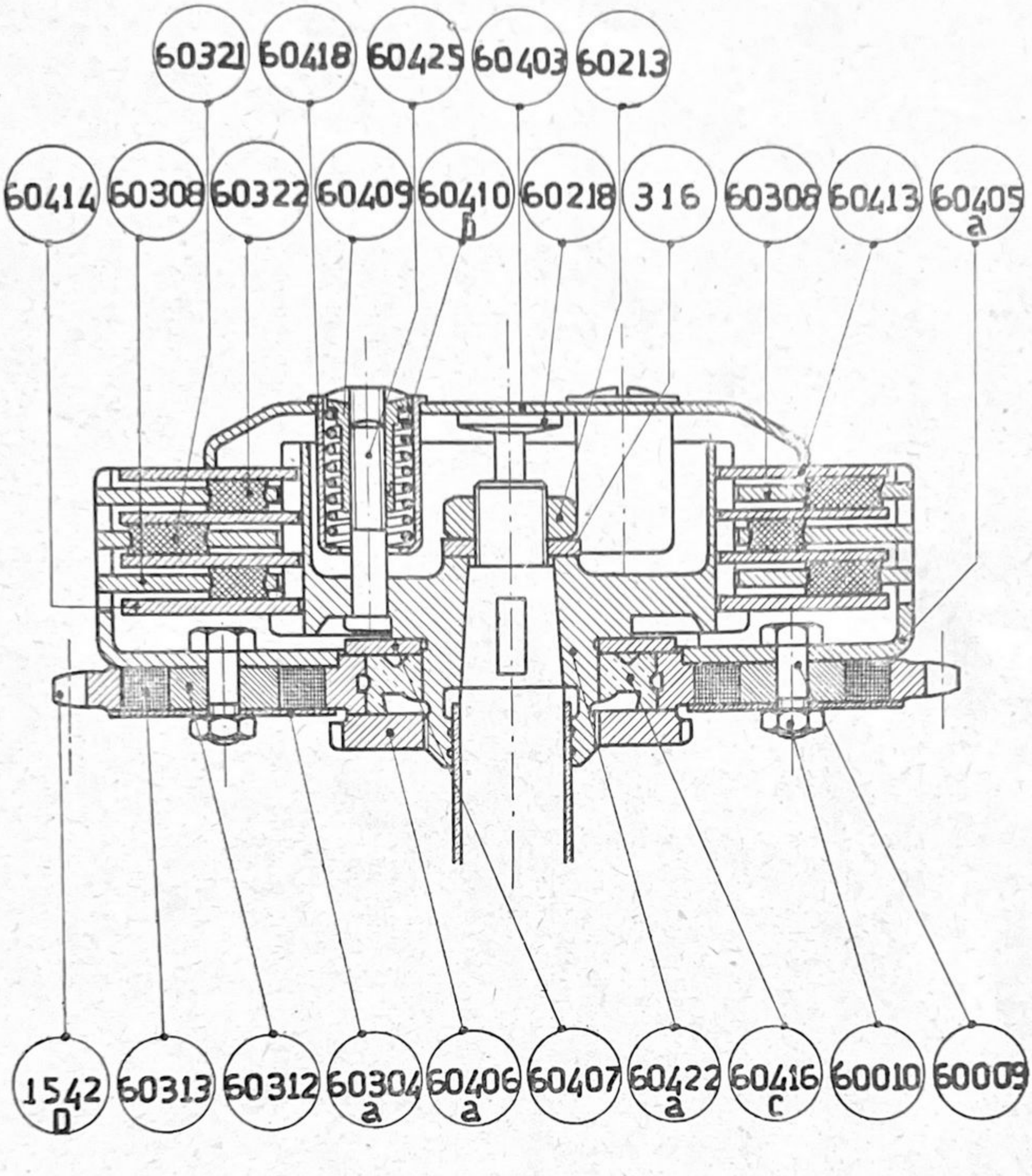
60321
60418
60425
60403
60213
60414
60308
60322
60409
60410
b
60218
316
60308
60413
60405
a
1542
D
60313
60312
60304
a
60406
a
60407
60422
a
60416
c
60010
60009

www.rpw.it

Nº Matricola	Pezzi	DENOMINAZIONE	Prezzo Lire
		TRASMISSIONE	
30905		Carter copricatena di trasmissione motore cambio . .	
30909	1	Parte interna del carter copricatena di trasmissione motore cambio	
30910	1	Parte esterna del carter copricatena di trasmissione motore cambio	
30911	1	Tappo spia del carter copricatena di trasmissione motore cambio	
30915	1	Copricatena alla ruota posteriore	
30920	1	Catena di trasmissione dal motore al cambio. Passo 1/2" Ø, rullo 8,5, larghezza interna 7,9. N. rulli e maglia di congiunzione	
30922/1	1	Catena di trasmissione dal cambio alla ruota posteriore. Passo 5/8" Ø, rullo 10, larghezza interna 6,5. N. rulli e maglia di congiunzione	
30925	1	Attacco anteriore portapompa	
30926	1	Attacco posteriore porta pompa	
		SILENZIATORE	
33187	1	Fascetta per fissaggio tubo uscita gas alla marmitta .	
31001/1	1	Tubo di scarico con marmitta, destro	
31002/1	1	Tubo di scarico con marmitta, sinistro	
31006/1	1+1	Tubo uscita gas	

www.rpw.it

Nº Matricola	Pezzi	DENOMINAZIONE	Prezzo Lire
		TIRANTI E PRIGIONIERI	
30951		Prigioniero per fissaggio della pompa olio al carter motore	
30952		Tirante per chiusura carter motore	
30953		Tirante per chiusura carter motore	
30954		Prigioniero per fissaggio cilindro al carter	
30955		Tirante fissaggio motore al telaio	
30956		Tirante per fissaggio attacco motore e supporto cambio	
30957		Tirante fissaggio motore all'attacco anteriore del telaio	
30958		Tirante fissaggio motore al tubo posteriore telaio . .	
30959		Tirante per forcella superiore del telaio	
30960		Prigioniero per fissaggio carburatore al cilindro . .	
30961		Prigioniero per fissaggio testa al cilindro	
30962		Prigioniero per fissaggio carter capricatena al motore	
30963		Tirante di fissaggio gommino battute cavalletto . .	
		BULLONI E VITI	
30965		Bullone diametro gambo mm. 6 lungo mm. 10 . .	
30966		» » » » 8 » » 24 . .	
30967		» » » » 7 » » 23 . .	
30970		Vite » » » 5 » » 65 . .	
30971		» » » » 6 » » 28 . .	
15978		Bullone » » » 7 » » 15 . .	
13438		» » » » 7 » » 20 . .	
2966		» » » » 7 » » 34 . .	
15977			
16386			
2979			
6566			

www.rpw.it

Nº Matricola	Pezzi	DENOMINAZIONE	Prezzo Lire
		DADI	
D 6		Dado da mm. 7 ribassato	
D 5		» » » 5 normale	
D 1		» » » 5 »	
5260		» » » 6 »	
D 10		» » » 8 »	
D 11		» » » 8 ribassato	
D 15		» » » 9 normale	
D 25		» » » 14 »	
D 26		» » » 14 ribassato	
D 30		» » » 10 normale	
D 20		» » » 12 »	
D 21		» » » 12 ribassato	
		RONDELLE	
5280		Rondella da mm. 6,25	
R 7		» » » 7,25	
R 3		» » » 5,25	
R 12		» » » 8,25	
R 17		» » » 9,25	
R 22		» » » 12,25	
R 27		» » » 14,25	
R 32		» » » 10,25	
		RONDELLE DI SICUREZZA	
30980/1		Rondella per viti fissa carterino copricatena	
30981/1		Rondella per levetta comando ceppi freno	

www.rpw.it

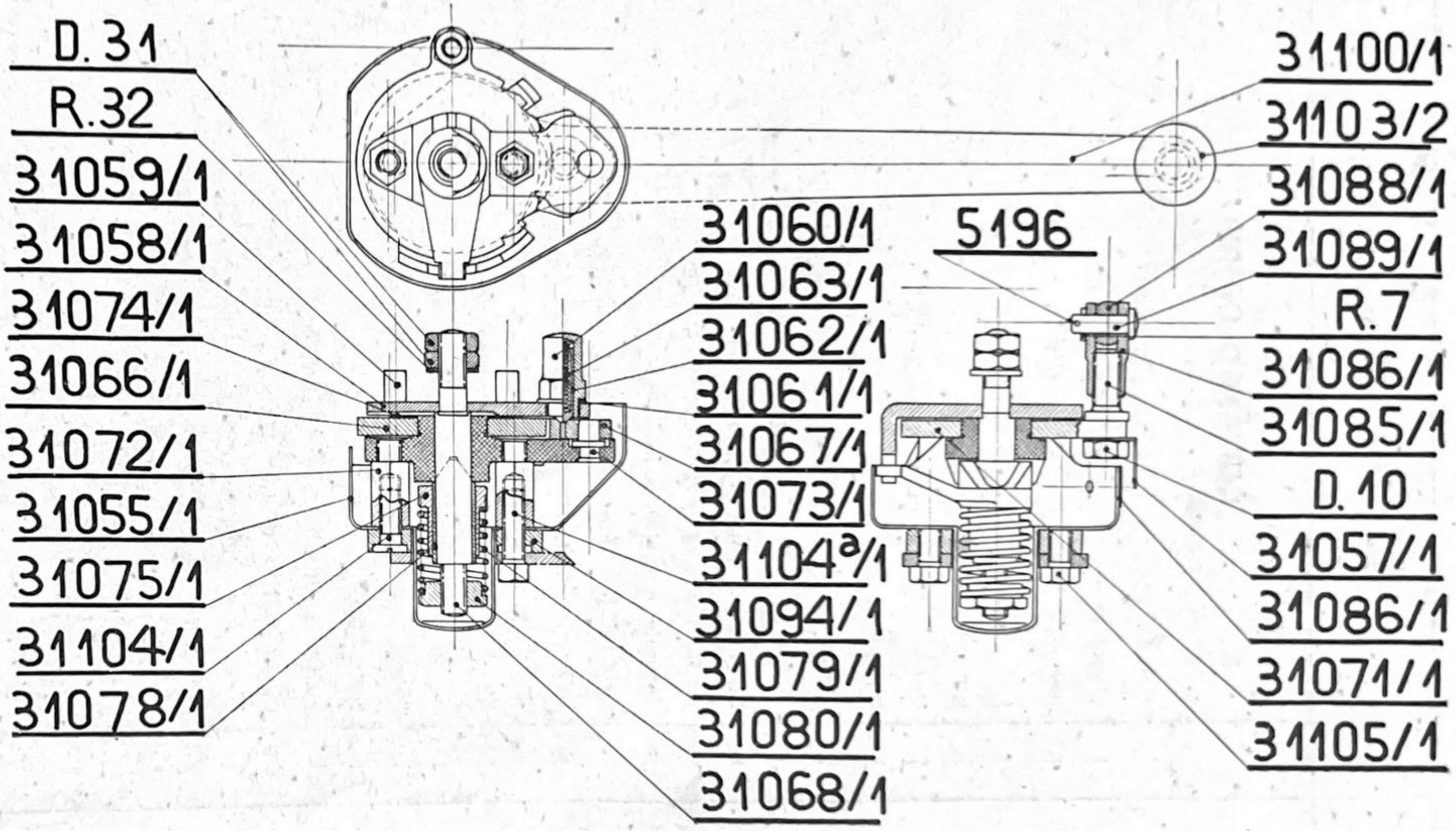
D.31
R.32
31059/1
31058/1
31074/1
31066/1
31072/1
31055/1
31075/1
31104/1
31078/1
31060/1
31063/1
31062/1
31061/1
31067/1
31073/1
31104ª/1
31094/1
31079/1
31080/1
31068/1
5196
31100/1
31103/2
31088/1
31089/1
R.7
31086/1
31085/1
D.10
31057/1
31086/1
31071/1
31105/1

www.rpw.it

Nº Matricola	Pezzi	DENOMINAZIONE	Prezzo Lire
		COMANDO CAMBIO	
31053/1		Congegno comando cambio a pedale assieme . .	
31055/1	1	Copri congegno comando cambio	
31058/1	1	Base di attacco congegno leva comando cambio . .	
31059/1	2	Pernietto di riferimento base di attacco congegno .	
31060/1	1	Bussola di guida puntalino	
21061/1	1	Rondella di battuta per bussola	
31062/1	1	Puntalino per bussola	
31063/1	1	Molla di rinvio bussola di guida puntalino	
31066/1	1	Disco dentato del preselettore	
31067/1	1	Dente di comando disco alla leva	
31068/1	1	Perno per congegno comando cambio	
31071/1	1	Attacco principale con innesto	
31072/1	2	Colonnette di fissaggio leva comando cambio . . .	
31073/1	1	Pernietto per dente di comando	
31074/1	1	Rondella di battuta dell'attacco principale con innesto	
31075/1	1	Manicotto per ritorno leve comando cambio . . .	
31078/1	1	Bussola interna al manicotto	
31079/1	1	Molla per congegno comando cambio	
31080/1	1	Dado reggimolla	
31085/1	1	Pernietto al disco per forcella	
31086/1		Forcelle per tirante comando cambio	
31088/1	1	Tirante comando cambio	
31089/1	2	Spina per forcella	
31094/1	1	Disco per fissaggio leva comando cambio	
31098/1	2	Rondella grower	
31100/1	1	Leva a pedale per comando cambio velocità tubi normali	

www.rpw.it

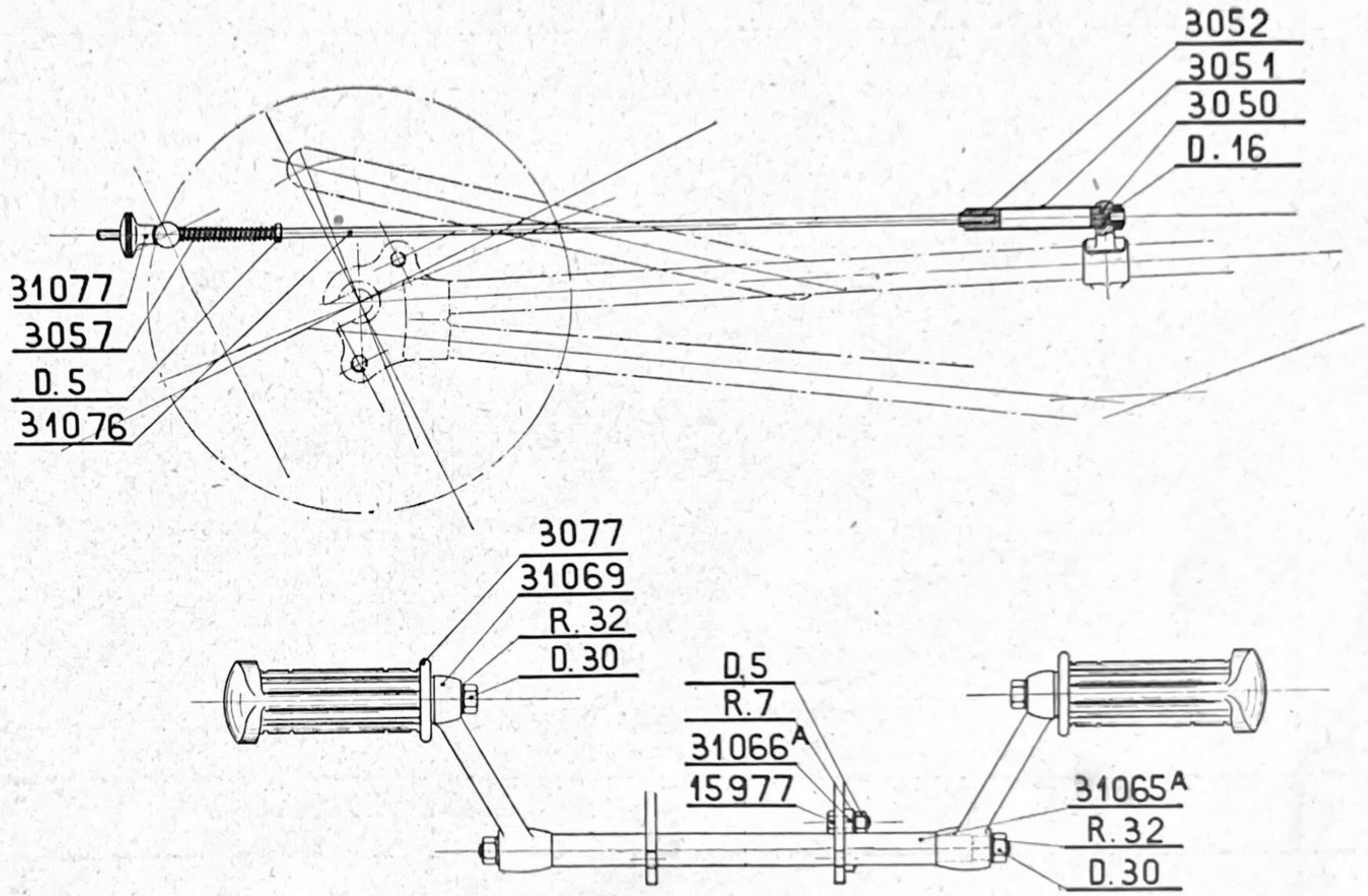
3052
3051
3050
D.16
31077
3057
D.5
31076
3077
31069
R.32
D.30
D.5
R.7
31066A
15977
31065A
R.32
D.30

www.rpw.it

N° Matricola	Pezzi	DENOMINAZIONE	Prezzo Lire
31101/1	1	Leva a pedale per comando cambio velocità tubi rialzati	
31102/1	1	Perno per leva comando cambio velocità	
31103/1	1	Gommino per leva comando cambio velocità	
31104/1	1	Vite per fissare disco leva comando cambio	
31104 a/1	1	Bullone per fissaggio leva e disco comando cambio	
31105/1	2	Bulloncino per fissare leva comando cambio	
		COMANDO FRENI	
3077	2	Appoggia piedi di gomma	
3049	1	Tubo di guida completo	
3052	1	Nottolino per guida asta	
3057	2	Molla di rimando	
D 1	1	Dado	
D 16	1	Dado	
3086	1	Molla ritegno galletto	
16018	1	Forcella per tirante	
5196	1	Coppiglia per spina	
3011	1	Spina per forcella	
21729	1	Appoggia piedi saldato alla leva	
13120	1	Ingrassatore a pressione	
31063 A	1	Appoggia piedi completo	
31065 A	1	Asse porta staffe	
31069	2	Supporto per appoggiapiedi	
31070	2	Appoggiapiedi	
31075	1	Comando freno anteriore completo	
31076	1	Tirante comando freno anteriore	
31077	1	Bottone registra freno anteriore	

www.rpw.it

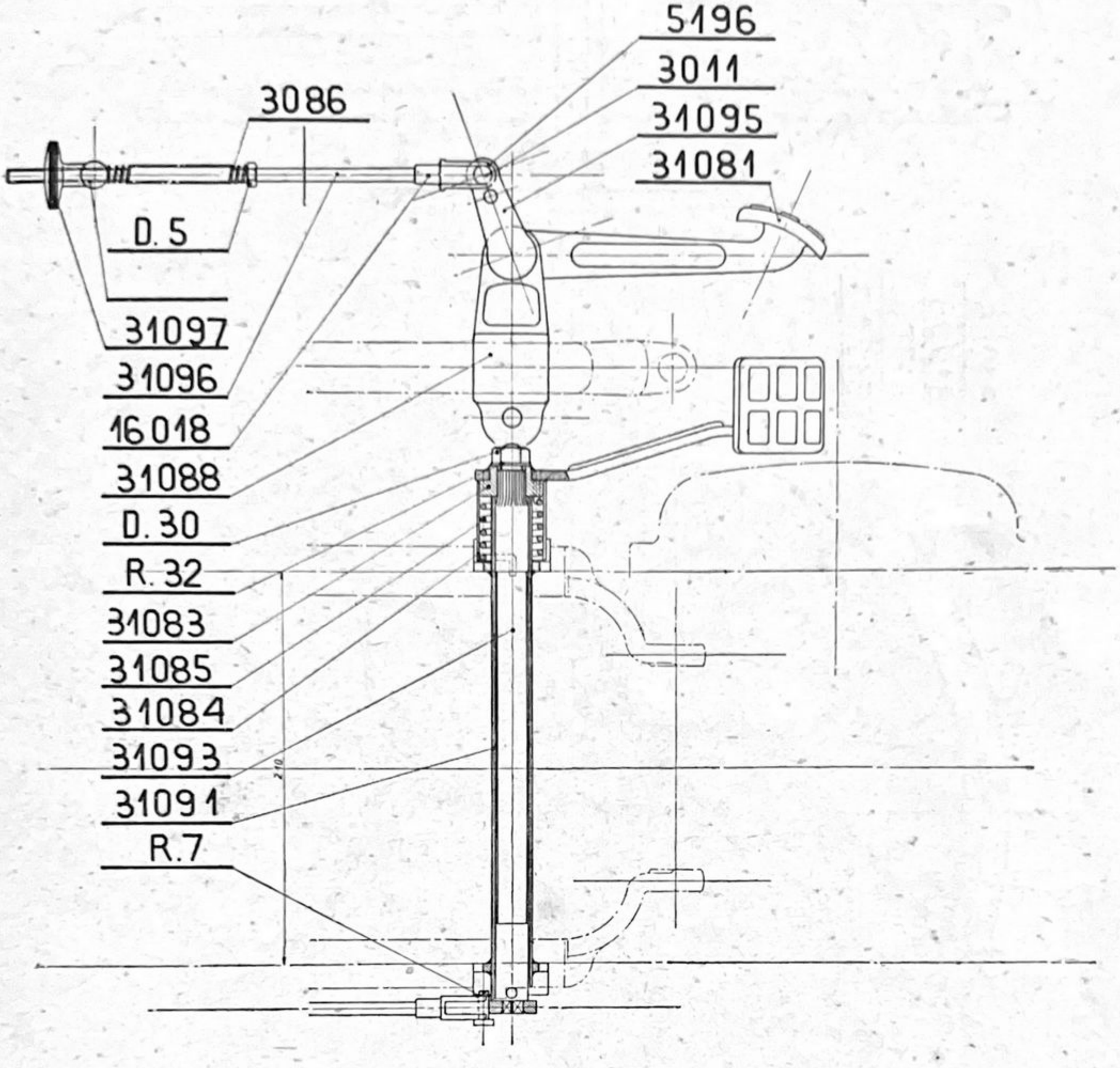
5196
3011
31095
31081
3086
D.5
31097
31096
16018
31088
D.30
R.32
31083
31085
31084
31093
31091
R.7

www.rpw.it

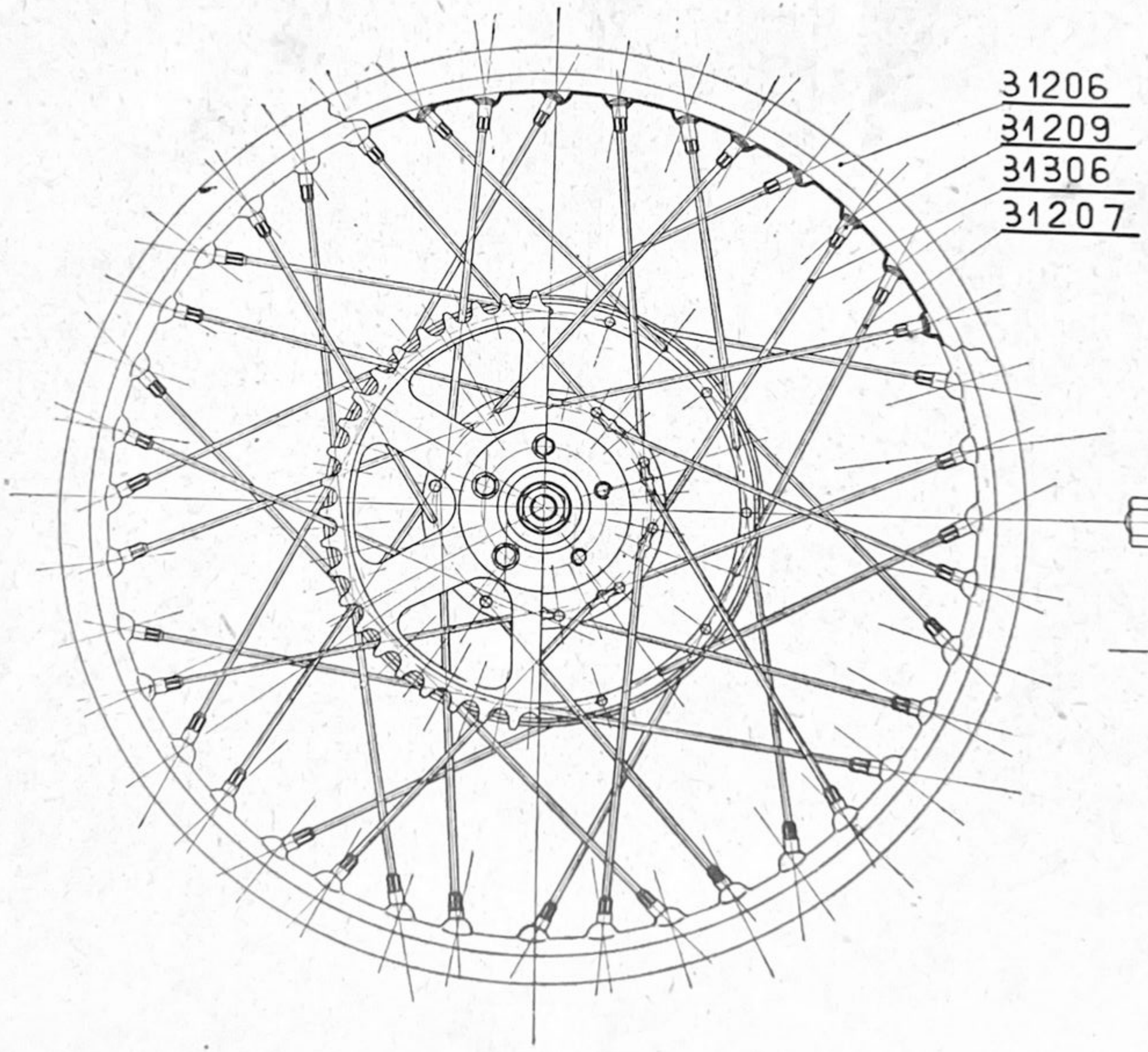

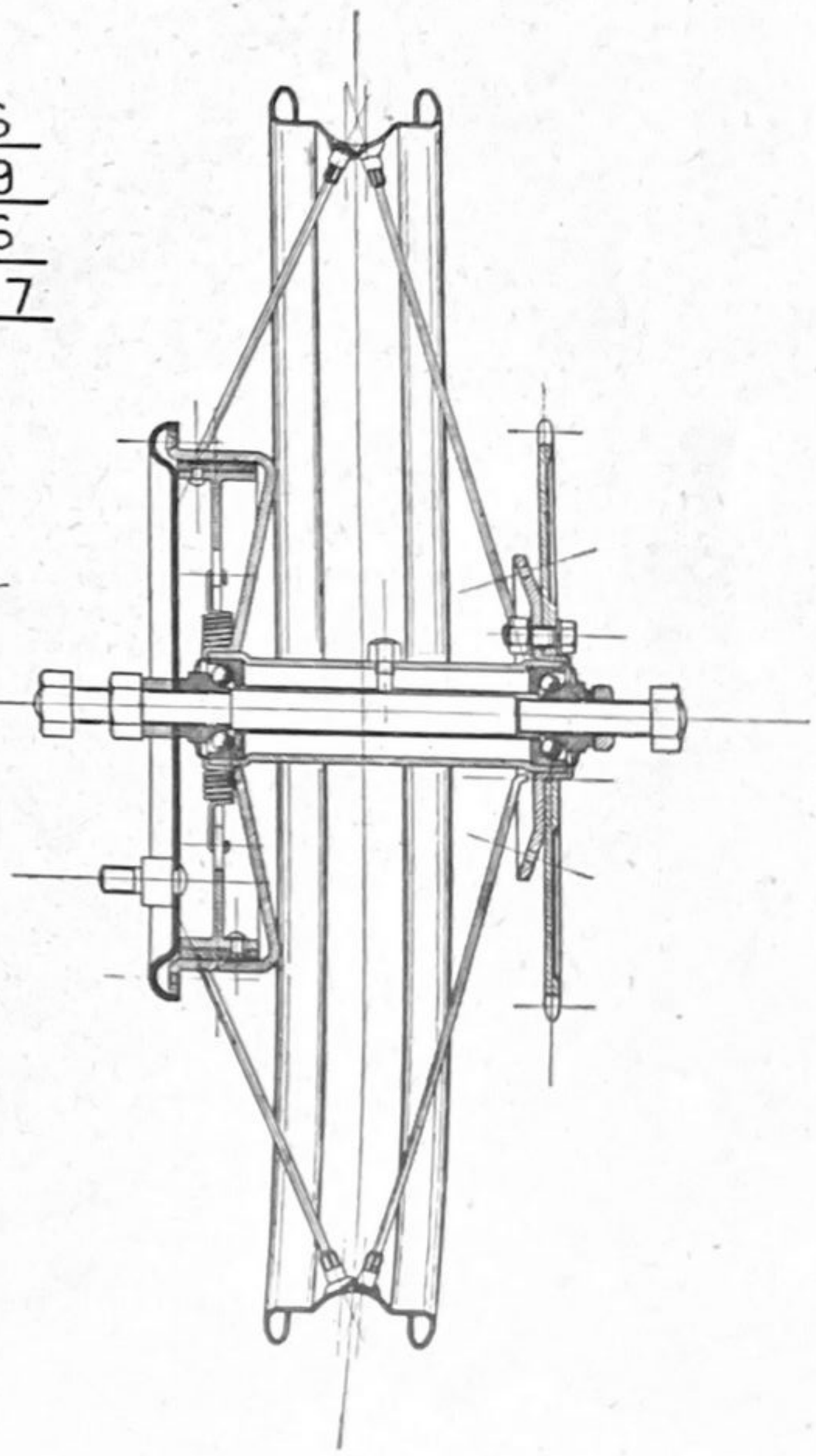

www.rpw.it

Nº Matricola	Pezzi	DENOMINAZIONE	Prezzo Lire
31080	1	Assieme comando freno posteriore	
31081	1	Leva freno posteriore	
31085	1	Molla richiamo freno posteriore	
31093	1	Perno per pedale freno	
31096	1	Tirante freno posteriore	
31097	1	Bottone per registro freno posteriore	
		RUOTE	
31461	2	Paletta tendicatena	
16112	40	Sfere	
16108 a	2	Lubrificatore per mozzi	
41217	4	Pattino di punta comando ceppi freno	
41220	2	Molla ritegno ceppi freno anteriore e posteriore . .	
31204/1	1	Mozzo anteriore	
31206 a/1	2	Cerchio per ruote da 2 1/2 × 19	
31207 a/1	20	Raggi per ruote. Cerchio 19 × 2 1/2. Mozzo anteriore e posteriore lato tamburo	
31207 b/1	20	Raggi per ruote. Cerchio 19 × 2 1/2. Mozzo anteriore e posteriore lato tamburo	
31208 a/1	20	Raggi per ruote. Cerchio 19 × 2 1/2. Mozzo posteriore lato flangia	
31208 b/1	20	Raggi per ruote. Cerchio 19 × 2 1/2. Mozzo anteriore lato flangia	
31209/1	1	Corpo mozzo anteriore con tamburo stampato . . .	
31210 a/1	2	Tamburo per ceppi freno	
31214/1	4	Calotta porta sfere	
31217/1	4	Rondella interna copripolvere	
31218/1	4	Guarnizione per calotte	

www.rpw.it

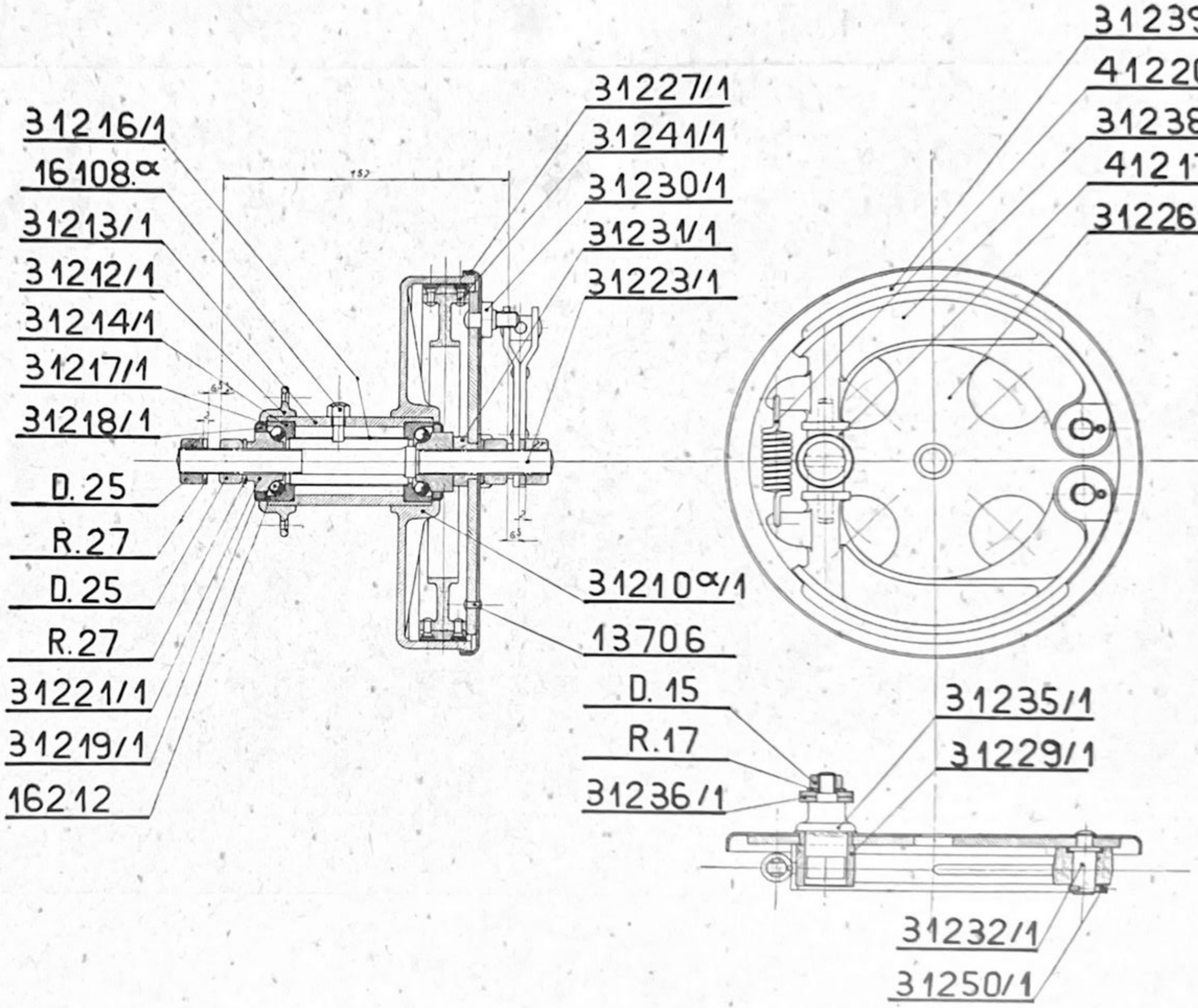
31216/1
16108.α
31213/1
31212/1
31214/1
31217/1
31218/1
D. 25
R. 27
D. 25
R. 27
31221/1
31219/1
16212
31227/1
31241/1
31230/1
31231/1
31223/1
31210α/1
13706
D. 15
R. 17
31236/1
31239/1
41220
31238/1
41217
31226/1
31235/1
31229/1
31232/1
31250/1

www.rpw.it

N° Matricola	Pezzi	DENOMINAZIONE	Prezzo Lire
31219/1	4	Cappellotto esterno copripolvere	
31223/1	1	Perno per mozzi	
31223 a/1	1	Perno per mozzi con tamburo freno stampato	
31225/1	2	Disco porta ceppi (assieme)	
31235/1	2	Eccentrico comando ceppi freno	
31237/1	2	Parte della levetta comando freno anteriore	
31238/1	4	Ceppi freno	
31239/1	4	Guarnizione per ceppi freno	
31241/1	24	Chiodi fissa guarnizione ceppi freno	
31245/1	2	Tirante di ancoraggio disco porta ceppi	
31247/1	1	Dado di battuta lato tamburo per mozzo anteriore	
31248/1	1	Bussola di spessore per mozzo anteriore lato flangia	
31250/1	4	Coppiglia spaccata per perno ceppi freno	
31304/1	1	Mozzo posteriore	
31308/1	1	Corpo del mozzo posteriore	
31315/1	1	Ingranaggio per mozzo posteriore	
31316/1	1	Perno per mozzo posteriore	
31321/1	4	Cono per mozzo	
31325/1	5	Bullone fissa ingranaggio	
31326	1	Levetta comando freno posteriore completa	
31329/1	2	Nottolino per levetta freno posteriore e anteriore	
		TELAIO	
31401/1	1	Telaio completo	
31412/1	2	Piastre anteriori per attacco motore al telaio	
31413/1	1	Protezione attacco anteriore motore	
31414/1	1	Protezione attacco anteriore motore	
31427 A/1	1	Bullone per sella	

www.rpw.it

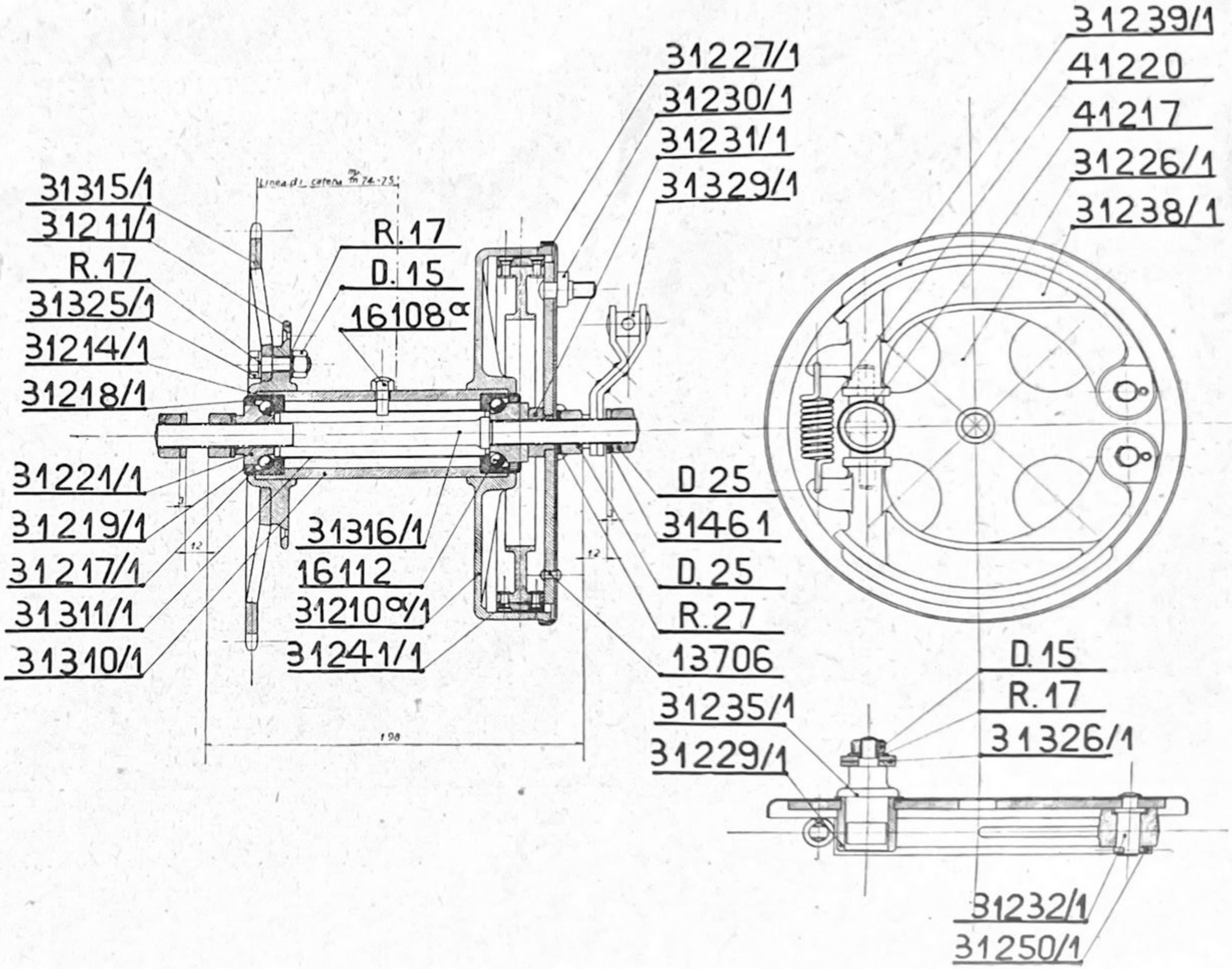
31315/1
31211/1
R.17
31325/1
31214/1
31218/1
31221/1
31219/1
31217/1
31311/1
31310/1
Linea di sezione 74-75
R.17
D.15
16108α
31316/1
16112
31210α/1
31241/1
31227/1
31230/1
31231/1
31329/1
D 25
31461
D.25
R.27
13706
31235/1
31229/1
198
31239/1
41220
41217
31226/1
31238/1
D.15
R.17
31326/1
31232/1
31250/1

www.rpw.it

Nº Matricola	Pezzi	DENOMINAZIONE	Prezzo Lire
31430/1		Attacco motore e supporto del cambio velocità . .	
31460/1	1	Sella per moto	
31446	1	Piastra di guida cambio velocità e registra catena .	
31447	1	Dado per registro tensione catena di trasmissione motore cambio	
31455	1	Calotta inferiore per sterzo	
31456	1	Cono superiore dello sterzo	
31457		Cono inferiore per sterzo	
31458	1	Calotta superiore per sterzo	
31461	2	Paletta tendicatena	
31462	2	Bottone per paletta tendicatena	
31466	1+1	Borsetta porta utensili e batteria accumulatori . . .	
31485	1	Cavalletto centrale	
31490	2	Vite di tenuta gommino di battuta cavalletto . . .	
31478	2	Bullone fissaggio cavalletto centrale	
		FORCELLA ELASTICA	
31503/1	1	Forcella anteriore	
31513/1	1	Molla per sospensione forcella anteriore	
31514/1	4	Bracci per sostegno faro	
31526	1	Cannotto dello sterzo completo	
31529	1	Attacco superiore allo sterzo	
31530	2	Morsetto per manubrio	
31531	6	Bulloncino per fissaggio morsetto manubrio . . .	
31540	1	Perno per forcella al bilancino inferiore parte anteriore	
31543	2	Disco interno per ammortizzatore	
31544	1	Disco esterno per ammortizzatore parte sinistra . .	
31546	1	Disco destro esterno per ammortizzatore	

www.rpw.it

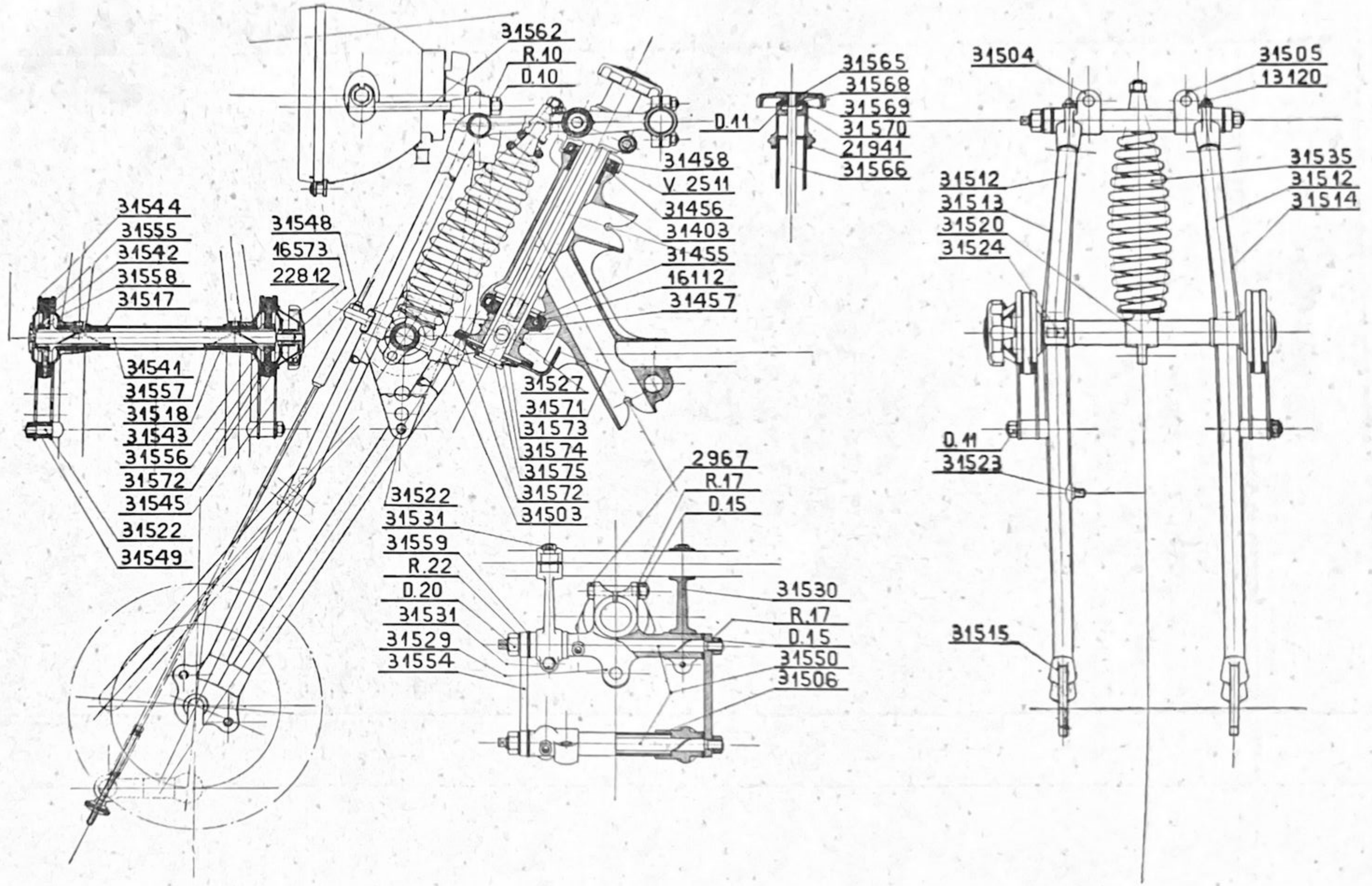
31562
R.10
D.10
31565
31568
31569
31570
21941
31566
D.11
31504
31505
13120
31535
31512
31514
31512
31513
31520
31524
31544
31555
31542
31558
31517
31548
16573
22812
31458
V 2511
31456
31403
31455
16112
31457
31541
31557
31518
31543
31556
31572
31545
31522
31549
31527
31571
31573
31574
31575
31572
31503
2967
R.17
D.15
31522
31531
31559
R.22
D.20
31531
31529
31554
31530
R.17
D.15
31550
31506
D.11
31523
31515

www.rpw.it

N° Matricola	Pezzi	DENOMINAZIONE	Prezzo Lire
31547	1	Tubetto per disco esterno destro dell'ammortizzatore	
31548	1	Rondella per tenuta tappo per ammortizzatore . .	
31549	2	Spessore fra i dischi con braccio dell'ammortizzatore	
31550	2	Perni per bilancini superiori anteriori e posteriori .	
31551	1	Perni per bilancini inferiori porte posteriore . . .	
31553	1	Bilancino superiore sinistro	
31554	1	Bilancino superiore destro	
31556	1	Bilancino inferiore destro	
31555	1	Bilancino inferiore sinistro	
31557	2	Perno tubolare per bilancini inferiori	
31558	2	Dado chiusura perno tubolare al bilancino inferiore .	
31559	6	Rondella di battuta per bilancini	
31565	1	Tappo completo per chiusura frenasterzo . . .	
31566	1	Tirante per frenasterzo	
31567	2	Tappo per frenasterzo	
31568	1	Rondella grower con foro esagonale	
31569	1	Rondella di fermo tappo frenasterzo	
31570	1	Dado chiusura sterzo	
31571	1	Disco per frenasterzo	
31572	5	Disco per frenasterzo e ammortizzatore	
31573	1	Molla a disco per frenasterzo	
31574	1	Rondella sul cursoio per frenasterzo	
31575	1	Cursoio per frenasterzo	
31562	2	Braccio porta fanale	

www.rpw.it

Nº Matricola	Pezzi	DENOMINAZIONE	Prezzo Lire
		PARAFANGHI	
31601	1	Parafango anteriore completo	
31602	1	Parafango anteriore	
31625	1	Parafango posteriore completo	
31625	1	Parafango posteriore	
31627	1	Maniglia per sollevare la macchina	
31633	2	Cavallotto per fissaggio parafango posteriore al telaio	
31635	1	Perno per cerniera parafango posteriore	
31638	1	Porta targa posteriore	
		MANUBRIO	
*22105	1	Attacco destro per leva	
22105 A	1	Attacco sinistro per leva	
22106	1	Perno con battuta guarnizione filo (destro) . . .	
22106 A	1	Perno con battuta guarnizione filo (sinistro) . . .	
22110	1	Leva destra per freno anteriore	
22110 A	1	Leva sinistra per frizione	
22111	2	Nottolino d'attacco filo comando freno e frizione . .	
22112	2	Nottolino d'attacco filo comando freno e frizione . .	
22112 A	1	Nottolino comando gas carburatore	
22113	2	Spessore tra le leve	
22114	1	Levetta comando aria carburatore	
22115	1	Levetta sinistra per anticipo magnete	
22116	2	Manettino per leva destra e sinistra	
22117	2	Molla di pressione sulle leve comando	
22118	2	Perno per leve di comando	
22119	2	Rondella per perno	

www.rpw.it

N° Matricola	Pezzi	DENOMINAZIONE	Prezzo Lire
22122	1	Leva completa comando alza valvola	
22123	1	Supporto per leva	
22123 A	1	Pomello fermo manopola	
22124	1	Leva alza valvola	
22125	3	Nottolino attacco filo alza valvola	
22126	1	Vite fissa leva alza valvola	
22128	1	Comando a manopola	
22129	1	Manicotto completo di elica di comando	
22130	1	Tubo con elica comando corsoio	
22131	1	Rivestimento per tubo con elica comando corsoio	
22132	1	Blocchetto di fermo guarniz. filo comando carburatore	
22133	1	Corsoio attacco filo di comando	
22133 A	1	Corsoio attacco filo	
22133 b	1	Linguetta di comando	
22134	1	Vite di pressione per corsoio attacco filo	
22133 c	1	Chiodo per fissaggio linguetta al corsoio	
22135	2	Anello per manopola di gomma	
22136	1	Anello di battuta per manopola	
22136 A	1	Anello di battuta per manopola	
22137	4	Pomello fermo manopola e bottone 1/2 luce	
22138	2	Vite di fissaggio blocchetto	
22138 A	4	Vite fissaggio supporto leve	
22138 b	3	Viti fissaggio anelli battuta manopola	
22139	1	Manopola	
22139 A	1	Manopola	
8268	1	Niples per filo comando frizione	
8078	1	Niples	
16042	2	Niples	
31651	1	Manubrio completo	
31652	1	Manubrio semplice	

www.rpw.it

N° Matricola	Pezzi	DENOMINAZIONE	Prezzo Lire
31655	1	Cavo per comando gas carburatore	
31656	1	Cavo per comando aria carburatore	
31657	1	Cavo per comando anticipo magnete	
31658	1	Cavo per comando freno anteriore	
31659	1	Cavo per comando frizione	
31660	1	Cavo per comando alza valvola	
31662	2	Guarnizione per cavo per comando gas carburatore	
31663	1	Guarnizione per cavo per comando aria carburatore e alza valvola	
31664	1	Guarnizione per cavo per comando anticipo magnete	
31665	1	Guarnizione per cavo per comando freno anteriore	
31666	1	Guarnizione per cavo per comando frizione	
		SERBATOIO	
3922	4	Spessore di gomma	
3970	4	Bullone per fissaggio serbatoio benzina	
5196	4	Coppiglia	
13106	1	Dado per raccordo	
13107	1	Attacchi per tubo	
22848	1	Tappo per serbatoio benzina	
13815	2	Bussola per ginocchiere	
8906	2	Anello per bussola	
16913	2	Raccordo presa benzina e olio	
3971	6	Rondella di cuoio per battuta	
3965	1	Rubinetto per serbatoio benzina con filtro	
31703	1	Serbatoio benzina completo	
31704	1	Serbatoio semplice	
31706	1	Quadretto per amperometro e manometro al serbatoio	

www.rpw.it

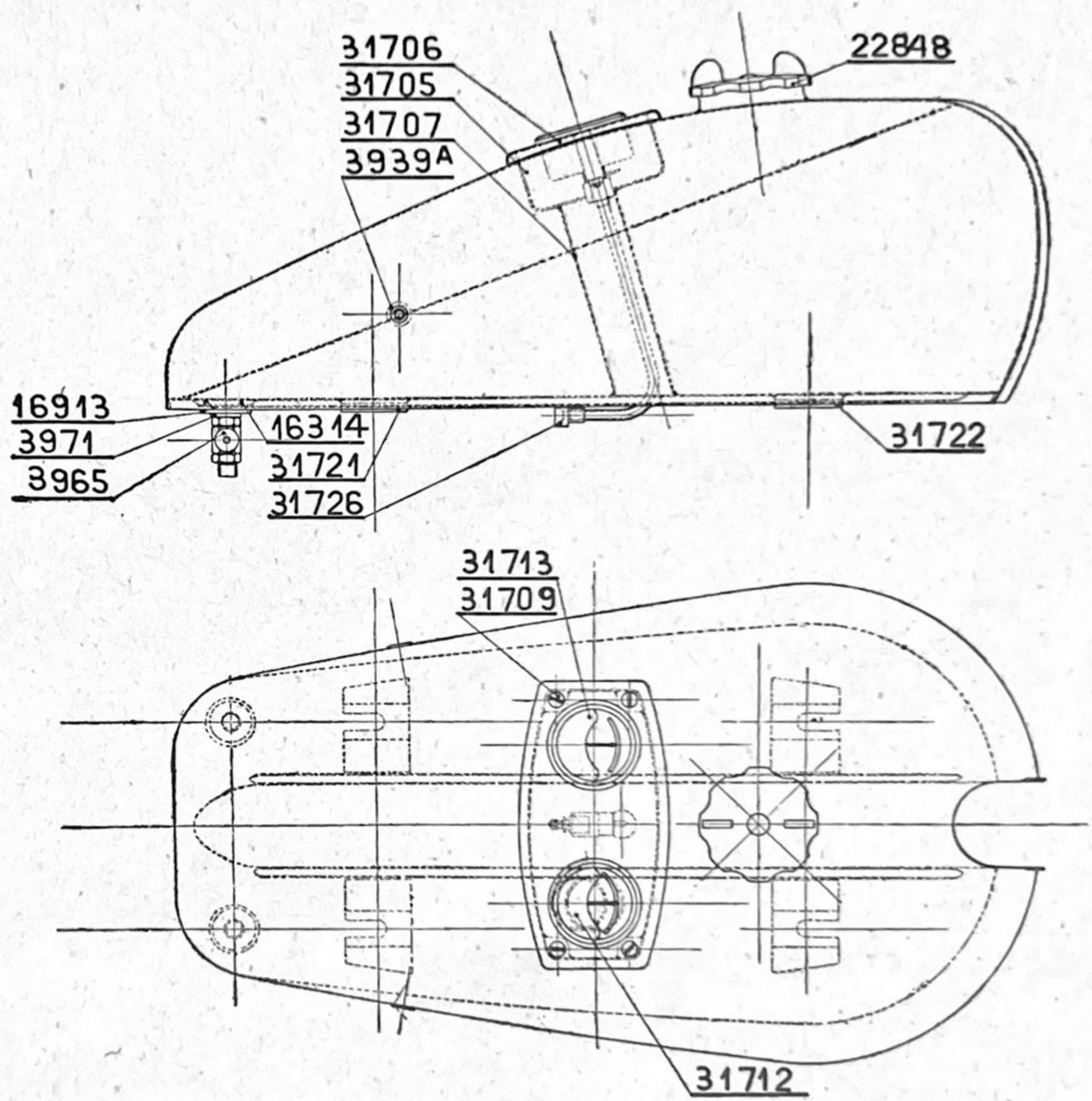
31706
31705
31707
3939A
22848
16913
3971
3965
16314
31721
31726
31722
31713
31709
31712

www.rpw.it

Nº Matricola	Pezzi	DENOMINAZIONE	Prezzo Lire
31709	4	Vite fissaggio squadr. alla scatola	
31712	1	Manometro per olio	
31713	1	Amperometro	
31714	1	Supporto lampadina per squadretta al serbatoio . .	
31714 A	1	Lampadina per squadretta	
31728	1	Parte nel serbatoio benzina del tubo olio al manometro	
31729	1	Parte del tubo porta olio al manometro	
31732	1	Tappo per chiusura raccordo benzina	
31735	2	Ginocchiere	
31736	2	Piastra per attacco ginocchiere	
31740	1	Serpentina per benzina dal serbatoio al carburatore .	
		ACCESSORI	
13852	1	Telo porta utensili	
13861	1	Chiave fissa 19,5 - 22,5	
4005	1	Chiave fissa 8,2 - 11,2	
4006	1	Chiave fissa 14,2 - 17,2	
9012	1	Punteruolo	
22860	1	Chiave per registrazione puntalini levette	
22861	1	Chiave per registrazione puntalini levette	
4012	1	Chiave inglese	
5915	1	Pinza	
5909	1	Cacciavite	
6405	1	Ingrassatore a pressione	
17020 A	1	Chiave a tubo per candela	

www.rpw.it

Moto 500 cc. Sport

2ª Serie

www.rpw.it

N° Matricola	Pezzi	DENOMINAZIONE	Prezzo Lire
		MOTORE	
33801		Motore completo	
33802		Motore senza accensione e carburatore	
33804		Testa cilindro completa	
33805	1	Testa cilindro	
33807	1	Pistone motore	
33808	1	Biella motore	
33809	1	Guida valvola aspirazione	
33809 A	1	Guida valvola scarico	
33810	2	Bulloncino per condotta olio alle guida valvole . . .	
33811	2	Raccordo per condotta olio alle guida valvole . . .	
33812	4	Rondelle di guarnizione	
33815	1	Assieme raccordo di regolazione e vite di regolazione olio	
33816	1	Raccordo di regolazione olio alle guida valvole . .	
33817	1	Vite regolazione olio	
33818	1	Manicotto congiunz. raccordo di regolazione e tubetto	
V4530	4	Viti per fissare isolante	
		SILENZIATORE	
33835	1	Tubo scarico con marmitta destro	
33836	1	Tubo scarico con marmitta sinistro	
33838	2	Isolante protezione tubo scarico	
33870	1	Assieme leva freno posteriore	
33874	1	Asse portastaffe	
		RUOTE	
	1	Ruota anteriore completa	

www.rpw.it

N° Matricola	Pezzi	DENOMINAZIONE	Prezzo Lire
31206/1	2	Cerchi per ruote 20 × 2 ½	
31210 G/1	20	Raggi per ruote anteriore e posteriore	
31208 a/1	20	Raggi per ruote anteriore e posteriore	
31210 c/1	20	Raggi per ruote posteriore	
31210 F/1	20	Raggi per mozzo anteriore	
	2	Gomme - coperture 27 × 3,25	
	2	Gomme - camere d'aria 27 × 3,25	
		Ruota posteriore completa	
		PARAFANGHI	
33901	1	Parafango anteriore completo	
33902		Parafango semplice	
33910	1	Parafango posteriore completo	
33911		Parafango semplice	
33914	1	Maniglia per sollevare la macchina	
		MANUBRIO	
33920	1	Manubrio completo	
33921	1	Manubrio semplice	
		SERBATOIO	
33926	1	Serbatoio benzina completo	
33927		Serbatoio semplice	
33928	1	Quadretto per manometro	
33929	1	Guarnizione al quadretto per manometro	
33930	1	Tappo per serbatoio benzina	

www.rpw.it

www.rpw.it

Moto 500 cc. Normale

3ª Serie

www.rpw.it

Nº Matricola	Pezzi	DENOMINAZIONE	Prezzo Lire
		MOTORE	
40015	2	Molla per tenuta coperchio supporto levette . . .	
8078	1	Attacco per filo alzavalvola alla leva	
40021 a	2	Rondelle per perno levette	
40021	2	Rondelle per perno levette	
40017	2	Pernietto per molla tenuta coperchio	
40023	1	Eccentrico per alzavalvola	
40024	1	Leva per comando alzavalvola	
40016	1	Coperchio supporto levette per alzavalvola . . .	
40025	1	Molla per alzavalvola	
22541	2	Ingrassatore a pressione sul perno per levette . .	
40099	1	Bulloncino per condotta olio dalla pompa al manometro	
40098	1	Raccordo per condotta olio dalla pompa al manometro	
40097	1	Tappo per valvola tenuta olio	
40096	1	Dado fissa vite di registro	
40095	1	Vite di regolazione valvola al manometro	
40087	1	Tappo per smontaggio dinamo	
40033	4	Chiodo per applicazione targhetta sul coperchio . .	
V2543	4	Vite per fissaggio piastrina per olio al carter . .	
30001/2	1	Assieme motore	
30002/2	1	Testa per cilindro completa	
30004/2	1	Testa per cilindro	
30007/2	1	Valvola di aspirazione	
30008/2	1	Valvola di scarico	
30011/2	2	Piattello reggi molle valvole	
30010/2	4	Molla richiamo valvole	
30013/2	1	Raccordo tubi scarico	
30017/2	1	Carter motore lato distribuzione	

www.rpw.it

N° Matricola	Pezzi	DENOMINAZIONE	Prezzo Lire
30019/2	1	Carter motore lato trasmissione	
30020/2	1	Supporto levette (assieme)	
30021/2	1	Supporto levette	
30022/2	1	Coperchio per carter distribuzione	
30028/2	1	Coperchio per supporto levette	
30031/2	2	Perno per levette comando valvola	
30033/2	2	Manicotto intermedio ai porta rulli per levette	
30034/2	1	Levette comando valvola aspirazione	
30035/2	1	Levette comando valvola scarico	
30036/2	2	Puntalini per bilanceri	
30043/2	1	Cilindro motore	
30052/2	1	Tappo con filtro e astina controllo livello olio	
30053/2	1	Astina per controllo livello olio	
30054/2	1	Raccordo per filtro	
30055/2	1	Corpo della retina per filtro	
30056/2	1	Fondello per filtro	
30057/2	1	Flangia con filtro passaggio olio nel carter	
30067/2	1	Pistone motore	
30092/2	1	Bussola con flangia guida punterie	
30094/2	2	Aste comando valvole	
30095/2	2	Puntalino per aste comando valvole	
30100/2	1	Ingranaggio a cam.	
30156/2	1	Corpo della valvola tenuta olio	
30181/2	1	Manicotto per parastrappi al motore	
30185	1	Manicotto di chiusura e reggimolla parastrappi al motore	
20205/2	1	Targhetta con istruzione	
30190/2	1	Guarnizione tra i due mezzi carter del motore	
30191	1	Guarnizione per coperchio distribuzione	

www.rpw.it

Nº Matricola	Pezzi	DENOMINAZIONE	Prezzo Lire
		CAMBIO DI VELOCITA'	
30520/2	1	Albero del cambio e frizione	
		FRIZIONE	
30821/2	1	Asta comando frizione	
		TRASMISSIONE	
30909/2	1	Parte interna copricatena dal motore al cambio . .	
30909 A/2	1	Lamierino del copricatena di trasmissione motore cambio protezione uscita olio	
30910/2	1	Parte esterna copricatena dal motore al cambio . .	
30915/2	1	Copricatena alla ruota posteriore	
		SILENZIATORE	
31001/2	1	Tubo di scarico con marmitta	
31006/2	1	Tubo uscita gas dalla marmitta	
		FRENI	
41163	1	Registro freno anteriore	
41164	1	Rondella registra freno anteriore	
41226	1	Forcella per levetta (freno anteriore)	
41258	1	Nottolino per levetta	
3011	1	Spina per forcella	
41176	1	Gommino per pedale	
41173	1	Piastrina per leva pedale	

www.rpw.it

Nº Matricola	Pezzi	DENOMINAZIONE	Prezzo Lire
41165	1	Molla per registro freno	
31075/2	1	Freno anteriore completo	
31080/2	1	Freno posteriore completo	
31081/2	1	Leva freno posteriore	
		RUOTE	
41217	4	Pattino di punta	
41220	2	Molla ritegno ceppi	
41225	2	Dado fissa levette	
31202/2	1	Ruota anteriore completa	
31203/2	1	Ruota anteriore senza gomme	
31204/2	1	Mozzo anteriore completo	
31207 a/2	20	Raggi per ruote (mozzo anteriore e post. lato tamburo)	
31207 b/2	20	Raggi per ruote (mozzo anteriore e post. lato tamburo)	
31208 a/2	20	Raggi per ruote (mozzo anteriore e post. lato tamburo)	
31208 b/2	20	Raggi per ruote (mozzo anteriore lato flangia)	
31209/2	80	Niples per raggi	
31210 A/2	2	Tamburo per ceppi freno	
31235/2	2	Eccentrico comando ceppi freno	
31236/2	1	Levetta comando freno anteriore	
31238/2	4	Ceppi freno	
31239/2	4	Guarnizione per ceppi freno	
31301/2	1	Ruota posteriore completa	
31302/2	1	Ruota posteriore senza gomme	
31304/2	1	Mozzo posteriore completo	
31305/2	2	Cuscinetto a rulli conici	
31315/2	1	Perno per mozzo posteriore	
31319/2	2	Cappelletto esterno copripolvere	

www.rpw.it

N° Matricola	Pezzi	DENOMINAZIONE	Prezzo Lire
31320/2	2	Rondella interna parapolvere	
31321/2	1	Bussola per tenuta cuscinetto	
31322/2	1	Rondella per perno mozzo posteriore	
31323/2	1	Dado fissa bussola	
31325/2	1	Levetta comando freno posteriore	
31331/2	1	Bussola per disco portaceppi posteriore	
		TELAIO	
41466	1	Bullone per sella	
41470	2	Colonnetta per fissaggio sella	
31401/2	1	Telaio	
31461/2	2	Paletta tendicatena	
31462/2	2	Dado con collarino per tendicatena	
31485/2	1	Cavalletto centrale	
31470/2	1	Sella per moto	
31471/2	2	Piattello d'appoggio molle della sella	
		FORCELLA ELASTICA	
41522	1	Manicotto per tappo frena sterzo	
41521	2	Tappo del frenasterzo	
31501/2		Forcella elastica completa	
31502/2		Forcella anteriore	
31519/2	1	Attacco superiore per molla sospensione	
31519 A/2	1	Attacco superiore per molla sospensione	
31520 A/2	1	Attacco inferiore per molla sospensione	
31526/2	1	Cannotto sterzo (assieme)	
31529/2	1	Attacco superiore sterzo (assieme)	

www.rpw.it

N° Matricola	Pezzi	DENOMINAZIONE	Prezzo Lire
31529 A/2	1	Attacco superiore dello sterzo	
31536/2	1	Molla per sospensione forcella anteriore	
31541/2	1	Perno per bilancino inferiore anteriore	
31541 A/2	1	Dado per perno bilancino anteriore inferiore	
31543/2	2	Disco con braccio per ammortizzatore	
31548/2	2	Rondella tenuta tappo per ammortizzatore	
31550/2	2	Perni per bilancini	
31551/2	1	Perni per bilancini	
31553/2	1	Bilancini superiori per forcella (sinistro)	
31554/2	1	Bilancini superiori per forcella (destro)	
31555/2	1	Bilancino inferiore sinistro	
31556/2	1	Bilancino inferiore destro	
31562/2	1	Bracci sostegno faro (destro)	
31562 A/2	1	Bracci sostegno faro (sinistro)	
31565/2	2	Tappo per ammortizzatore	
31565 B/2	2	Molla per ammortizzatore	
31566 A/2	1	Tirante per frenasterzo	
31566/2	1	Tirante per frenasterzo completo	
31572/2	2	Disco per ammortizzatore e frenasterzo	
31571/2	1	Disco per frenasterzo	
31572 a/2		Disco per frenasterzo	
31575/2	1	Tappo del frenasterzo (assieme)	
31577/2	1	Rondella per tenuta tappo frenasterzo	
		PARAFANGHI	
31602/2	1	Parafango anteriore	
31603/2	1	Parafango anteriore semplice	
31605/2	1	Targa sul parafango anteriore	

www.rpw.it

Nº Matricola	Pezzi	DENOMINAZIONE	Prezzo Lire
31615/2	1	Parafango posteriore completo	
31616/2	1	Parafango posteriore semplice	
31627/2	1	Maniglia per sollevare macchina	
31638/2	1	Supporto per targa e fanalino posteriore	
		SERBATOIO	
33927/2	1	Serbatoio benzina completo	
33928/2	1	Serbatoio benzina semplice	
33929/2	1	Quadretto per manometro	
31712/2	1	Manometro per pressione olio munito di cappuccio di protezione	
31713/2	1	Amperometro capacità 10 Amper, munito di cappuccio di protezione	
31714/2	1	Parte del tubo olio al manometro	
31715/2	1	Parte nel serbatoio benzina del tubo olio al manometro	
31716/2	1	Raccordo congiunzione tubo olio al manometro . .	
31717/2	1	Tubo congiunzione anelli scaricatori	
31719/2	1	Bullone tenuta anello scaricatore	
31720/2	1	Rubinetto con filtro per benzina	
31722/2	1	Ginocchiera destra	
31722 a/2	1	Ginocchiera sinistra	
31723 a/2	1	Piastrina per attacco ginocchiera destra	
31723/2	1	Piastrina per attacco ginocchiera sinistra	

www.rpw.it

Moto W 500 cc. Sport

3ª Serie

www.rpw.it

N° Matricola	Pezzi	DENOMINAZIONE	Prezzo Lire
		MOTORE	
33801/2		Motore completo	
33802/2		Motore senza accensione e carburatore	
33803/2	1	Testa cilindro completa	
33804/2	1	Testa cilindro	
30010	4	Molle richiamo valvole	
30100	1	Ingranaggio a cam.	
33807	1	Pistone motore	
		SILENZIATORE	
33845/2	1	Tubo di scarico destro con marmitta	
33486/2	1	Tubo di scarico sinistro con marmitta	
33866/2	1	Leva a pedale completa comando freno posteriore . .	
		RUOTE	
31350/2	1	Ruota anteriore completa	
31352/2	1	Mozzo anteriore completo con attacco per contachilometri. Rapporto per ruote con gomme da 20×3,25	
31353/2	1	Mozzo anteriore semplice	
31354/2	1	Tamburo freno	
31355/2	1	Disco portaceppi	
31359/2	1	Corona dentata comando contachilometri	
31360/2	1	Pignone sul gruppo rinvio	
31361/2	1	Pastiglia nel manicotto per mozzi senza contachilometri	
31362/2	1	Apparecchio contachilometri	

www.rpw.it

N° Matricola	Pezzi	DENOMINAZIONE	Prezzo Lire
31363/2	1	Cavo flessibile comando contachilometri	
31358/1	4	Supporto completo apparecchio contachilometri	
31365/2	1	Calotta portasfere	
31359/1	4	Cono portasfere	
31360/1	1	Perno per mozzo	
		Ruota posteriore completa	
31350/1	1	Mozzo posteriore a corpo smontabile	
31355/1	1	Tamburo per ceppi freno	
31361/1	1	Disco portaceppi (assieme)	
31364/1	1	Manicotto filettato	
31367	2	Rondella di registro	
31372/1	2	Grano di fermo per rondella di registro	
31373/1	1	Rondella di spessore fra cono e cono	
31374/1	1-4	Rondelle distanziali fra cono e cono	
31375/1	3	Cappellotto parapolvere	
31376/1	3	Guarnizioni per calotte	
31377/1	3	Rondella copripolvere	
31380/1	3	Dado fissa cono	
31382/1	1	Dado esterno per manicotto	
31383/1	1	Perno sfilante per mozzo	
31386/1	1	Manicotto sul perno per mozzo	
31388/1	1	Molla di tenuta cappellotto nel tamburo	
31390/1	1	Rondella per appoggio guarnizione nel tamburo	
31391/1	1	Rondella esterna	
31392/1	1	Cappellotto per tenuta guarnizione nel tamburo	
31394/1	1	Guarnizione nel tamburo	
31395/1	1	Levetta comando freno posteriore	
31396/1	1	Paletta tendicatena (parte destra)	
31398/1		Raggi per ruote	

www.rpw.it

Nº Matricola	Pezzi	DENOMINAZIONE	Prezzo Lire
		TELAIO PARAFANGHI	
33903/2	1	Telaio completo	
33904/2	1	Triangolo forcelle posteriori del telaio	
33911/2	1	Parafango anteriore completo	
33912/2	1	Parafango anteriore semplice	
33916	1	Cuscinetto sul parafango posteriore	
		MANUBRIO	
33919/2	1	Manubrio completo a comandi esterni	
33920/2	1	Manubio semplice a comandi esterni	

www.rpw.it

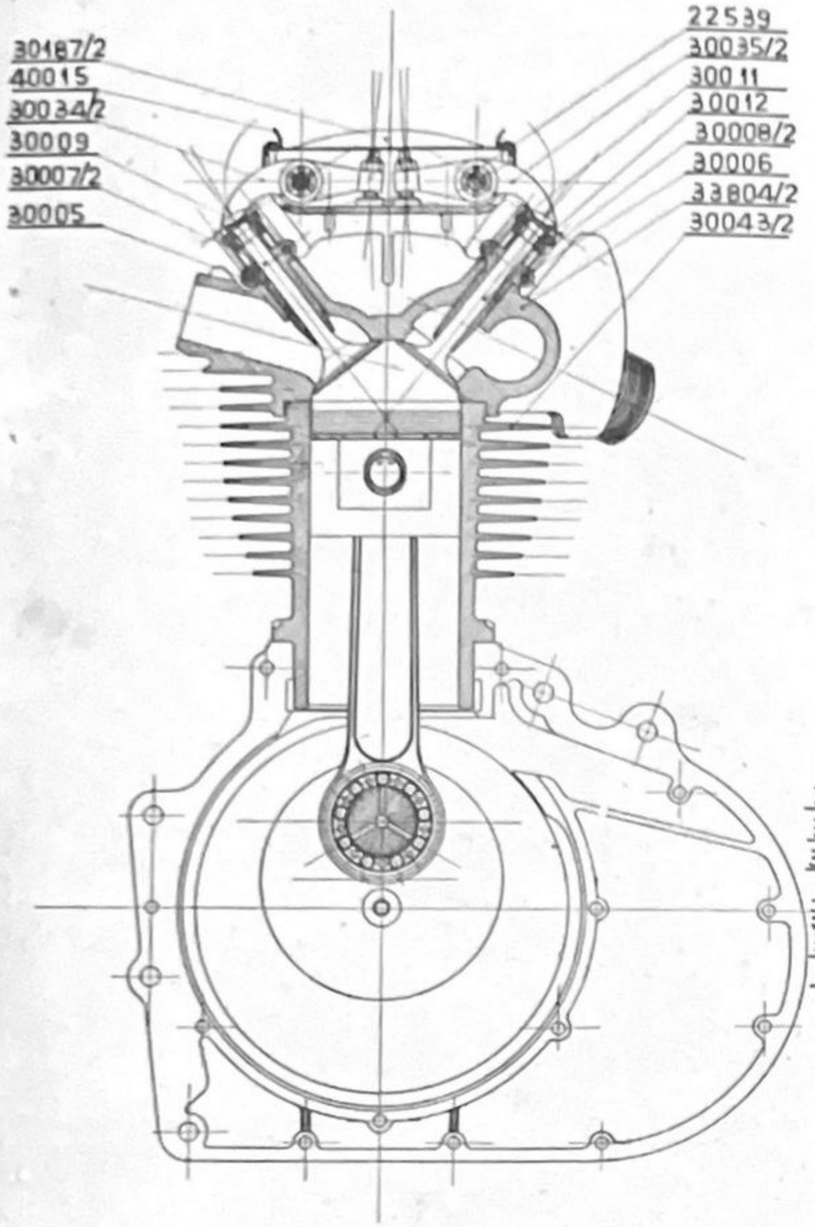
30187/2
40015
30034/2
30009
30007/2
30005
22539
30035/2
30011
30012
30008/2
30006
33804/2
30043/2

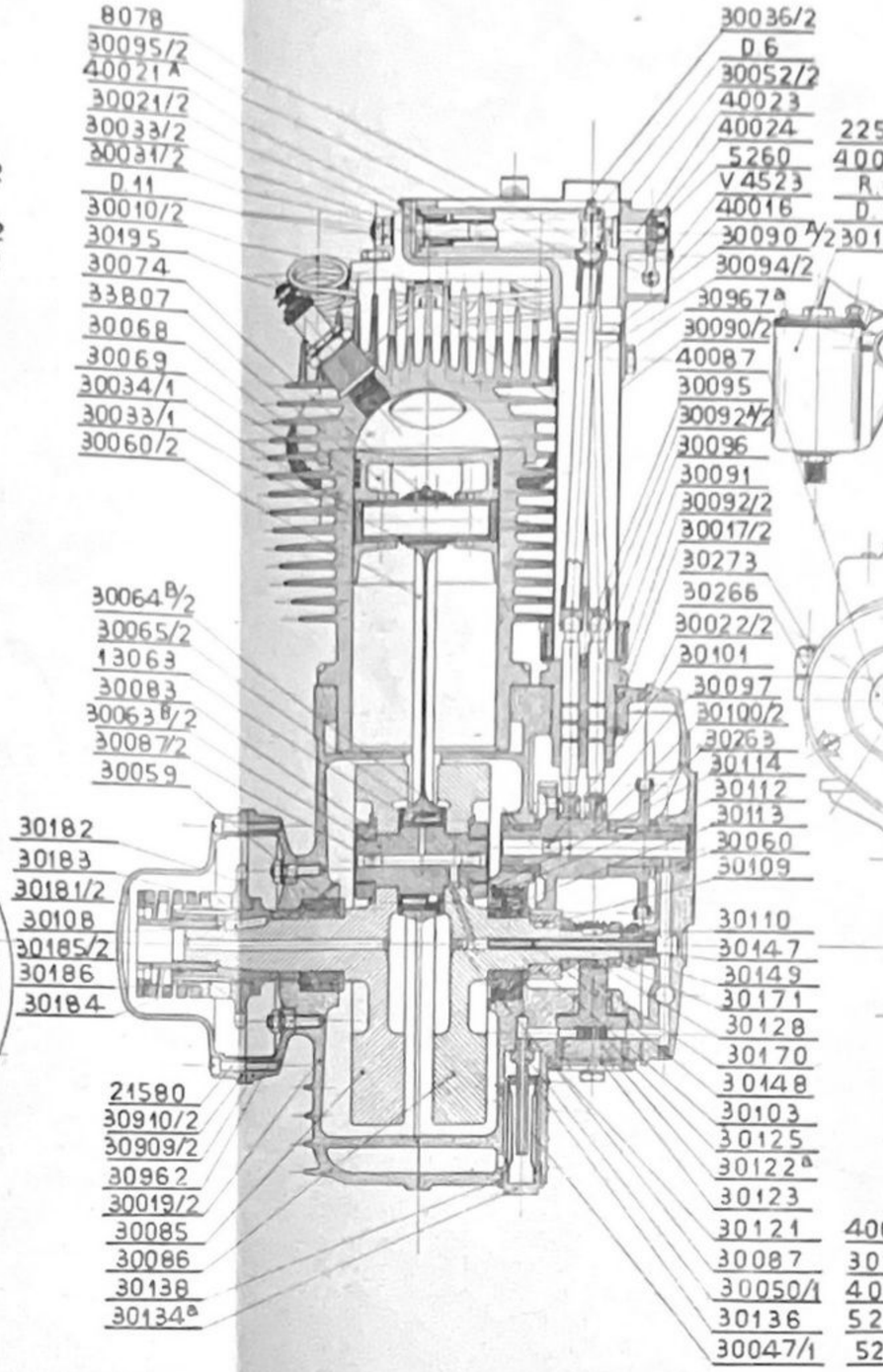
8078
30095/2
40021A
30021/2
30033/2
30031/2
D 11
30010/2
30195
30074
33807
30068
30069
30034/1
30033/1
30060/2
30064B/2
30065/2
13063
30083
30063B/2
30087/2
30059
30182
30183
30181/2
30108
30185/2
30186
30184
21580
30910/2
30909/2
30962
30019/2
30085
30086
30138
30134A
30036/2
D 6
30052/2
40023
40024
5260
V 4523
40016
30090A/2
30094/2
30967A
30090/2
40087
30095
30092A/2
30096
30091
30092/2
30017/2
30273
30266
30022/2
30101
30097
30100/2
30263
30114
30112
30113
30060
30109
30110
30147
30149
30171
30128
30170
30148
30103
30125
30122A
30123
30121
30087
30050/1
30136
30047/1

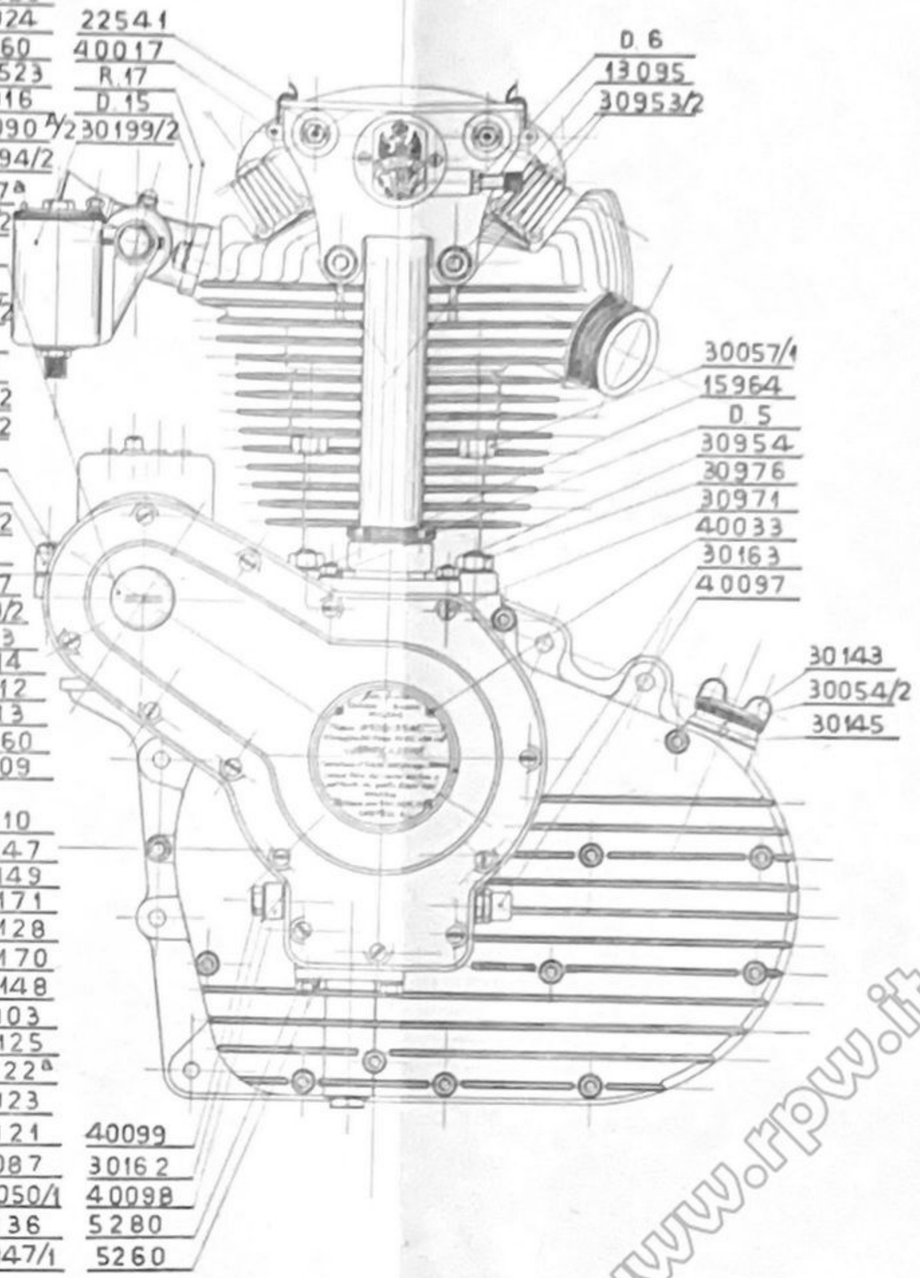
22541
40017
R 17
D 15
30199/2
D 6
13095
30953/2
30057/1
15964
D 5
30954
30976
30971
40033
30163
40097
30143
30054/2
30145
40099
30162
40098
5280
5260

www.rpw.it

www.rpw.it

Bianchi

DITTA F. FIALA - STAB. TIP. - MILANO VIA VELA, 11

www.rpw.it