MOTO GUZZI

MOTOCICLO ASTORE

500 c. c.

CATALOGO PEZZI DI RICAMBIO

III EDIZIONE

CATALOGO PEZZI DI RICAMBIO

III EDIZIONE

Formato UNI A 4 (210 x 297)

MOTO GUZZI

SOCIETÀ PER AZIONI

Stabilimento e Amministr.: **MANDELLO del LARIO** (Como)
Sede legale: **GENOVA**
Filiale - Magazzeno Ricambi - Officina Riparazioni:
MILANO (640) - Via Giovanni da Procida, 14

MOTOCICLO ASTORE

500 c. c.

CATALOGO PEZZI DI RICAMBIO

III EDIZIONE

EDITO A CURA DELLA
MOTO GUZZI S. p. A.
MANDELLO DEL LARIO
(Como)

CARATTERISTICHE TECNICHE

MOTORE: ciclo a 4 tempi, con valvole in testa.

TESTA DEL CILINDRO: in lega leggera con gli organi comando valvole completamente coperti e a bagno d'olio.

NUMERO CILINDRI: 1 in lega leggera con canna riportata in ghisa speciale.

ALESAGGIO: mm. 88.

CORSA: mm. 82.

CILINDRATA: 500 cc.

COMANDO VALVOLE: ad aste e bilancieri.

RAPPORTO DI COMPRESSIONE: 1 : 5,5.

POTENZA EFFETTIVA: HP. 18,9 a 4300 giri.

CAMBIO: a 4 velocità.

RAPPORTI CAMBIO: **I** 1 : 2,30 - **II** 1 : 1,73 - **III** 1 : 1,32 - **IV** 1 : 1.

COMANDO CAMBIO: con leva a pedale.

RAFFREDDAMENTO: ad aria.

LUBRIFICAZIONE: forzata.

CAPACITA' SERBATOIO OLIO: litri 3 circa.

ALIMENTAZIONE: a benzina.

CAPACITA' SERBATOIO BENZINA: lt. 14,5 con riserva intercomunicante di lt. 4 circa.

CONSUMO BENZINA: 1 lt. ogni 20 km. circa.

AUTONOMIA: km. 290 circa.

ACCENSIONE: a magnete.

FRIZIONE: con dischi metallici a secco.

TRASMISSIONE: con catena a rulli.

TELAIO: a sospensione elastica posteriore mediante forcellone oscillante con molle a spirale racchiuse in apposite custodie sotto il gruppo motore, ed ammortizzatori idraulici.

FORCELLA: telescopica con ammortizzatori idraulici.

RUOTE: anteriore e posteriore a raggi con cerchi 19 × 2,5.

GOMME: anteriore e posteriore 3,50 - 19.

FRENI: in lega leggera ad espansione, sulla ruota anteriore comandato a mano, sulla posteriore comandato a pedale.

PASSO: mt. 1,475 circa.

VELOCITÀ MASSIMA: km. 120 all'ora circa.

IMPIANTO ELETTRICO: dinamo - batteria - faro anteriore - fanalino posteriore - tromba elettrica.

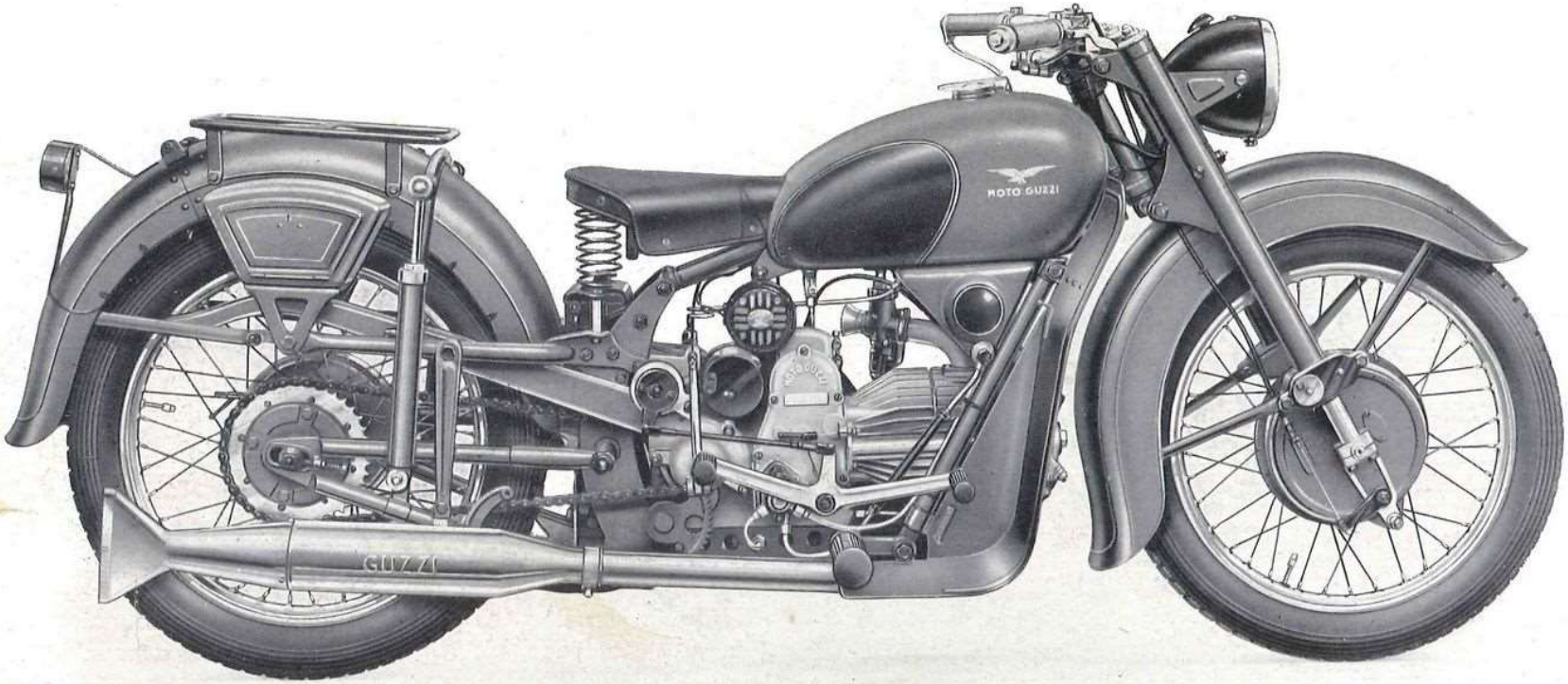

Fig. 1. - Motociclo - Lato distribuzione

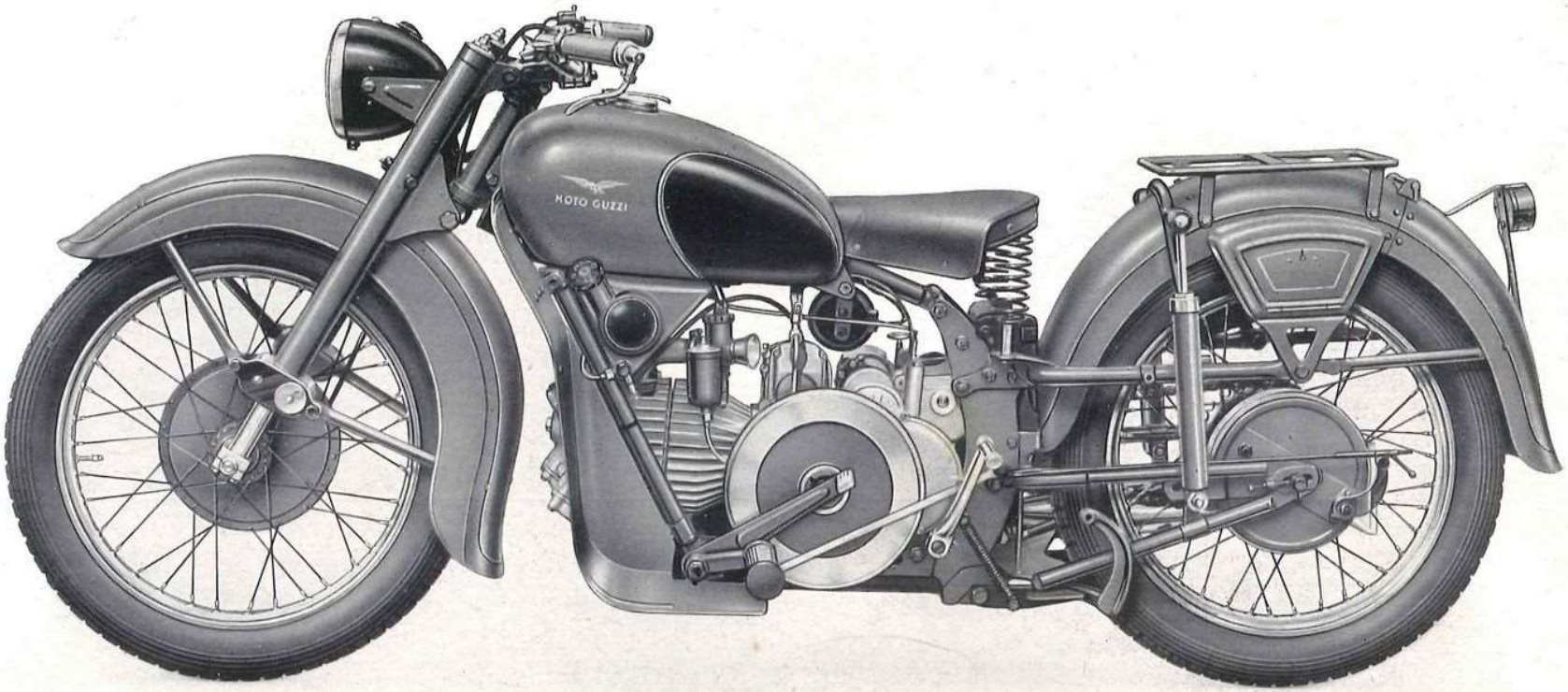

Fig. 2 - Motociclo - Lato volano

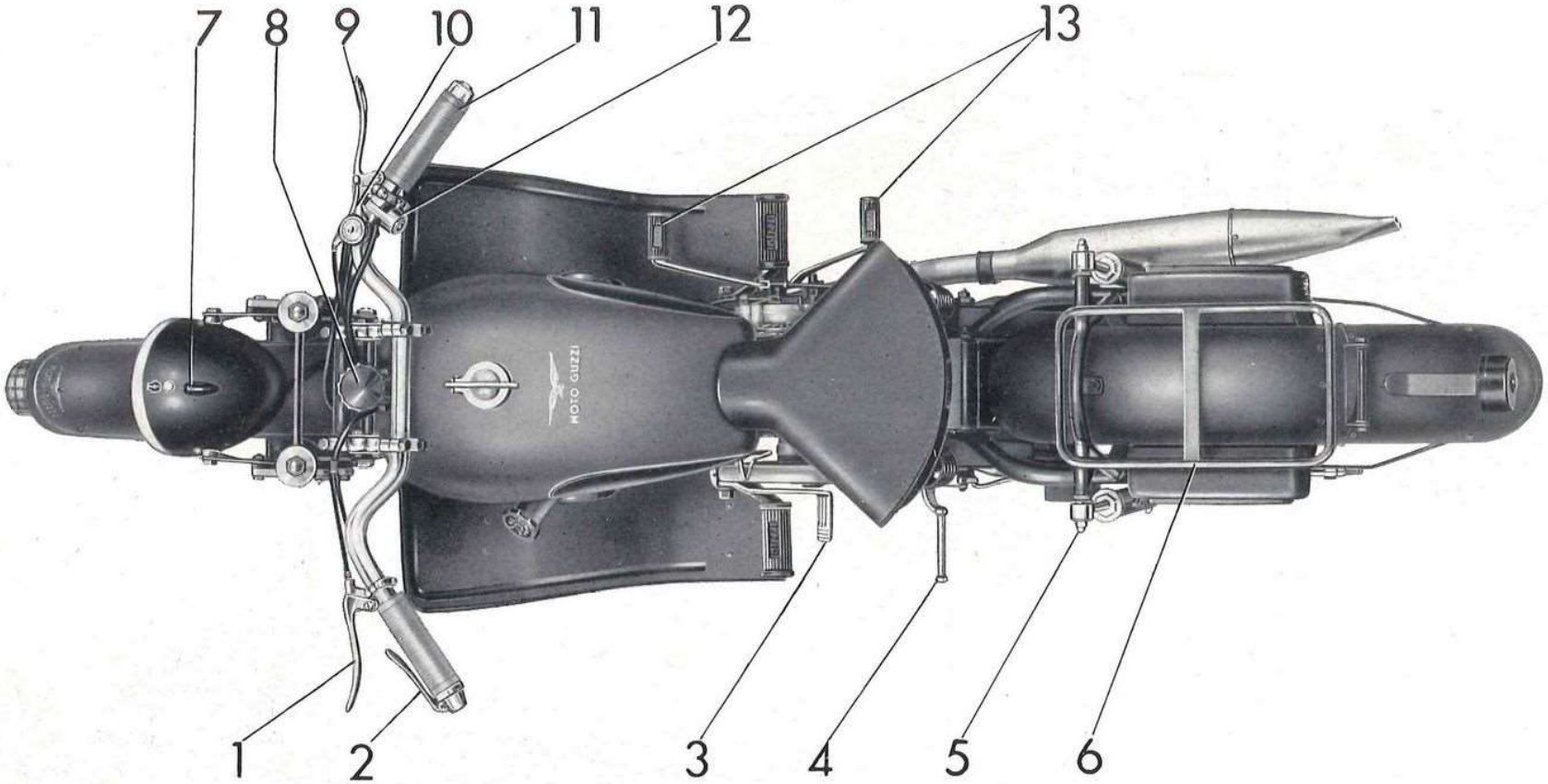

Fig. 3 - Motociclo - Comandi ed accessori

1 - Leva comando frizione.
2 - Leva comando alzavalvola.
3 - Pedale comando freno posteriore.
4 - Pedale avviamento.
5 - Ammortizzatore idraulico.
6 - Porta bagaglio.
7 - Chiave a spina per impianto elettrico e interruttore luce minima e massima.
8 - Pomolo comando frenasterzo.
9 - Leva comando freno anteriore.
10 - Leva comando aria.
11 - Manopola comando gas.
12 - Deviatore comando luce antiabbagliante e pulsante tromba elettrica.
13 - Leva comando cambio.

MOTORE

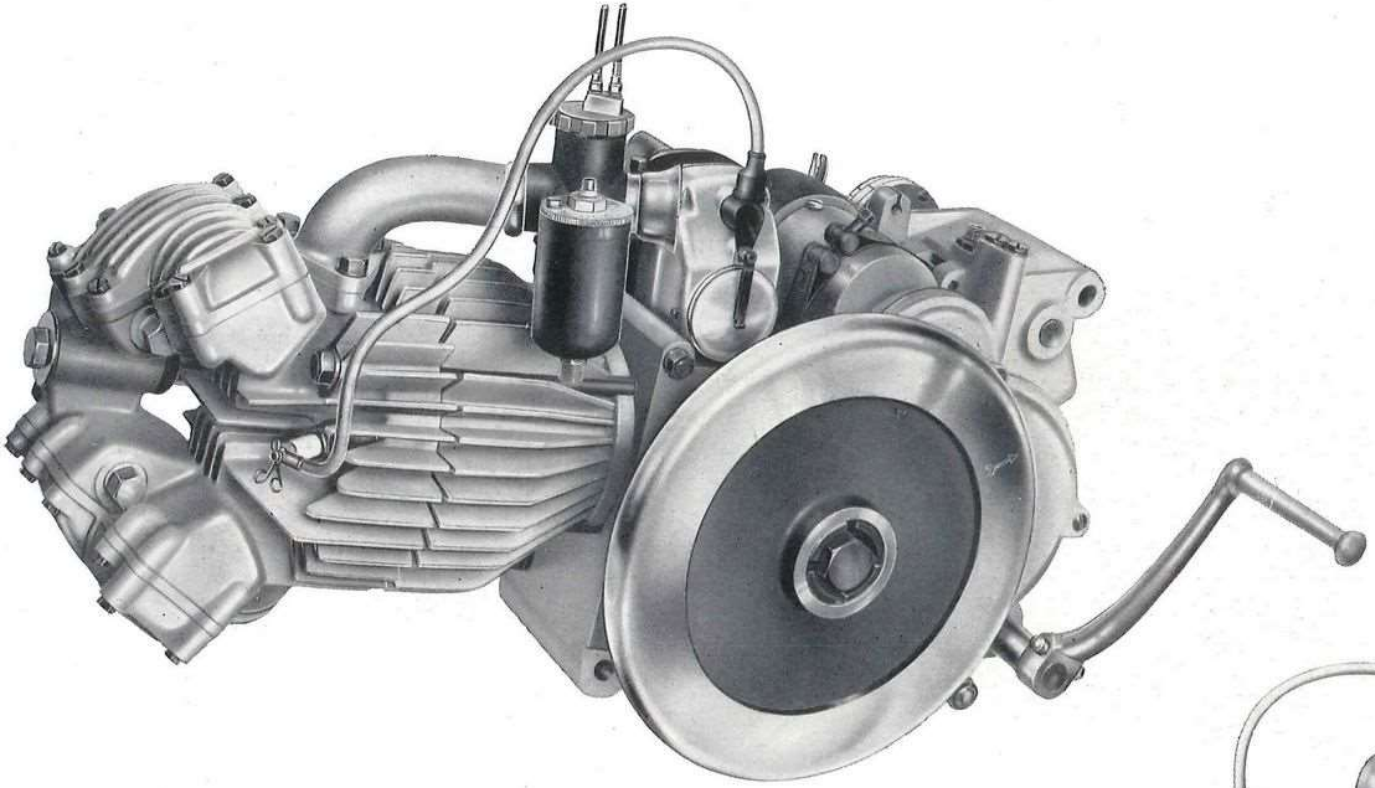

Fig. 4 - Lato volano

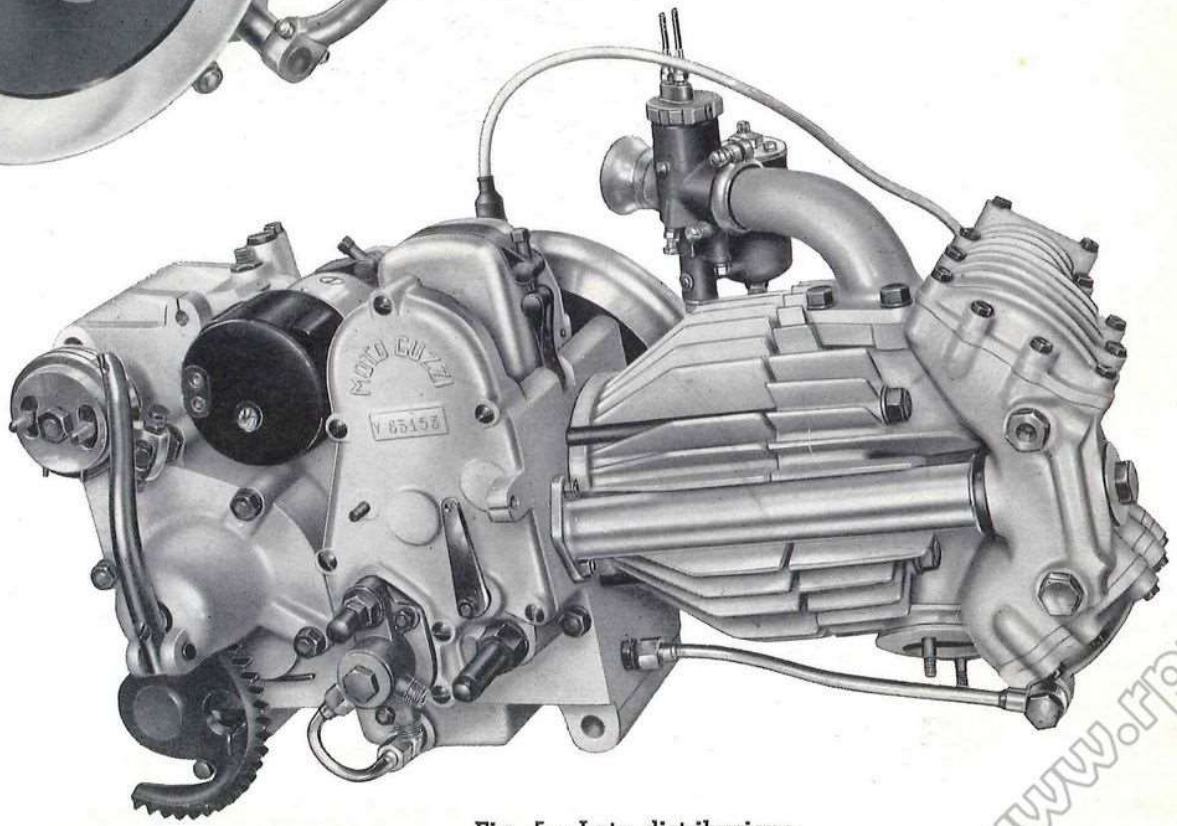

Fig. 5 - Lato distribuzione

NORME PER LA RICHIESTA DEI PEZZI DI RICAMBIO

Nelle ordinazioni dei pezzi di ricambio si devono indicare chiaramente:

— Il numero della tavola nella quale si trova.

— Il numero di figura.

— Il numero d'ordinazione.

— La sua denominazione.

— Il quantitativo dei pezzi.

— I numeri del motore e telaio della macchina alla quale il pezzo è destinato.

— Il nome e l'indirizzo del richiedente (chiaramente leggibile).

— Il mezzo di trasporto.

N.B. - Per i numeri di figura contrassegnati col dischetto (•) vedere variazioni a fine tavola.

I pezzi originali portano inciso uno dei seguenti tre marchi di fabbrica, depositati a termini di legge:

GUZZI

MOTO GUZZI

MOTO GUZZI

INDICE

COMPLESSI	SOTTOCOMPLESSI	GRUPPI	SOTTOGRUPPI	TAVOLE
Motociclo	Motore	Organi principali	Cilindro - Testa - Coperchi - Valvole	1
			Basamento	2
			Albero a gomito - Biella - Pistone - Volano e coperchio lato volano	3
			Distribuzione	4
			Coperchio lato distribuzione - Leva alzavalvola	5
		Alimentazione e scarico	Serbatoio benzina - Tubazioni - Carburatore - Tubo scarico e silenziatore	6
		Lubrificazione	Serbatoio olio - Tubazioni - Pompa olio - Valvola automatica	7
	Trasmissione	Innesto	Innesto a frizione	8
		Avviamento	Avviamento motore - Comando frizione	9
		Cambio	Ingranaggi - Alberi e comando del cambio	10
	Telaio Ruote Freni	Telaio	Telaio anteriore - Sopporto a squadra - Parafango anteriore - Sella - Cavalletto - Pedane	11
			Parafango e bracci posteriori - Ammortizzatori - Portapacchi - Cassetta porta utensili	12
		Sospensioni e sterzo	Forcella anteriore - Sospensione elastica anteriore - Sterzo	13
			Manubrio e leve di comando	14
			Forcellone oscillante - Sospensione elastica posteriore	15
		Ruote	Ruota - Mozzo - Freno anteriore e comando	16
			Ruota - Mozzo - Freno posteriore e comando	17
	Impianto elettrico	Accensione	Magnete con anticipo automatico - Candela	18
		Generatore illuminazione ed accessori	Dinamo - Batteria - Faro - Fanalino - Tromba elettrica	19
Dotazione	Attrezzi ed accessori	Comuni e di manutenzione	Dotazione individuale normale ed a richiesta	20
Motociclo	Motore	Alimentazione e scarico	VARIANTI: (Gruppi montati sulla produzione precedente) Serbatoio benzina - Tubazioni - Carburatore - Tubo scarico e silenziatore	21
	Impianto elettrico	Accensione	Magnete - Comando - Candela	22

INDICE NUMERICO DEI PEZZI

N.B. - Per i numeri d'ordinazione contrassegnati col dischetto (•) la variazione è indicata a fine tavola.

Numero d'ordinazione	N. di Tavola	N. di Figura	Numero d'ordinazione	N. di Tavola	N. di Figura	Numero d'ordinazione	N. di Tavola	N. di Figura	Numero d'ordinazione	N. di Tavola	N. di Figura	Numero d'ordinazione	N. di Tavola	N. di Figura
MNKE 3/2 X	19	15	RE 10	12	20	M 68	16	14	M 121 bis	1	31	T 157 bis	14	26
MCR 4-B	18	10	RE 10	15	30	M 68 N	5	27	M 121 bis	2	36	T 158	5	38
6 V 3 W	19	36	DK 10	1	10	M 68 N	16	13	M 121 bis	7	30	T 158	14	23
6 V 5 W	19	35	DK 10	2	30	M 70	16	16	M 122	7	53	T 158 bis	5	37
6 V 25/25 W	19	34	T 011 ter	13	46	M 70 bis	5	13	M 122 bis	7	54	T 158 bis	14	22
DN 6	2	23	M 12	3	31	M 70 bis	15	28	T 129	6	31	M 160	9	12
DN 6	5	14	M 12 R	3	32	M 70 bis	16	15	T 129	11	29	M 160 bis	9	11
DN 6	7	45	M 14	3	28	T 71 bis	12	23	T 129 bis	11	27	M 160 bis	10	12
DN 6	9	45	MA 17	3	26	T 71 bis	13	70	• M 132	19	NB	M 160 bis	17	15
DN 6	12	31	M 18	3	27	M 73	8	17	T 136	12	32	M 0162	9	14
DN 6	13	20	DN19G30/6-2000D	19	10	M 080/080 ter	9	20	T 136	15	11	M 172	18	17
DN 6	19	37	M 19 bis	3	24	M 080	9	23	T 136	19	38	M 172	19	16
RE 6	5	15	M 20 ter	3	39	M 080 bis	9	21	M 136 bis	9	46	MA 174 bis	19	14
RE 6	7	46	M 21	3	15	M 080 ter	9	22	M 136 bis	12	34	TA 175	6	18
RE 6	12	35	M 22	3	41	T 82	17	24	M 140	2	24	TA 175 G	6	19
RE 6	15	19	MA 24	3	36	T 82 bis	17	22	M 140	12	37	TA 180 ter	1	23
DN 7	1	59	MA 24 bis	3	34	M 84	9	29	M 141	3	20	TA 182	1	22
DN 7	4	13	MA 24 ter	3	35	T 84 bis	10	18	M 144	5	33	TA 182	7	15
DN 7	10	22	M 25	3	44	T 85	10	15	M 144	14	20	T 184	7	23
DN 7	11	21	M 26	3	40	M 87	9	28	M 145 ter	2	21	M 186	6	36
DN 7	12	41	MD 27	6	41	M 92	10	65	M 145 ter	6	12	M 188	18	25
RE 7	10	23	Mr T 38	19	30	M 93 bis	10	66	M 145 ter	9	16	T 188	7	21
DN 8	2	20	T 41 ter	17	52	M 95	10	64	M 145 ter	11	23	T 189	16	11
DN 8	6	11	T 49	17	30	M 97	10	79	M 145 ter	12	26	T 189	17	21
DN 8	9	15	T 52 bis	17	26	M 99	2	50	T 0146	16	63	M 192	2	33
DN 8	11	16	M 56	5	20	M 99	10	69	T 0147	16	62	M 192 A	1	26
DN 8	12	25	T 56 bis	17	62	M 99 G	2	51	T 149	16	59	M 192 A	2	34
DN 8	13	15	T 58	7	11	M 99 G	10	68	T 149	17	65	T 193 D	14	11
DN 8	15	33	T 58	12	28	M 106	3	14	T 149 bis	16	60	TA 198	20	10
DN 8	16	38	T 58	15	38	M 107	1	56	T 149 bis	17	66	M 206 C	20	22
DN 8	17	12	M 61 bis	1	36	M 107 bis	6	35	PMP 150	19	31	T 209 B	1	11
RE 8	6	30	M 61 bis	10	29	M 108	7	57	T 0156/157	5	34	T 209 B	2	31
RE 8	11	19	T 63 ter	16	34	M 108	10	33	T 0156/157	14	21	T 209 B	13	40
RE 8	12	27	T 63 ter	17	38	M 110	3	48	M 0156	3	17	MLA 213	19	13
RE 8	13	45	M 64	5	21	M 112	3	47	M 0156	12	70	T 216	17	49
RE 8	15	37	M 64	16	12	M 114	7	49	T 0156	14	24	ML 216 bis	19	11
RE 8	17	13	T 64 bis	16	39	M 115 ter	7	48	M 0156 ter	3	18	• ML 217	19	NB
DK 8	13	90	T 64 bis	17	33	M 116	7	52	M 0156 ter	12	71	T 220	11	11
DK 8	15	33bis	M 67	5	23	M 117	7	50	T 157	14	25	T 220	13	78
RE 9	13	38	M 68	5	28	M 120	7	56	T 157 bis	5	36	M 221	2	45

Numero d'ordinazione	N. di Tavola	N. di Figura	Numero d'ordinazione	N. di Tavola	N. di Figura	Numero d'ordinazione	N. di Tavola	N. di Figura	Numero d'ordinazione	N. di Tavola	N. di Figura	Numero d'ordinazione	N. di Tavola	N. di Figura
M 221	10	80	T 2081	11	18	M 2307 ter	1	53	T 5753	9	49	T 5820	11	43
T 221 A	17	77	M 2082	4	20	M 2314	1	37	T 5753	12	17	T 5821	11	36
T 221 B	17	75	T 2082	11	24	M 2317	1	29	T 5754	19	28	T 5821 bis	11	35
CW 225 E - X	1	49	T 2086 bis	13	71	M 2317 bis	1	28	T 5754 bis	19	29	T 05823	7	10
CW 225 E - X	18	27	T 2088	2	58	M 2320	1	47	T 5755	19	26	T 5823 ter	7	27
T 234	5	32	T 2088	11	12	M 2320 bis	1	48	T 5755 bis	19	27	T 5830/2045 D	11	38
T 234	6	47	T 2088	13	79	M 2373	2	63	T 5759	11	49	T 5831/2045 S	11	37
T 235	9	43	T 2089	13	77	M 2378	1	42	T 5759 bis	11	48	T 5832	11	33
TA 236	14	42	T 2091	13	69	M 2379	1	43	T 5760 bis	11	54	T 5833	11	30
TA 237	18	28	M 2092	4	23	M 2410	20	23	T 5761	11	55	T 5835	7	22
TA 237	19	43	M 2093	4	21	M 2411	20	15	T 5763	15	18	T 05836	6	23
T 237 bis	7	18	M 2095	5	24	T 2662 D	6	33	T 5764	11	58	T 5837/8529	5	30
T 237 bis	19	42	M 2096	5	25	T 5080	15	27	T 5767	11	59	T 5837/5843	5	29
T 0238	13	26	M 2100	5	26	T 5087	15	12	T 5769	17	60	T 5838/8529	9	41
T 0238	11	50	M 2101	5	12	T 5108 bis	15	13	T 5772	15	31	T 5838/5842	9	40
T 0238	15	16	M 2106	7	51	T 5108 bis	17	20	T 5773 A	15	36	T 5838	9	44
T 0238 bis	20	27	M 2107	7	55	T 5133	6	20	T 5775	15	23	T 5839/193 N	6	44
T 255 bis	16	36	M 2110	5	18	T 5140	15	14	T 5776	15	39	T 5839/5843 B	6	42
T 255 bis	17	40	M 2111	5	19	T 5141	17	19	T 5777	15	41	T 5839 bis/193 N	6	45
T 267	11	47	T 2111	10	25	T 5146	17	18	T 5778	15	42	T 5839 bis/5843 C	6	43
T 292 bis	11	61	M 2113	2	57	T 5147	17	16	T 5779	15	40	T 5842	9	42
T 292 bis	17	25	T 2113	13	62	T 5242	13	43	T 5780	15	44	T 5843	5	31
T 298 ter	11	22	T 2113	17	42	T 5283	17	23	T 5781	15	22	T 5843 B	6	48
TA 316 bis	13	65	T 2138	12	29	T 5327 F	12	54	T 5782	15	20	T 5843 C	6	49
TA 320	13	66	M 2139	9	25	T 5508	11	51	T 5785	15	35	T 5857	9	19
T 333	6	21	M 2140	9	17	T 5509	11	53	T 5795 ter	11	20	T 5870	16	20
T 333 bis	6	22	T 2148	20	21	T 5510	11	52	T 5796	12	16	T 5888	6	32
T 2011	2	15	M 2158	9	38	T 5511 bis	2	18	T 5800	12	40	T 5891	11	63
T 2011	11	42	M 2158 bis	9	39	T 5512	15	17	T 05801	12	33	M 8002 bis	1	61
M 2023	13	17	T 2166	16	50	T 5513	15	15	T 05802	12	39	M 8006	1	39
M 2037	1	13	T 2167	16	51	T 5519	11	60	T 05805	12	30	M 8011	1	40
M 2037	6	39	T 2168	16	52	T 5542	15	32	T 5807	17	34	T 8012	11	41
T 2038	11	34	T 2169	16	49	T 5544	15	34	T 5808	17	17	M 8018 ter	13	63
T 2045 D/S	11	39	T 2172	16	53	T 5560	15	29	T 5810 bis	17	74	M 8018 ter	17	43
M 2064	3	38	M 2174	18	22	T 5568 bis	17	14	T 05811	12	38	T 8025 bis	2	12
T 2077 bis	12	15	M 2174	19	21	M 5751	9	51	T 5812	15	26	T 8025 bis	12	11
T 2078	11	45	M 2175	18	19	T 5751	11	44	T 5813 bis	11	62	T 8026	2	13
T 2078	12	14	M 2175	19	18	T 5751	12	10	T 5813 ter	11	56	T 8026	11	32
T 2078	15	21	M 2196	3	19	T 5751	15	10	T 5819	2	14	T 8026	12	12
T 2080	11	17	M 2198	5	11	M 5752	9	54	T 5819	12	13	T 8035 bis	12	19

Numero d'ordinazione	N. di Tavola	N. di Figura
T 8036 bis	2	17
M 8040	2	11
M 8040 ter	2	62
M 8041	2	10
M 8042	5	10
M 8043	3	22
M 8044	9	10
T 8044	2	16
M 8045	2	35
M 8046	2	37
M 8046	10	58
M 8047/18	3	12
M 8047	3	23
M 8047 bis	3	25
M 8048/MA 24	3	11
M 8048/8538	3	10
M 8048	3	33
M 8049 bis	3	29
M 8052	3	42
M 8053	2	42
M 8053	3	50
M 8054	2	41
M 8054	3	51
M 8055	3	49
M 8057	3	16
M 8058	2	48
M 8058	3	45
M 8059	2	40
M 8059	3	52
M 8061	4	26
M 8063	2	59
M 8063	4	28
M 8068	4	24
M 8069	4	16
M 8083	2	53
M 8083	7	29
M 8088	8	14
M 8089	8	18
M 8090	2	44
T 8090	16	43

Numero d'ordinazione	N. di Tavola	N. di Figura
M 8091	8	12
T 8091	16	42
M 8092	8	11
T 8092	16	44
M 8093	8	13
M 8094	8	16
M 8095	8	10
M 8096	9	24
M 8097	2	43
M 8097	8	19
M 8097	17	69
T 8098	17	67
T 8098 bis	17	68
M 8100	10	77
M 8101	8	20
M 8101	10	62
M 8102	10	76
M 8103	10	75
M 8104/8104 bis	10	72
M 8104	10	74
M 8104 bis	10	73
M 8105	10	71
M 8106	10	78
M 8107	2	49
M 8107	10	70
M 8108	10	67
M 8109	8	21
M 8109	10	63
M 8111	9	27
M 8112	9	26
M 8114	9	18
T 8115	17	51
T 8116	17	27
T 8117	17	50
T 8118	17	45
T 8119	17	53
M 8120/08121	10	52
M 8120	10	61
T 8120	17	48
M 08121	10	60

Numero d'ordinazione	N. di Tavola	N. di Figura
T 8121	17	47
M 08122	10	59
T 8122	17	46
M 08123	10	55
T 8124	17	31
M 8125	10	57
M 8126	10	56
T 8126	17	29
M 8127	2	52
M 8128	2	46
M 8129	10	53
T 8130	11	40
T 8130	17	11
M 8133	10	47
M 8133 A	10	51
M 8133 C	10	50
M 8133 D	10	49
M 8134	2	47
M 8135	10	48
M 8136 bis	10	44
M 8137	10	46
M 08138/08141	10	43
M 08138	10	40
T 8138	12	42
M 08139	10	42
M 08139 bis	10	41
T 8139	12	43
M 08140	10	31
M 08140 bis	10	38
M 08140 ter	10	34
M 08141	10	27
M 08141 bis	10	30
M 08141 ter	10	28
M 08142	10	32
M 08143	10	26
M 8144	10	36
M 08145	10	37
M 08146	10	35
M 8147	10	24
M 8148	10	39

Numero d'ordinazione	N. di Tavola	N. di Figura
T 8149	6	13
M 08151	2	55
M 08151	10	20
M 08151 bis	2	56
M 08151 bis	10	21
M 8152	10	13
M 8153/8155	10	10
T 8153	7	24
T 8153 bis	7	25
M 8155	10	11
M 8156	10	19
M 8157	10	17
M 8160	9	53
M 8163	9	50
M 8164	9	48
M 8165	9	47
T 8165	14	10
T 8166 D	14	31
T 8166 S	14	28
T 8167	5	35
T 8167	14	27
T 8168	14	30
M 8169	18	21
M 8169	19	20
T 8169	14	36
M 8169 ter	18	23
M 8169 ter	19	22
T 8170	14	39
T 8171	14	37
T 8171 bis	14	38
T 8172	14	40
T 8173	14	35
T 8173 bis	14	34
T 8174	14	33
• M 8175	19	NB
T 8175	14	32
T 8176	14	29
M 8177	19	17
M 8177 ter	19	19
M 8183	2	22

Numero d'ordinazione	N. di Tavola	N. di Figura
M 8184	2	25
M 8185	2	61
M 8186	2	60
M 08187	2	54
M 8189	2	29
M 8190	2	27
M 8191	3	21
M 8192	2	28
M 8278	10	45
M 8279/8061	4	25
M 8280/2082	4	19
M 8281/2082	4	17
M 8282	4	22
M 8288 bis	5	22
M 8300	9	13
T 8301	13	75
T 8302	13	67
T 8303	11	14
T 8303	13	81
T 8391	6	38
T 8403	7	13
T 8403 bis	7	14
T 8508	7	28
M 8511	3	43
M 08512	3	46
M 08513/8088	8	15
• M 8514/8175	19	12
• M 8514	19	NB
T 8515	10	14
M 8516	4	27
T 8516	10	16
T 8521	6	25
T 8521 bis	6	28
T 8521 ter	6	27
M 8522	4	18
T 8525	11	31
T 8529	9	37
T 8530/8537	13	85
T 8530	13	89
T 8531	13	94

Numero d'ordinazione	N. di Tavola	N. di Figura	Numero d'ordinazione	N. di Tavola	N. di Figura	Numero d'ordinazione	N. di Tavola	N. di Figura	Numero d'ordinazione	N. di Tavola	N. di Figura	Numero d'ordinazione	N. di Tavola	N. di Figura
T 8532	13	92	T 08557	17	59	T 9613/1	20	19	11141	12	61	11500 ter	1	52
T 8533	13	39	T 08558/39	17	58	10069 bis	15	25	11143	12	64	11501	1	62
M 8533 bis	18	14	T 8559	17	55	10104	11	57	11144	12	63	11501 A	1	65
M 8534	18	15	T 8560	17	61	10319 C	7	12	11145	12	58	11502	1	64
T 8534	13	91	T 8561	17	54	11001	11	10	11147	12	57	11503	1	63
T 8534 bis	18	12	T 8562	17	57	11010/11020	13	10	11148	12	56	11504	1	54
T 8535	13	88	T 8562 bis	17	56	11010	13	11	11149	12	55	11505	1	55
T 8536	13	87	T 8563	17	28	11020	13	36	11150	12	59	11506	1	45
M 8537	2	38	T 8565/M 68 N	16	18	11021 B/bis	13	39	11159	16	61	11507	1	46
T 8537	13	86	T 8565/8566	16	17	11022	13	38bis	11160/0146	16	10	11508	1	44
M 8537 bis	2	39	T 8565	16	21	11023	13	38ter	11160	16	64	11509	1	41
M 8538/8049 bis	3	13	T 8566	16	19	11024	13	35	11168	16	58	11510	1	32
M 8538/1	3	30	M 9045	9	52	11025	13	34	11169	16	54	11511	1	35
M 8538	3	30	T 9047	12	19	11035	13	25	11170	16	30	11512	1	30
T 8546	16	23	M 9065/122	7	35	11038	13	21	11171	16	46	11512 bis	1	25
T 8547	9	35	M 9065	7	47	11042	13	14	11172	16	45	11513	1	34
T 8547	14	19	M 9067	5	16	11045	13	61	11173	16	57	11514	1	33
T 8547 bis	16	29	M 9067	7	31	11046	13	60	11174	16	56	11515	1	38
T 8547 bis	14	17	M 9068	7	33	11047	13	64	11175	16	55	11515 bis	1	33bis
M 8548	2	26	M 9069	7	41	11055	13	73	11176	16	48	11518	1	21
T 8548	9	34	M 9070	7	43	11058	13	72	11177	16	47	11519	1	19
T 8548	14	16	M 9071	7	40	11094	6	10	11178 bis	16	31	11520	1	20
T 8548	16	28	M 9072	7	39	11096	6	14bis	11184 bis	16	32	11521	1	18
T 8548 bis	9	31	M 9072 bis	7	38	11096 bis	6	14	11184 bis	17	36	11522	1	15
T 8548 bis	14	13	M 9073	7	37	11097	6	15	11186	16	35	11523	1	16
T 8548 bis	16	25	M 9074	7	36	11098	6	16	11186	17	39	11524	1	17
T 8548 ter	9	30	M 9075	7	42	11100	15	24	11191	16	33	11525	1	14
T 8548 ter	14	12	M 9075 bis	7	44	11105	15	39bis	11192	16	41	11525	6	40
T 8548 ter	16	24	M 9076	7	34	11107	12	18	11193	16	40	11526	1	60
T 8549	9	36	M 9077	5	17	11108	12	22	11197/8097	17	10	11526	4	14
T 8549	14	18	M 9077	7	32	11115	12	44	11197	17	70	11526 bis	1	57
T 8549	16	22	T 9158	12	36	11120	12	51	11200	17	64	11526 bis	4	15
T 8550	9	33	T 9260	13	44	11121	12	50	11201	17	71	11530 bis	4	14bis
T 8550	14	15	T 9600	20	12	11124	12	21	11202	17	63	11531	1	58
T 8550	16	27	T 9602	20	13	11129	12	47	11205	17	35	11531	4	18
T 8550 bis	9	32	T 9602 bis	20	14	11130	12	69	11208	17	32	11532	4	11
T 8550 bis	14	14	T 9604 bis	20	16	11135	12	65	11212 bis	17	44	11533	4	12
T 8550 bis	16	26	T 9605	20	17	11138	12	68	11500/11504	1	50	11534	1	66
T 8555	17	73	T 9608	20	28	11139	12	66	11500/11506	1	12	11534	2	32
T 8556	17	72	T 9611	20	29	11140	12	67	11500 bis	1	51	11535	1	27

Numero d'ordinazione	N. di Tavola	N. di Figura
11535	7	17bis
11538	7	19
11540	7	20
11541	7	17
11543	1	24
11547	6	37
11560	18	13
11561	18	11
11562	18	18
11562/1	18	20
11565	19	12
11658	11	28
12060	13	59
12338	6	24
12338 bis/8521 bis	6	26
12338 bis	6	29
T 16090	19	44
T 16097 bis	20	26
T 16135	17	37
T 16162	6	46
T 16166	19	39
T 16220	13	54
T 16221	13	52
T 16224	13	56
T 16225 bis	13	55
T 16226	13	58
T 16227	13	57
T 16228	13	51
T 16229 D	13	50
T 16229 S	13	49
T 16230	13	48
T 16231	13	47
T 16232	13	53
T 16235	13	42
T 16238 B	13	43
T 16241	13	37
T 16244	13	32
T 16246	13	33
T 16247	13	28
T 16248	13	30

Numero d'ordinazione	N. di Tavola	N. di Figura
T 16249	13	27
T 16250	13	29
T 16251	13	31
T 16254 bis	13	16
T 16258	13	18
T 16259	13	19
T 16262 bis	13	24
T 16263	13	22
T 16269	13	13
T 16270	12	45
T 16270	13	12
T 16295	11	13
T 16295	13	80
T 16300	13	76
T 16302	11	15
T 16302	13	82
T 16303	13	83
T 16304	13	84
T 16305	13	74
T 16306	13	68
T 16335	12	60
T 16336	12	62
T 16348	12	53
T 16349	12	52
T 16355	12	49
T 16357	12	48
T 16358	12	46
T 16628	20	18
25637	13	41
T 30614	19	25
M 35014	18	26
T 35031	12	24
T 35102 bis	7	26
36172	13	23
38807	20	20
38808	20	11
Spina per tappo grande e bulloni fiss. contr.	3	37

Numero d'ordinazione	N. di Tavola	N. di Figura
Coda del silenziatore	6	34
Filo ferro legaggio tappo	10	54
Copertina per sella	11	25
Molla sotto sella	11	26
Molletta per maglia di congiunzione	17	76
Presa di corrente	18	24
Batteria	19	23
Cavo di massa	19	24
Cavo sterlingato ∅ 1	19	40
Cavo sterlingato ∅ 1,5	19	40
Guaina copricavo	19	41
Getto di scorta	20	24
Libretto istruzioni	20	25
Interruttore comando luce abbagliante e tromba elettrica	14 19	41 32
Bullone attacco bracci sopporto faro	19	33
Chiavella per albero magnete	18	16
Tappo per serbatoio benzina Guarnizione per tappo Vite fiss. tappo Molla per tappo Manettino di chiusura tappo	6	17

Numero d'ordinazione	N. di Tavola	N. di Figura

Numero d'ordinazione	N. di Tavola	N. di Figura

TAVOLE PEZZI DI RICAMBIO

Tavola 1

Complesso : Motociclo — **Gruppo** : Organi principali

Sottocomplesso: Motore — **Sottogruppo:** Cilindro - Testa - Coperchi - Valvole

N. Figura	Num. d'ordinazione	DENOMINAZIONE	Quantità	Indicazioni suppletive
10	DK 10	**Dado** per tirante fiss. cilindro e testa	4	10 MA
11	T 209 B	**Rosetta** per tirante fiss. cilindro e testa	4	10,25 × 19 × 2
12	11500/11506	**Testa** del motore completa (comprende i pezzi: 26-28-29-30-31-32-33-33 bis-34-35-36-37-38-39-40-41-42-43-44-45-46-47-48-50)	1	
13	M 2037	**Bullone** fiss. pipa aspirazione	3	8 MA × 20
14	11525	**Pipa** aspirazione	1	
15	11522	**Bullone** lungo fiss. coperchio alla testa (parte scarico)	1	6 MA × 45
16	11523	**Bullone** medio fiss. coperchio alla testa	4	6 MA × 36
17	11524	**Bullone** corto fiss. coperchi alla testa	17	6 MA × 25
18	11521	**Coperchio** sulla testa parte scarico	1	
19	11519	**Guarnizione** per coperchio parte scarico	1	
20	11520	**Coperchio** sulla testa parte aspirazione	1	
21	11518	**Guarnizione** per coperchio parte aspirazione	1	
22	TA 182	**Bullone** cavo per attacco tubazione ricupero olio al coper. della testa parte scarico	1	
23	TA 180 ter	**Guarnizione** per bullone cavo attacco tubazione ricupero olio	2	
24	11543	**Tubazione** ricupero olio dalla testa al raccordo sul basamento	1	
25	11512 bis	**Bullone** cavo sul perno per lubrificazione bilanciere aspirazione	1	
26	M 192 A	**Guarnizione** fibra per bullone cavo e per perni bilancieri parte dadi ciechi	4	
27	11535	**Tubazione** per lubrificazione bilancieri	1	
28	M 2317 bis	**Dado** cieco per perni bilancieri	2	
29	M 2317	**Rosetta** di guarnizione per perni porta bilancieri	2	
30	11512	**Perno** per bilanciere aspirazione	1	
31	M 121 bis	**Guarnizione** fibra per perni bilancieri	2	
32	11510	**Bilanciere** per valvola aspirazione	1	
33	11514	**Boccola** per bilanciere valvola aspirazione	1	
33bis	11515 bis	**Rosetta** di regolazione per bilancieri asp. e scar.	2	
34	11513	**Perno** per bilanciere scarico	1	
35	11511	**Bilanciere** per valvola scarico	1	
36	M 61 bis	**Dado** per vite con nicchia sui bilancieri	2	7 MA
37	M 2314	**Vite** con nicchia sui bilancieri	2	
38	11515	**Boccola** per bilanciere valvola scarico	1	
39	M 8006	**Cappelletto** per valvola	2	
40	M 8011	**Mezzi** collarini di tenuta piattelli superiori	4	
41	11509	**Piattello** superiore per molle valvola asp. e scarico	2	
42	M 2378	**Molla** per valvole con forcella esterna	2	
43	M 2379	**Molla** per valvole con forcella interna	2	
44	11508	**Piattello** inferiore per molle valvola aspiraz. e scarico	2	
45	11506	**Valvola** aspirazione	1	
46	11507	**Valvola** scarico	1	

(segue)

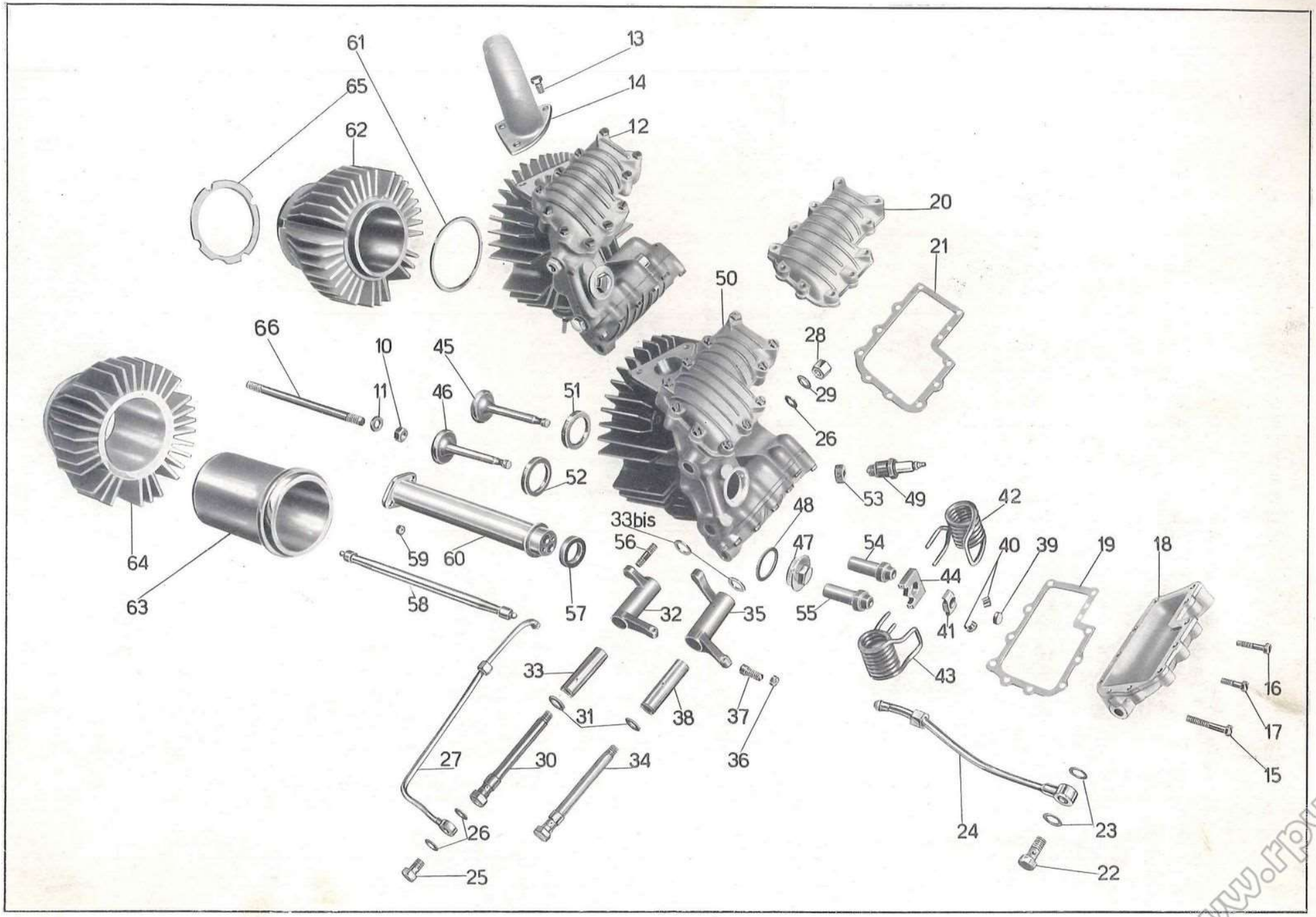

Tavola 1

Tavola 1

Complesso : Motociclo — **Gruppo** : Organi principali

Sottocomplesso: Motore — **Sottogruppo:** Cilindro - Testa - Coperchi - Valvole

N. Figura	Num. d'ordinazione	DENOMINAZIONE	Quantità	Indicazioni supplettive
47	M 2320	**Tappo** sulla testa	1	
48	M 2320 bis	**Guarnizione** per tappo sulla testa	1	
49	C W 225 E-X	**Candela** con guarnizione	1	
50	11500/11504	**Testa** del motore (comprende i pezzi: 15-16-17-18-19-20-21-51-52-53-54-55-56)	1	
51	11500 bis	**Ghiera** per sede valvola aspirazione	1	
52	11500 ter	**Ghiera** per sede valvola scarico	1	
53	M 2307 ter	**Ghiera** per sede candela	1	
54	11504	**Guida** valvola aspirazione	1	
55	11505	**Guida** valvola scarico	1	
56	M 107	**Prigioniero** sulla testa per attacco tubo scarico	2	7 MA × 33
57	11526 bis	**Guarnizione** per tubo copriastine	1	
58	11531	**Astina** comando bilancieri	2	
59	DN 7	**Dado** per prigionieri fiss. tubo copriastine	2	7 UNI 207
60	11526	**Tubo** copriastine	1	
61	M 8002 bis	**Guarnizione** rame e amianto fra cilindro e testa	1	
62	11501	**Cilindro** completo (comprende i pezzi: 63-64)	1	
63	11503	**Canna** del cilindro	1	
64	11502	**Corpo** esterno del cilindro	1	
65	11501 A	**Guarnizione** carta fra cilindro e basamento	1	
66	11534	**Prigioniero** fiss. cilindro e testa al basamento	4	10 MA × 225

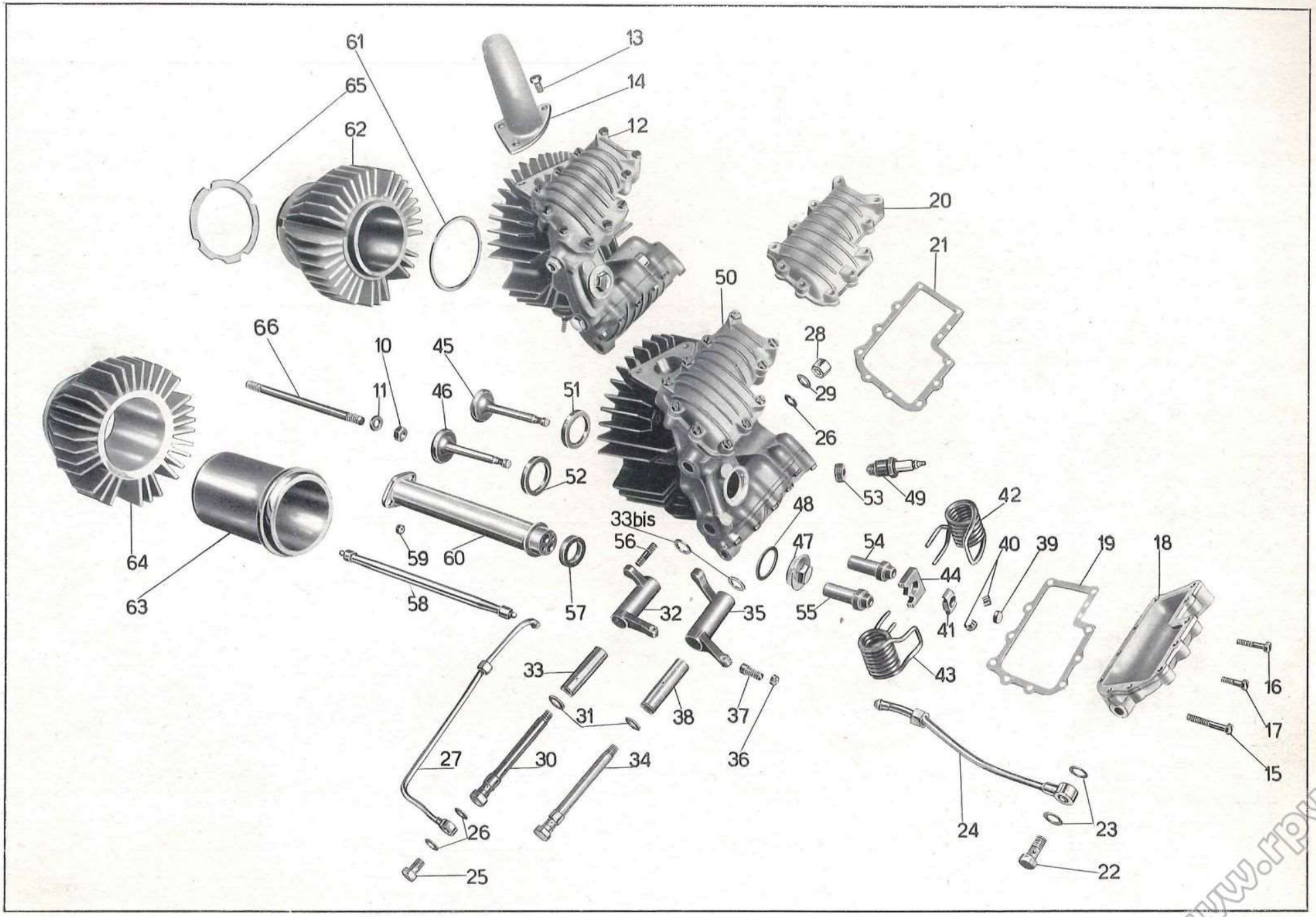

Tavola 1

Tavola 2

Complesso : Motociclo
Sottocomplesso: Motore

Gruppo : Organi principali
Sottogruppo: Basamento

N. Figura	Num. d'ordinazione	DENOMINAZIONE	Quantità	Indicazioni suppletive
10	M 8041	**Basamento** lato volano con prigioniero	1	
11	M 8040	**Basamento** lato distribuzione con anello e prigionieri	1	
12	T 8025 bis	**Dado** per tirante fissaggio motore e bracci alle piastre, per tirante posteriore fissaggio motore alle piastre porta motore	3	13 × 1,25 M
13	T 8026	**Rosetta** per tirante fissaggio motore e bracci alle piastre	2	13,5 × 21 × 0,5 ÷ 0,8
14	T 5819	**Tirante** fissaggio motore e bracci alle piastre	1	13 × 1,25 M × 185
15	T 2011	**Dado** per tirante anteriore fissaggio motore alle piastre	2	14 MB
16	T 8044	**Tirante** anteriore fissaggio motore alle piastre	1	14 MB × 155
17	T 8036 bis	**Dado** a colonnetta sul tirante posteriore per ferma messa in moto	1	
18	T 5511 bis	**Rosetta** per dado a colonnetta ferma messa in moto	1	13,5 × 22 × 4
19	T 8035 bis	**Tirante** posteriore fissaggio motore alle piastre porta motore	1	13 × 1,25 M × 160
20	DN 8	**Dado** per bullone, per tirante e per prigionieri di unione basamento	7	8 MA
21	M 145 ter	**Rosetta** per bullone per tirante e per prigionieri di unione basamento	7	8,25 × 17 × 1,5
22	M 8183	**Bullone** serraggio basamento e fissaggio fascetta magnete	1	8 MA × 165
23	DN 6	**Dado** per bulloni serraggio basamento	3	6 UNI 207
24	M 140	**Bullone** serraggio basamento parte inferiore	3	6 MA × 17
25	M 8184	**Tirante** serraggio basamento parte anteriore	1	8 MA × 145
26	M 8548	**Prigioniero** sul basamento fissaggio fascette dinamo e magnete	1	8 MA × 134
27	M 8190	**Prigioniero** lungo sul basamento lato volano fissaggio coperchio pignone	1	8 MA × 151
28	M 8192	**Prigioniero** unione basamento e fissaggio fascetta dinamo	1	
29	M 8189	**Prigioniero** corto sul basamento lato volano	1	8 MA × 28
30	DK 10	**Dado** per prigionieri fissaggio cilindro e testa	4	10 MA
31	T 209 B	**Rosetta** per prigionieri fissaggio cilindro e testa	4	10,25 × 19 × 2
32	11534	**Prigioniero** fissaggio cilindro e testa	4	10 MA × 225
33	M 192	**Raccordo** sul basamento per sfiatatoio	1	
34	M 192 A	**Guarnizione** fibra per sfiatatoio	1	
35	M 8045	**Tappo** per sfiatatoio (grande)	1	14 × 1,25 M × 5
36	M 121 bis	**Guarnizione** fibra per tappo sfiatatoio (grande) e per raccordo ricupero olio dal basamento	2	
37	M 8046	**Sfera** per sfiatatoio	1	3/8" (9,52)
38	M 8537	**Tappo** per sfiatatoio (piccolo)	1	9 MA × 6,5
39	M 8537 bis	**Guarnizione** fibra per tappo sfiatatoio (piccolo)	1	
40	M 8059	**Cuscinetto** a rulli per albero a gomito	1	35 × 80 × 21 (A 35 UNI 619)
41	M 8054	**Anello** premistoppa albero a gomito	1	35,2 × 52 × 1,5
42	M 8053	**Anello** feltro di tenuta olio albero a gomito	1	
43	M 8097	**Cuscinetto** a sfere per albero primario	1	30 × 62 × 13 (Riv 889 b)
44	M 8090	**Anello** feltro tenuta olio sul corpo frizione	1	
45	M 221	**Cuscinetto** a sfere per albero secondario	2	15 × 35 × 11 (15 UNI 606)
46	M 8128	**Boccola** per tamburo scanalato	1	

(segue)

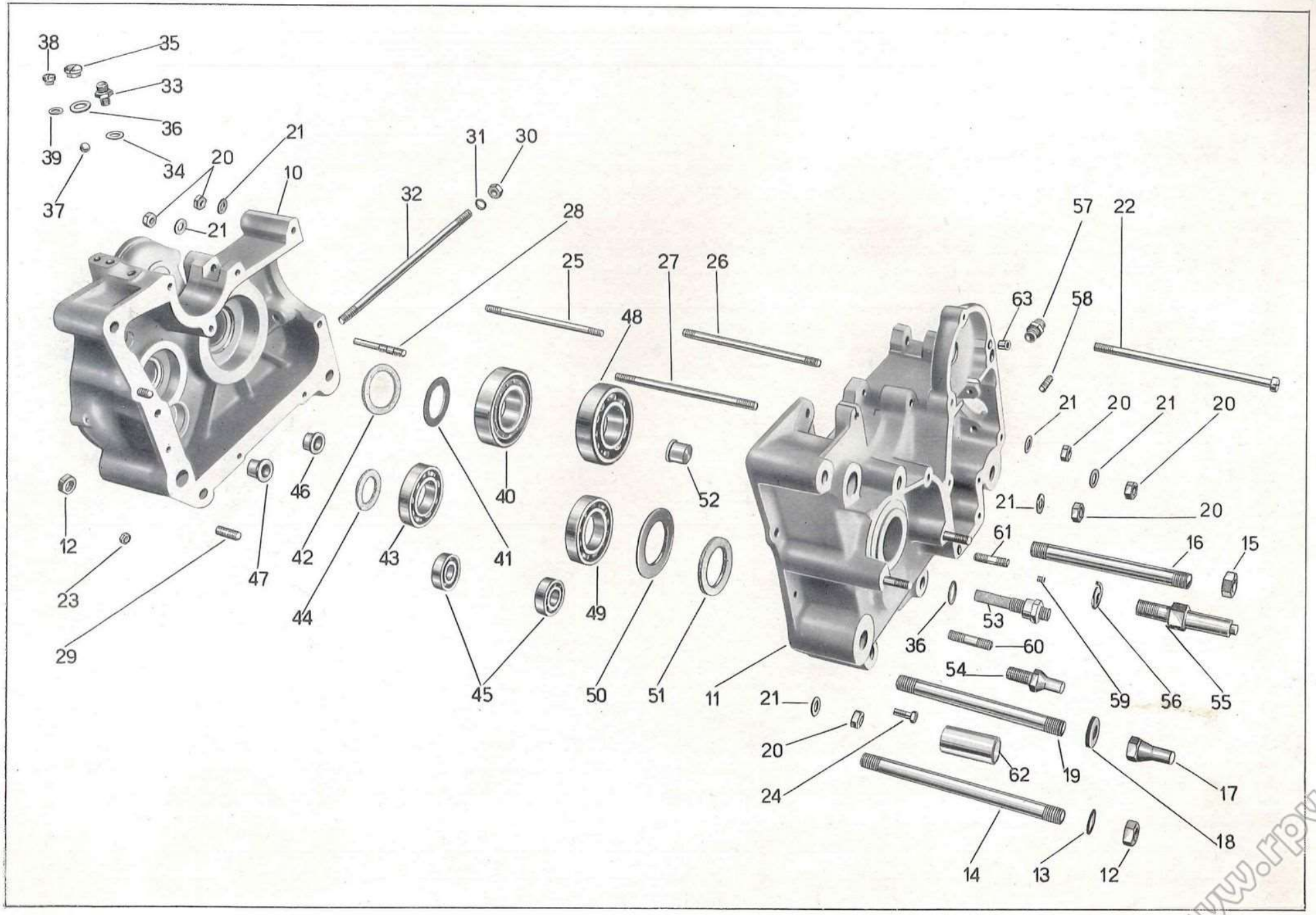

Tavola 2

Tavola 2

Complesso : Motociclo
Sottocomplesso: Motore

Gruppo : Organi principali
Sottogruppo: Basamento

N. Figura	Num. d'ordinazione	DENOMINAZIONE	Quantità	Indicazioni suppletive
47	M 8134	**Boccola** cieca di guida settore cambio velocità	1	
48	M 8058	**Cuscinetto** a sfere per albero a gomito	1	35 × 80 × 21 (35 UNI 607)
49	M 8107	**Cuscinetto** a sfere per presa diretta	1	33 × 66 × 13 (Riv 4490 a)
50	M 99	**Rosetta** per cuscinetto reggispinta cambio	1	
51	M 99 G	**Anello** feltro premistoppa cuscinetto cambio	1	
52	M 8127	**Boccola** cieca di guida tamburo scanalato	1	
53	M 8083	**Raccordo** con filtro per ricupero olio dal basamento	1	
54	M 08187	**Colonnetta** di fermo selettore cambio	1	
55	M 08151	**Perno** per leva a pedale del cambio	1	
56	M 08151 bis	**Rosetta** elastica per perno leva a pedale del cambio	1	16,5 × 26,5 × 3
57	M 2113	**Raccordo** ricupero olio dalla testa	1	
58	M 2088	**Prigioniero** fissaggio tubo copriastine	2	7 MA × 22
59	M 8063	**Grano** di fermo perno camma	1	5 MA × 7
60	M 8186	**Prigioniero** lungo fissaggio coperchio pignone	1	8 MA × 41
61	M 8185	**Prigioniero** corto fissaggio coperchio pignone	1	8 MA × 37
62	M 8040 ter	**Boccola** di guida albero porta settore	1	
63	M 2373	**Bussolina** sul basamento distribuzione di riferimento coperchio	2	

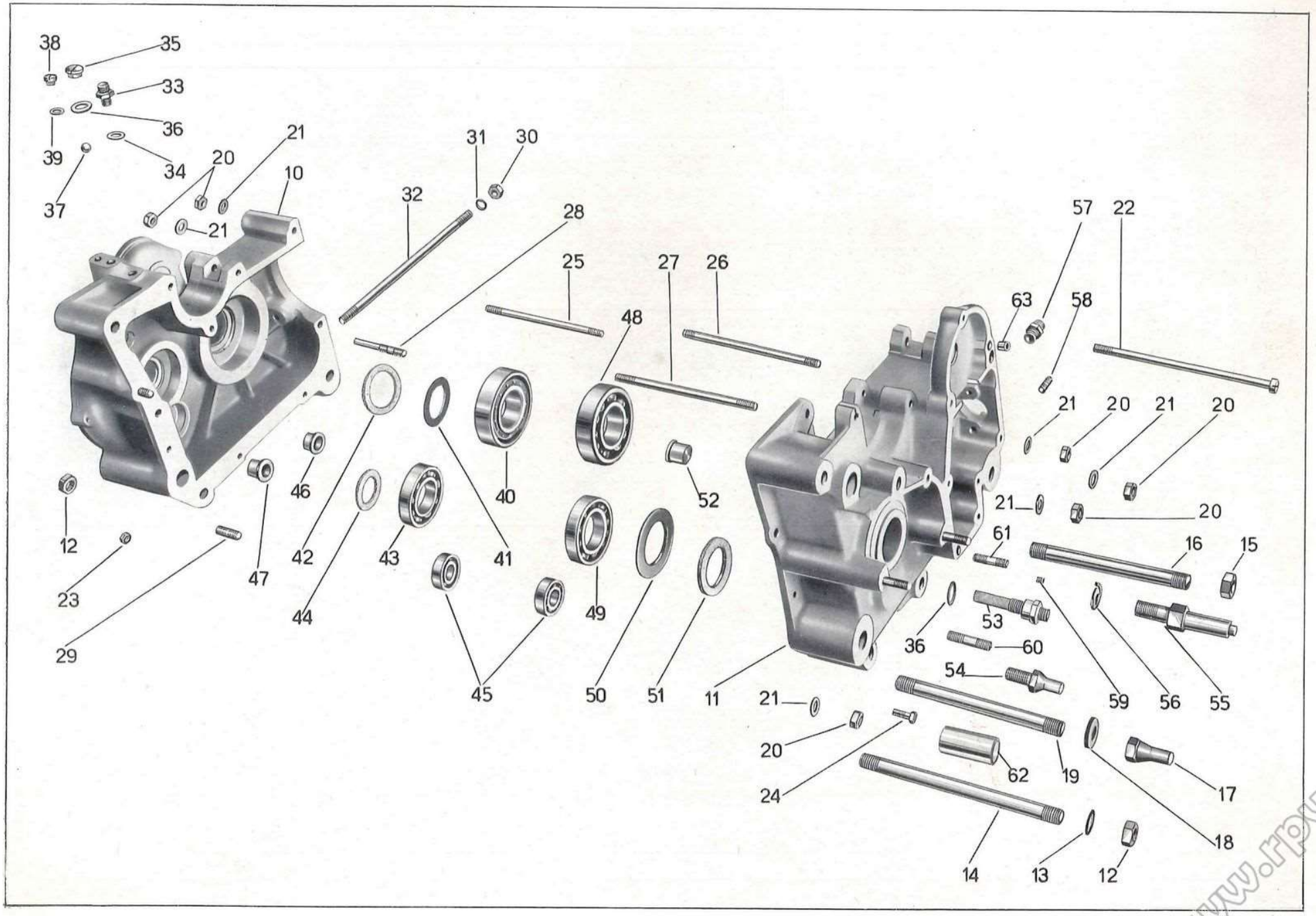

Tavola 2

Tavola 3 **Complesso** : Motociclo **Gruppo** : Organi principali

Sottocomplesso: Motore **Sottogruppo:** Albero a gom. - Biella - Pistone - Volano e coperc. lato vol.

N. Figura	Num. d'ordinazione	DENOMINAZIONE	Quantità	Indicazioni suppletive
10	M 8048/8538	**Albero** a gomito completo di biella e pistone (Comprende i pezzi: 11-12-13-26)	1	
11	M 8048/MA 24	**Albero** a gomito completo (Comprende i pezzi: 33-34-35-36-37-38-39)	1	
12	M 8047/18	**Biella** con cappello completa (Comprende i pezzi: 23-24-25-27)	1	
13	M 8538/8049 bis	**Pistone** completo (Comprende i pezzi: 28-29-30-31-32)	1	
14	M 106	**Ghiera** per volano motore	1	
15	M 21	**Dado** per volano motore	1	
16	M 8057	**Volano** motore	1	
17	M 0156	**Tappo** inferiore sul coperchio frizione	1	7 MA × 9
18	M 0156 ter	**Guarnizione** fibra per tappo coperchio frizione	1	
19	M 2196	**Vite** lunga fissaggio coperchio volano	2	6 MA × 42
20	M 141	**Vite** media fissaggio coperchio volano	2	6 MA × 29
21	M 8191	**Vite** corta fissaggio coperchio volano	2	6 MA × 26
22	M 8043	**Coperchio** basamento (lato volano)	1	
23	M 8047	**Biella** con cappello	1	
24	M 19 bis	**Dado** per bullone testa di biella	2	8 MB
25	M 8047 bis	**Bullone** per testa di biella	2	
26	MA 17	**Aghi** per testa di biella	33	∅ 3 × 23,8
27	M 18	**Boccola** per piede di biella	1	
28	M 14	**Molla** di tenuta spinotto	2	
29	M 8049 bis	**Spinotto** per pistone	1	
30	M 8538	**Pistone** (Borgo 389)	1	
31	M 12	**Fascia** elastica	3	
32	M 12 R	**Fascia** elastica raschia olio	1	
33	M 8048	**Albero** a gomito	1	
34	MA 24 bis	**Bullone** fissaggio contrappesi	2	9 MA × 15
35	MA 24 ter	**Rosetta** per bulloni fissaggio contrappesi	2	9,5 × 20 × 2
36	MA 24	**Contrappeso** per albero a gomito	2	
37		**Spina** per tappo grande e bulloni fissaggio contrappesi	3	
38	M 2064	**Tappo** per albero a gomito (grande)	1	14 × 1 M × 7
39	M 20 ter	**Tappo** per albero a gomito (piccolo)	1	6 MA
40	M 26	**Chiavella** per volano sull'albero a gomito	1	
41	M 22	**Dado** per albero a gomito lato distribuzione	1	18 filetti 18"
42	M 8052	**Ingranaggio** sull'albero a gomito comando distribuzione	1	
43	M 8511	**Manicotto** di spessore sull'albero a gomito	1	
44	M 25	**Chiavella** sull'albero fissaggio ingranaggio	1	
45	M 8058	**Cuscinetto** a sfere sull'albero a gomito	1	35 × 80 × 21 (35 UNI 607)
46	M 08512	**Pignone** motore sull'albero a gomito	1	
47	M 112	**Molla** di spinta pignone motore	1	
48	M 110	**Anello** di tenuta molla di spinta pignone	1	30,1 × 50 × 2

(segue)

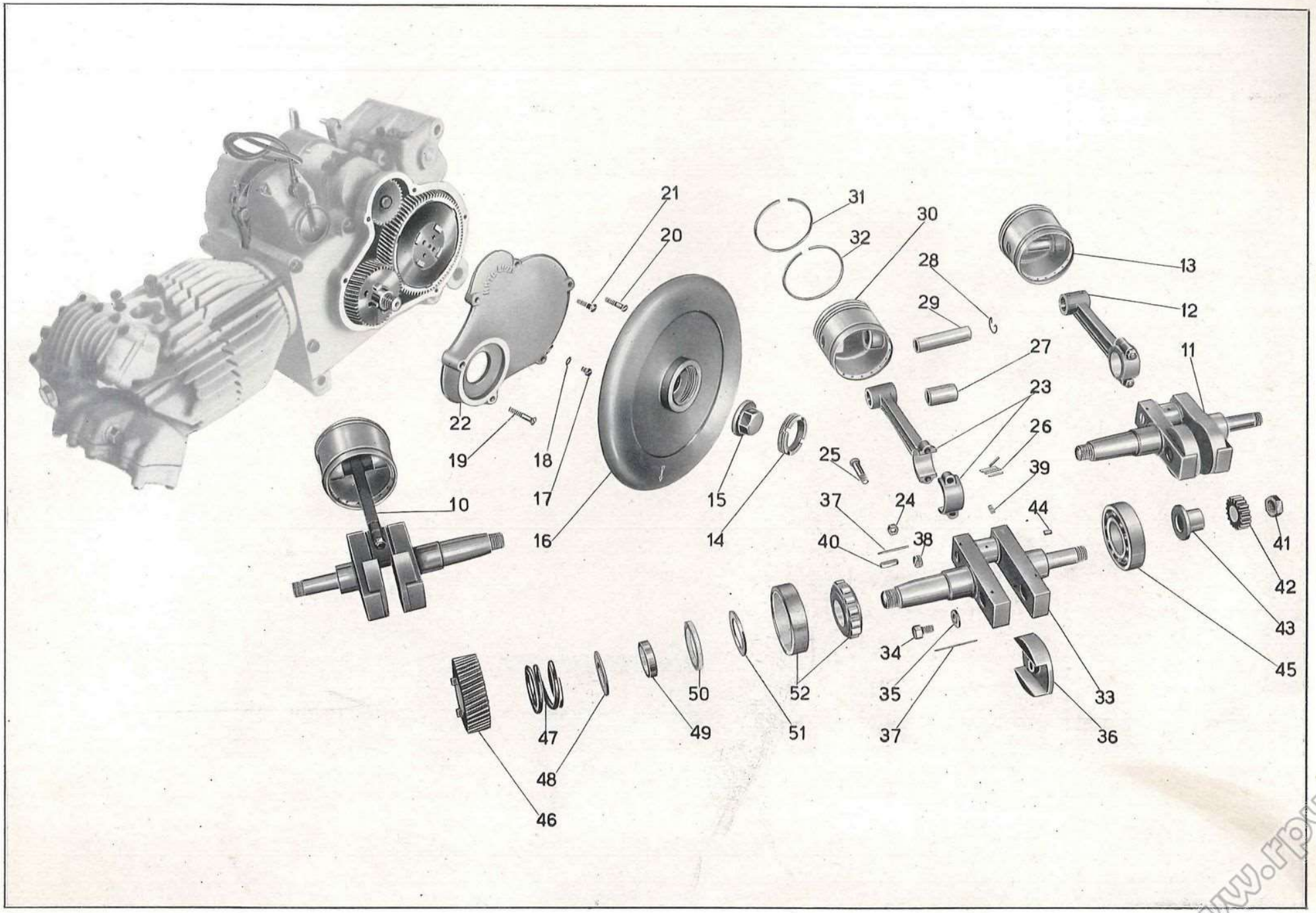

Tavola 3

Tavola 3

Complesso : Motociclo
Sottocomplesso: Motore

Gruppo : Organi principali
Sottogruppo: Albero a gom. - Biella - Pistone - Volano e coperc. lato vol.

N. Figura	Num. d'ordinazione	DENOMINAZIONE	Quantità	Indicazioni suppletive
49	M 8055	**Anello** di spessore per cuscinetto a rulli	1	
50	M 8053	**Anello** feltro di tenuta olio albero a gomito (lato volano)	1	
51	M 8054	**Anello** premistoppa albero a gomito	1	35,2 × 52 × 1,5
52	M 8059	**Cuscinetto** a rulli sull'albero a gomito	1	35 × 80 × 21 (A 35 UNI 619)

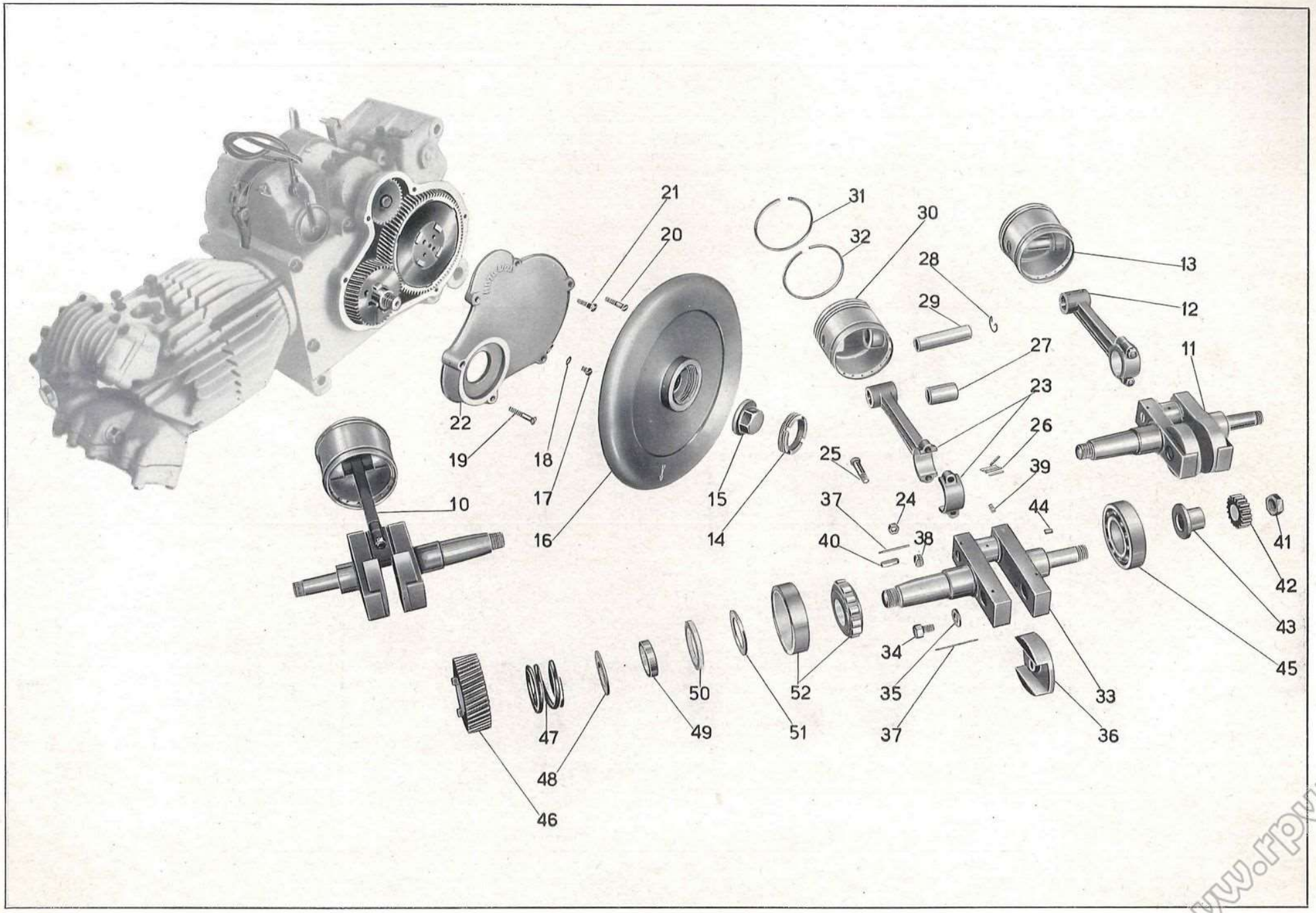

Tavola 3

Tavola 4

Complesso : Motociclo
Sottocomplesso: Motore

Gruppo : Organi principali
Sottogruppo: Distribuzione

N. Figura	Num. d'ordinazione	DENOMINAZIONE	Quantità	Indicazioni supplettive
10	11531	**Astina** comando bilancieri completa (Comprende i pezzi: 11-12)	2	
11	11532	**Astina** comando bilancieri	2	
12	11533	**Pasticca** per astine bilancieri	4	
13	DN 7	**Dado** per tubo copriastine bilancieri	2	7 UNI 207
14	11526	**Tubo** copriastine bilancieri	1	
14bis	11530 bis	**Guarnizione** per tubo copriastine bilancieri	1	
15	11526 bis	**Guarnizione** per tubo copriastine	1	
16	M 8069	**Perno** porta levette aspirazione e scarico	1	
17	M 8281/2082	**Levetta** scarico completa di rullo e boccola	1	
18	M 8522	**Rosetta** di spessore fra levette aspirazione e scarico	1	13,2 × 20 × 2
19	M 8280/2082	**Levetta** aspirazione completa di rullo e boccola	1	
20	M 2082	**Boccola** per levette aspirazione e scarico	2	
21	M 2093	**Perno** per rullo levette aspirazione e scarico	2	
22	M 8282	**Rullo** per levette aspirazione e scarico	2	
23	M 2092	**Boccola** per rulli levette aspirazione e scarico	2	
24	M 8068	**Pasticca** per levette aspirazione e scarico	2	
25	M 8279/8061	**Camma** aspirazione e scarico completa di boccole	1	
26	M 8061	**Boccola** per camma aspirazione e scarico	2	
27	M 8516	**Perno** per camma aspirazione e scarico	1	
28	M 8063	**Grano** di fermo perno camma aspirazione e scarico	1	5 MA × 7

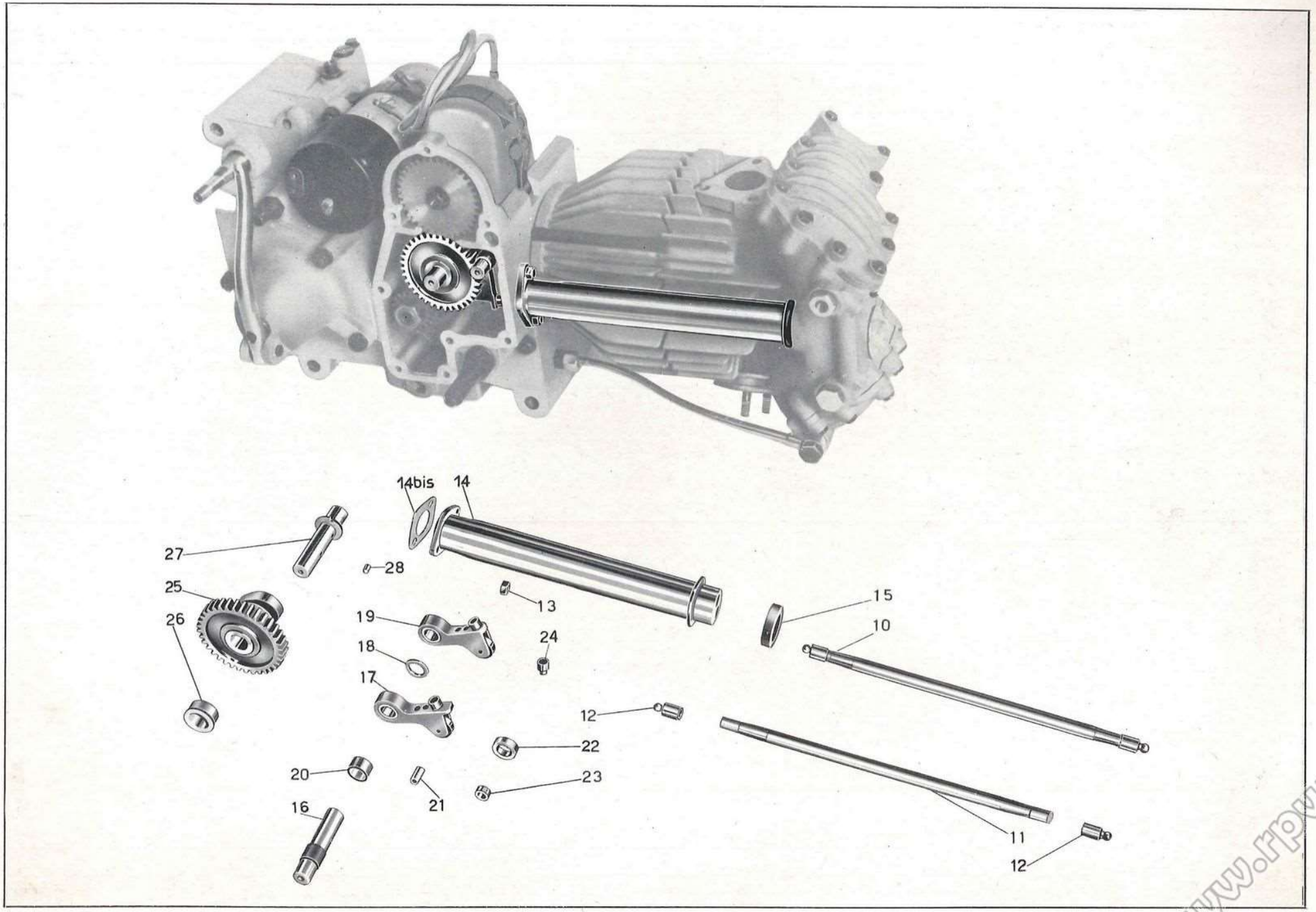

Tavola 4

Tavola 5 **Complesso** : Motociclo **Gruppo** : Organi principali

Sottocomplesso: Motore **Sottogruppo:** Coperchio lato distribuzione - Leve alzavalvola

N. Figura	Num. d'ordinazione	DENOMINAZIONE	Quantità	Indicazioni supplettive
10	M 8042	**Coperchio** basamento lato distribuzione	1	
11	M 2198	**Vite** fissaggio coperchio lato distribuzione	8	6 MA × 33
12	M 2101	**Bullone** tendifilo alzavalvola	1	
13	M 70 bis	**Dado** per bullone tendifilo alzavalvola	1	7 MA
14	DN 6	**Dado** per prigionieri fissaggio pompa olio e per fissaggio leva alzavalvola	4	6 UNI 207
15	RE 6	**Rosetta** elastica per prigionieri corti fissaggio pompa olio e per leva alzavalvola	3	6,5 × 11 × 2
16	M 9067	**Pompa** olio completa	1	
17	M 9077	**Guarnizione** carta per pompa olio	1	
18	M 2110	**Prigioniero** corto fissaggio pompa olio	2	6 MA × 24
19	M 2111	**Prigioniero** lungo fissaggio pompa olio	1	6 MA × 35
20	M 56	**Molla** per ritorno levetta alzavalvola	1	
21	M 64	**Spina** fissaggio forcellino alla leva alzavalvola	1	
22	M 8288 bis	**Leva** alzavalvola	1	
23	M 67	**Molla** per camma alzavalvola	1	
24	M 2095	**Camma** alzavalvola	1	
25	M 2096	**Guida** per camma alzavalvola sul coperchio distribuzione	1	
26	M 2100	**Attacco** per molla ritorno alzavalvola sul coperchio distribuzione	1	
27	M 68 N	**Capocorda** per trasmissione comando alzavalvola	1	
28	M 68	**Forcellino** per leva alzavalvola	1	
29	T 5837/5843	**Trasmissione** completa comando alzavalvola (Comprende i pezzi: 30-31-32)	1	
30	T 5837/8529	**Cavo** per trasmissione completo di capocorda	1	
31	T 5843	**Guaina** per cavo	1	
32	T 234	**Coprifilo** per guaina	2	
33	M 144	**Vite** di fermo leva alzavalvola al manubrio	1	5 × 0,85 M × 9,5
34	T 0156/157	**Leva** alzavalvola completa	1	
35	T 8167	**Cappelletto** sul manubrio per manopola sinistra	1	
36	T 157 bis	**Bussola** per leva rovesciata alzavalvola	1	
37	T 158 bis	**Dado** per bulloncino fissaggio leva alzavalvola	1	
38	T 158	**Bulloncino** per fissaggio leva alzavalvola	1	

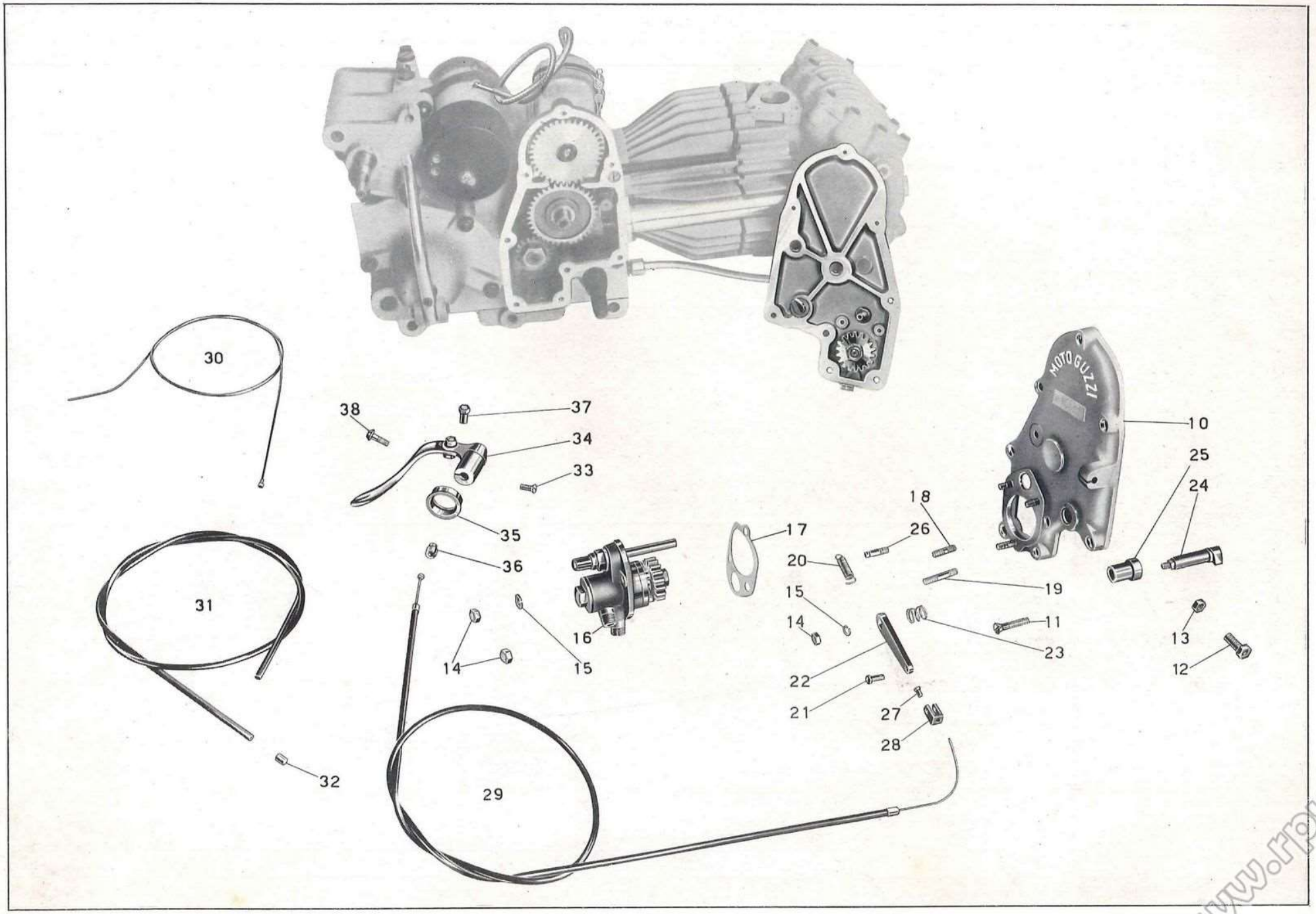

Tavola 5

Tavola 6

Complesso : Motociclo — **Gruppo** : Alimentazione e scarico

Sottocomplesso: Motore — **Sottogruppo:** Serbat. benzina - Tubaz. - Carburat. - Tubo scar. e silenziat.

N. Figura	Num. d'ordinazione	DENOMINAZIONE	Quantità	Indicazioni suppletive
10	11094	**Serbatoio** benzina	1	
11	DN 8	**Dado** per bulloni attacco serbatoio benzina e fiss. silenz.	3	8 MA
12	M 145 ter	**Rosetta** per bulloni attacco serbatoio benzina	3	8,25 × 17 × 1,5
13	T 8149	**Bullone** attacco serbatoio benzina al telaio parte ant.	1	8 MA × 64
14	11096 bis	**Distanziatore** destro lungo per bullone attacco serbatoio benzina al telaio parte post.	1	
14bis	11096	**Distanziatore** destro corto per bullone attacco serbatoio benzina al telaio, parte post.	1	
15	11097	**Distanziatore** sinistro per bullone attacco serbatoio benzina al telaio parte post.	1	
16	11098	**Bullone** attacco serbatoio benzina al telaio parte post.	1	
17		**Tappo** per serbatoio benzina **Guarnizione** per tappo **Vite** fissaggio tappo al serbatoio **Molla** per tappo **Manettino** di chiusura tappo	1	Tipo Tebaldi
18	TA 175	**Rubinetto** benzina completo	2	
19	TA 175 G	**Guarnizione** fibra per rubinetti	2	
20	T 5133	**Corpo** filtro benzina	1	
21	T 333	**Raccordo** con retina per filtro benzina	1	
22	T 333 bis	**Guarnizione** fibra per filtro benzina	1	
23	T 05836	**Tubazione** alimentazione benzina	1	
24	12338	**Fascetta** fiss. silenziatore al tubo scarico (Comprende i pezzi: 25 - 26)	1	
25	T 8521	**Bullone** serraggio fascetta	1	
26	12338 bis/8521 bis	**Fascetta** completa di rulli (Comprende i pezzi: 27 - 28 - 29)	1	
27	T 8521 ter	**Rullo** non filettato per fascetta	1	
28	T 8521 bis	**Rullo** filettato per fascetta	1	
29	12338 bis	**Corpo** fascetta fiss. silenziatore	1	
30	RE 8	**Rosetta** per bullone fiss. silenziatore	1	8,5 × 13,5 × 2,5
31	T 129	**Bullone** fiss. silenziatore al telaio	1	8 MA × 15
32	T 5888	**Silenziatore**	1	
33	T 2662 D	**Vite** fiss. coda al corpo del silenziatore	3	4 MA × 7
34		**Coda** del silenziatore	1	
35	M 107 bis	**Dado** per prigionieri unione tubo scarico alla testa	2	7 MA
36	M 186	**Guarnizione** per tubo scarico	1	
37	11547	**Tubo** scarico	1	
38	T 8391	**Flangia** per tubo scarico	1	
39	M 2037	**Bullone** fiss. pipa aspirazione alla testa	3	8 MA × 20
40	11525	**Pipa** aspirazione	1	
41	MD 27	**Carburatore** completo	1	Per i pezzi di ricambio vedere catalogo Dell'Orto
42	T 5839/5843 B	**Trasmissione** comando aria del carburatore - completa	1	

(segue)

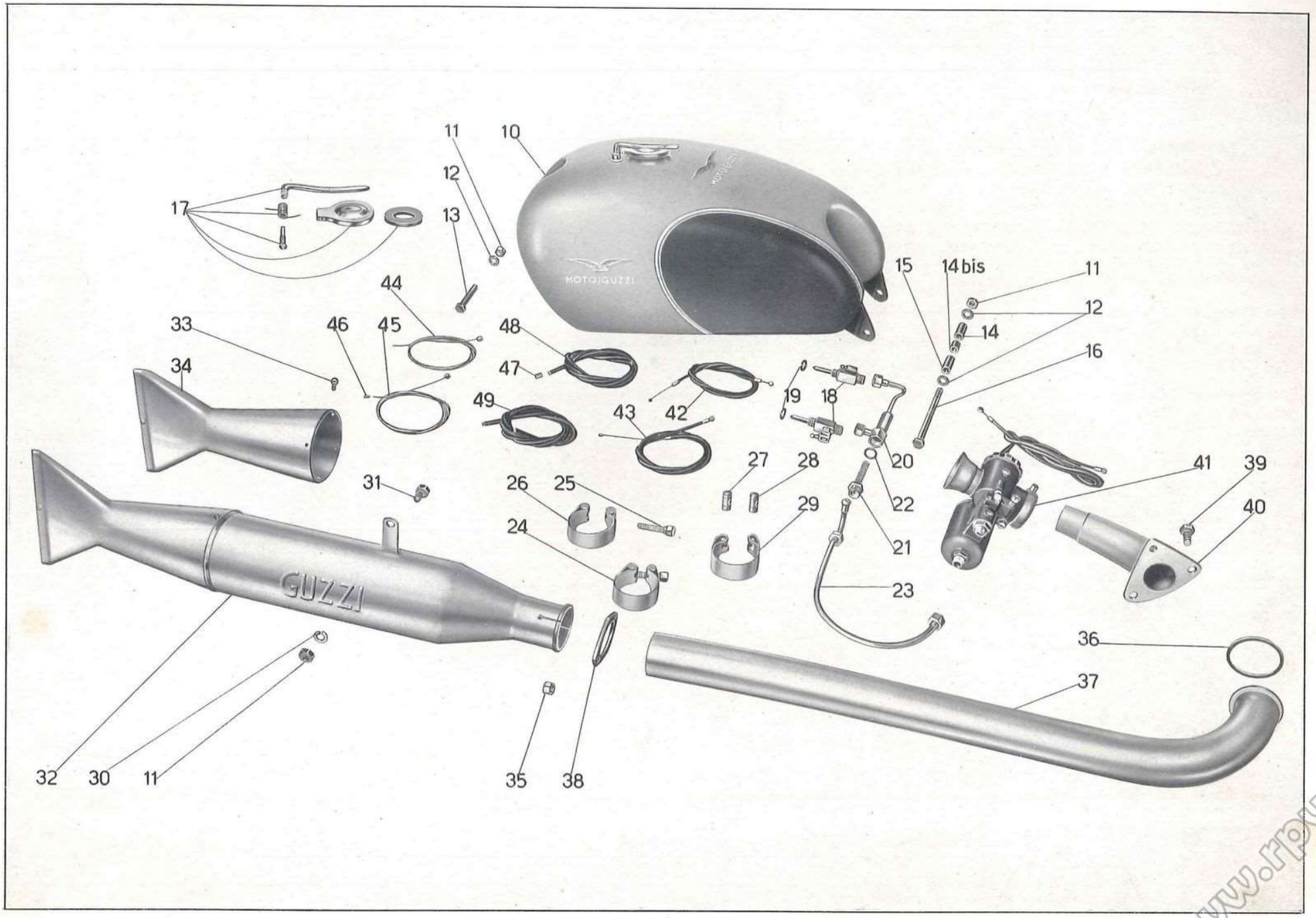

Tavola 6

Tavola 6

Complesso : Motociclo **Gruppo** : Alimentazione e scarico

Sottocomplesso: Motore **Sottogruppo:** Serbat. benzina - Tubaz. - Carburat. - Tubo scar. e silenziat.

N. Figura	Num. d'ordinazione	DENOMINAZIONE	Quantità	Indicazioni supplettive
43	T 5839 bis/5843 C	**Trasmissione** comando gas del carburatore - completa	1	
44	T 5839/193 N	**Cavo** per trasmissione comando aria con capocorda	1	
45	T 5839 bis/193 N	**Cavo** per trasmissione comando gas con capocorda	1	
46	T 16162	**Capocorda** per trasmissione sul carburatore	2	
47	T 234	**Coprifilo** per guaina	4	
48	T 5843 B	**Guaina** nuda per trasmissione comando aria	1	
49	T 5843 C	**Guaina** nuda per trasmissione comando gas	1	

N.B. - Per le macchine che hanno montato il serbatoio tipo vecchio vedere Tav. 21 nelle varianti.

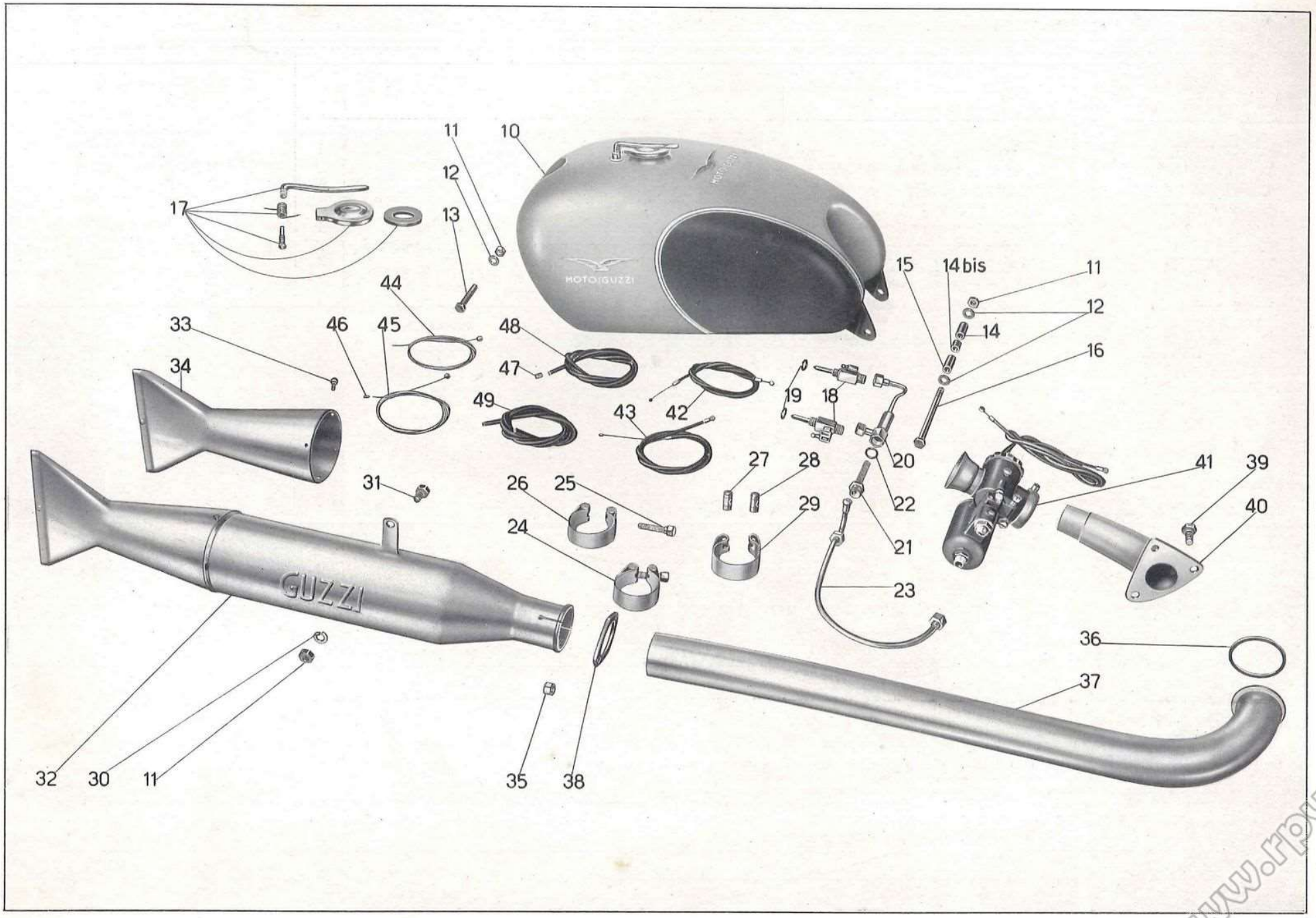

Tavola 6

Tavola 7

Complesso : Motociclo
Sottocomplesso: Motore

Gruppo : Lubrificazione
Sottogruppo: Serbatoio olio - Tubazioni - Pompa olio - Valvola autom.

N. Figura	Num. d'ordinazione	DENOMINAZIONE	Quantità	Indicazioni supplettive
10	T 05823	**Serbatoio** olio	1	
11	T 58	**Bullone** attacco serbatoio olio	2	8 MA × 22
12	10319 C	**Rosetta** per bullone attacco serbatoio olio	2	8,25 × 20 × 4
13	T 8403	**Tappo** per serbatoio olio	1	
14	T 8403 bis	**Guarnizione** per tappo serbatoio olio	1	
15	TA 182	**Bullone** cavo per attacco tubaz. ricupero olio e per tubaz. mandata olio alla pompa	2	
16	TA 180 ter	**Guarnizione** fibra bulloni cavi	4	
17	11541	**Tubo** ricupero olio dalla pompa al serbatoio	1	
17bis	11535	**Tubazione** per lubrificazione bilancieri	1	
18	T 237 bis	**Fascetta** fissaggio tubazione ricupero al telaio	2	
19	11538	**Tubazione** superiore alimentazione olio dal serbatoio alla pompa	1	
20	11540	**Tubo** gomma per alimentazione olio	1	
21	T 188	**Raccordo** per tubo gomma alimentazione olio	2	
22	T 5835	**Tubo** alimentazione olio - inferiore	1	
23	T 184	**Dado** per tubo alimentazione olio - inferiore	1	
24	T 8153	**Raccordo** con filtro per olio	1	
25	T 8153 bis	**Dado** con filtro per olio	1	
26	T 35102 bis	**Guarnizione** fibra per raccordo con filtro	1	
27	T 5823 ter	**Tubazione** per sfiatatoio olio	1	
28	T 8508	**Tubo** ricupero olio dal basamento alla pompa	1	
29	M 8083	**Raccordo** con filtro per ricupero olio dal basamento	1	
30	M 121 bis	**Guarnizione** fibra per raccordo ricupero olio dal basamento	1	
31	M 9067	**Pompa** olio compl. (Comprende i pezzi: 33 - 34 - 35 - 48 - 49)	1	
32	M 9077	**Guarnizione** carta per pompa olio	1	
33	M 9068	**Getto** completo di valvolina automatica (Comprende i pezzi: 36 - 37 - 38 - 39 - 40 - 41 - 42 - 43 - 44)	1	
34	M 9076	**Guarnizione** per valvolina automatica	1	
35	M 9065/122	**Pompa** olio (Comprende i pezzi: 47 - 50 - 51 - 52 - 53 - 54 - 55 - 56 - 57)	1	
36	M 9074	**Cappellotto** per valvolina automatica	1	
37	M 9073	**Guarnizione** per cappellotto valvolina automatica	1	
38	M 9072 bis	**Copiglia** di tenuta piattello valvolina automatica	1	1 × 7
39	M 9072	**Piattello** di tenuta molla per valvolina automatica	1	2,51 × 6,5 × 0,5
40	M 9071	**Molla** per valvolina automatica	1	
41	M 9069	**Corpo** per valvolina automatica	1	
42	M 9075	**Tubetto** sul corpo della valvolina automatica	1	
43	M 9070	**Valvolina** di regolazione	1	
44	M 9075 bis	**Cavallottino** di arresto valvolina	1	
45	DN 6	**Dado** per prigionieri fissaggio pompa olio	3	6 MA
46	RE 6	**Rosetta** elastica per prigionieri fissaggio pompa olio	2	6,5 × 11 × 2

(segue)

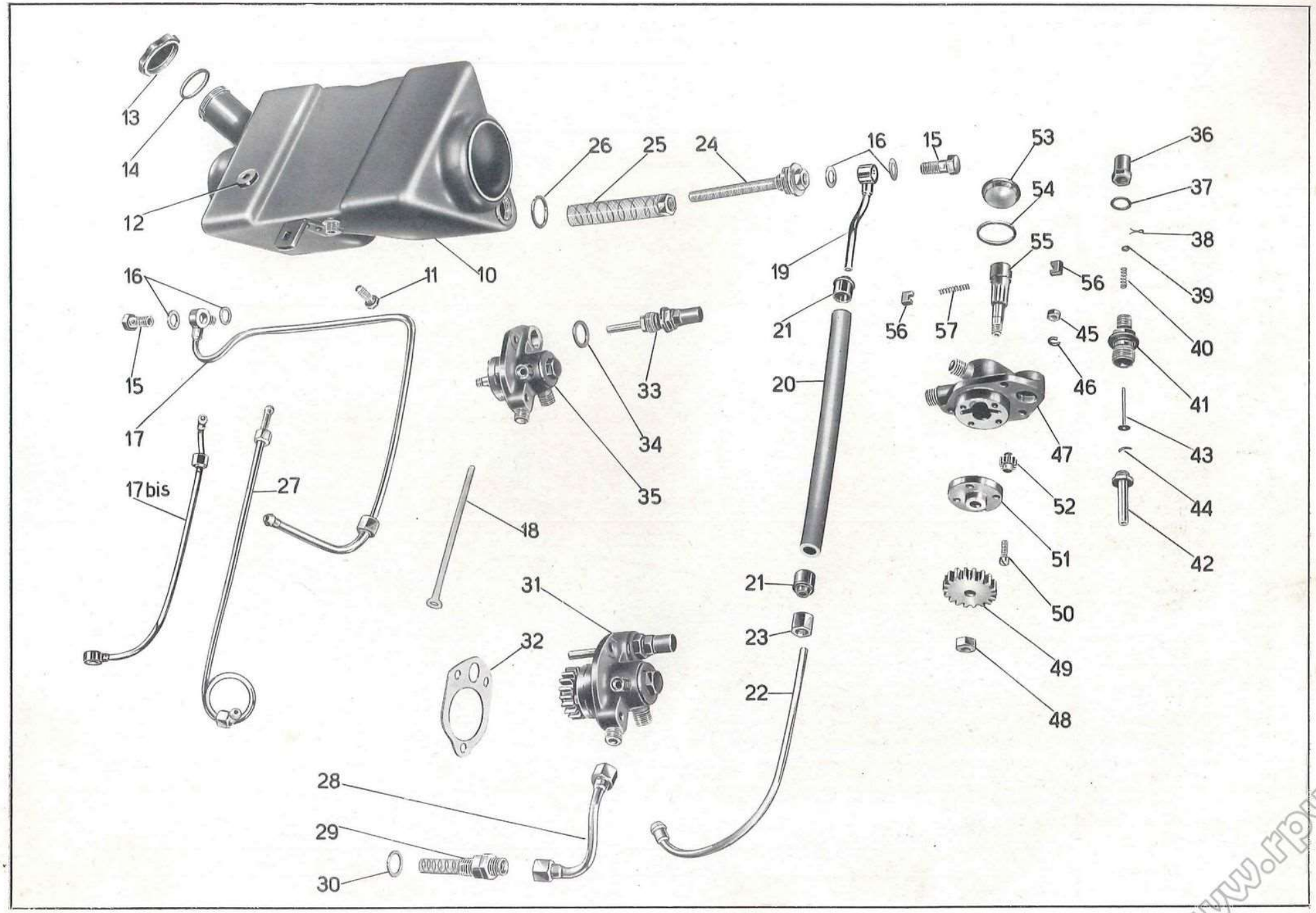

Tavola 7

Tavola 7

Complesso : Motociclo **Gruppo** : Lubrificazione

Sottocomplesso: Motore **Sottogruppo:** Serbatoio olio - Tubazioni - Pompa olio - Valvola autom.

N. Figura	Num. d'ordinazione	DENOMINAZIONE	Quantità	Indicazioni suppletive
47	M 9065	**Corpo** della pompa olio	1	
48	M 115 ter	**Dado** fiss. ingranaggio della pompa olio	1	8 MB
49	M 114	**Ingranaggio** comando pompa olio	1	
50	M 117	**Vite** fiss. coperchio con guida per pompa olio	4	5 × 0,85 M × 14
51	M 2106	**Coperchio** con guida per pompa olio	1	
52	M 116	**Ingranaggio** alimentazione per pompa olio	1	
53	M 122	**Tappo** per pompa olio	1	
54	M 122 bis	**Guarnizione** per tappo della pompa olio	1	
55	M 2107	**Alberello** dentato per pompa olio	1	
56	M 120	**Palette** per pompa olio	2	
57	M 108	**Molla** per palette pompa olio	1	

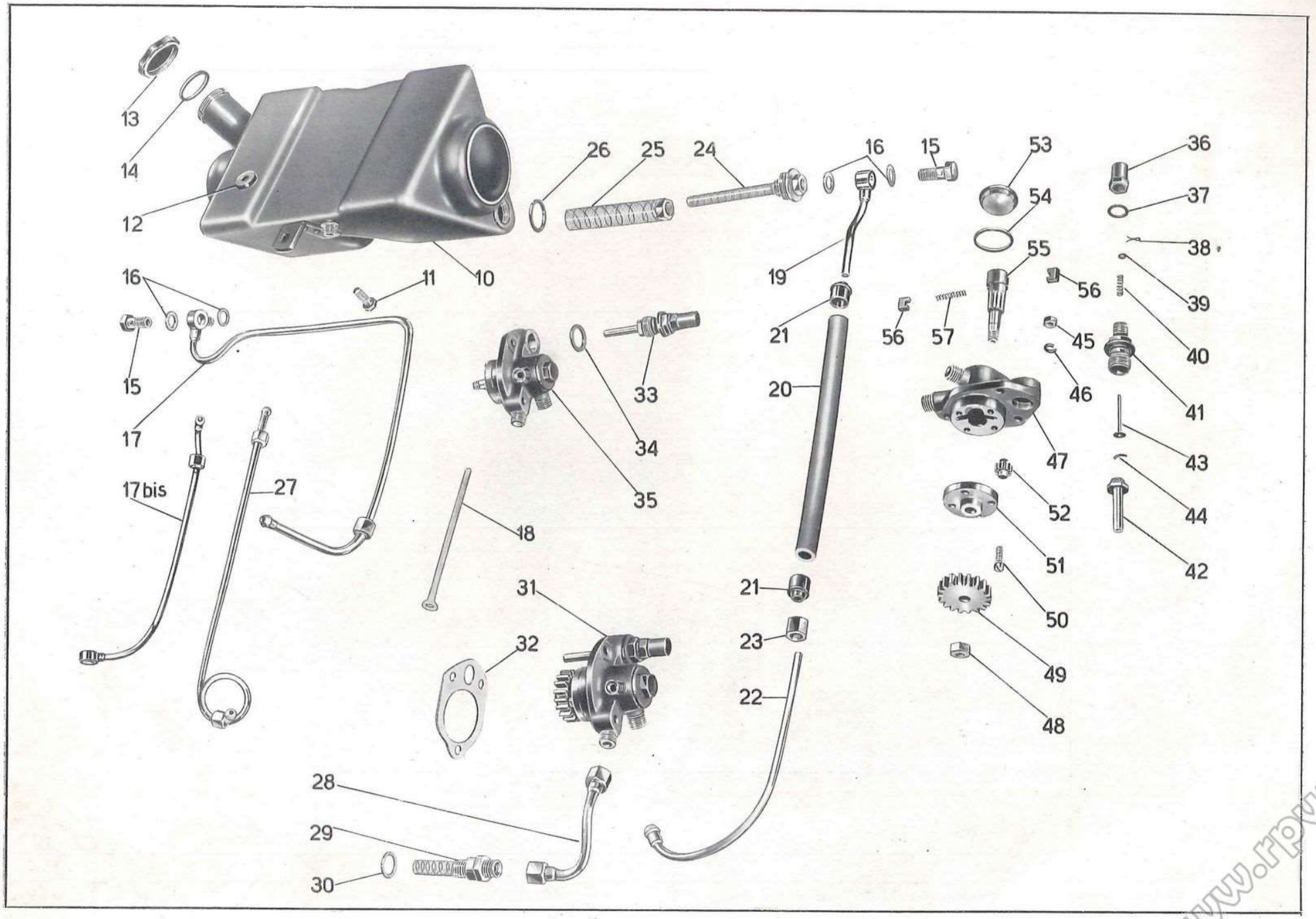

Tavola 7

Tavola 8

Complesso : Motociclo
Sottocomplesso: Trasmissione

Gruppo : Innesto
Sottogruppo: Innesto a frizione

N. Figura	Num. d'ordinazione	DENOMINAZIONE	Quantità	Indicazioni supplettive
10	M 8095	**Piattello** spingidischi frizione	1	
11	M 8092	**Disco** per frizione con tacche esterne	5	
12	M 8091	**Disco** per frizione con tacche interne	5	
13	M 8093	**Disco** ferodo per frizione - piccolo	1	
14	M 8088	**Boccola** per ingranaggio trasmissione	1	
15	M 08513/8088	**Ingranaggio** trasmissione del cambio completo di boccola	1	
16	M 8094	**Disco** ferodo per frizione - grande	1	
17	M 73	**Dado** fissaggio corpo frizione all'albero primario	1	18 MB
18	M 8089	**Corpo** frizione fisso	1	
19	M 8097	**Cuscinetto** a sfere per albero primario	1	30 × 62 × 13 (889 b Riv)
20	M 8101	**Rosetta** reggispinta per albero primario	1	
21	M 8109	**Chiavella** per albero primario	1	

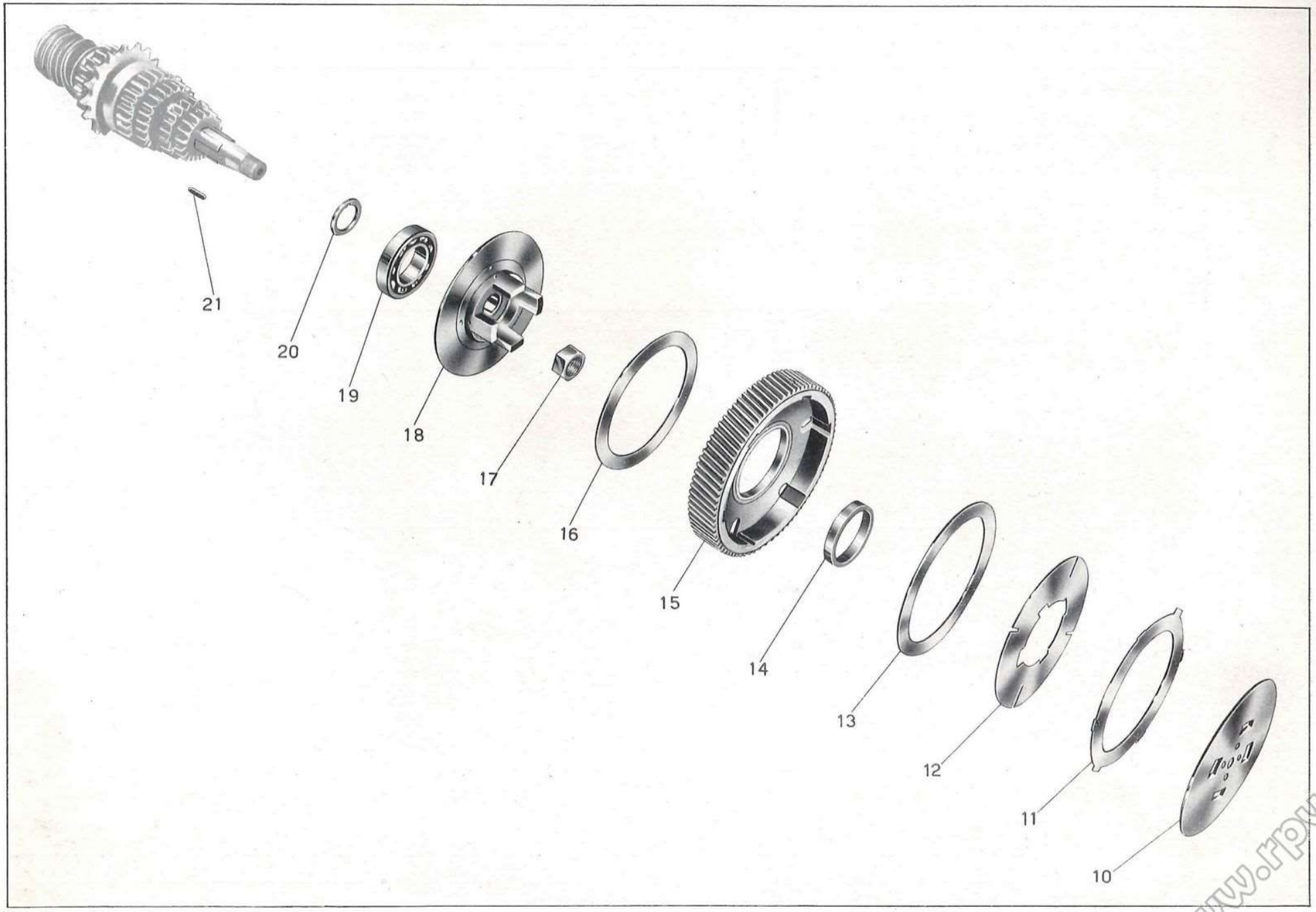

Tavola 8

Tavola 9 **Complesso** : Motociclo **Gruppo** : Avviamento

Sottocomplesso: Trasmissione **Sottogruppo:** Avviamento motore - Comando frizione

N. Figura	Num. d'ordinazione	DENOMINAZIONE	Quantità	Indicazioni suppletive
10	M 8044	**Coperchio** pignone catena	1	
11	M 160 bis	**Copiglia** per spina fissaggio leva frizione	1	2 × 22
12	M 160	**Spina** fissaggio leva frizione	1	
13	M 8300	**Leva** disinnesto frizione	1	
14	M 0162	**Vite** per leva frizione	1	
15	DN 8	**Dado** per prigionieri fissaggio coperchio pignone	3	8 MA
16	M 145 ter	**Rosetta** per prigionieri fissaggio coperchio pignone	3	8,25 × 17 × 1,5
17	M 2140	**Manicotto** spingimolle frizione	1	
18	M 8114	**Molla** per frizione esterna	1	
19	M 5857	**Molla** per frizione interna	1	
20	M 080/080 ter	**Bottone** per frizione (Comprende i pezzi: 21 - 22 - 23)	1	
21	M 080 bis	**Coperchio** per bottone frizione	1	
22	M 080 ter	**Sfera** per bottone frizione	8	1/8 (3,17)
23	M 080	**Corpo** per bottone frizione	1	
24	M 8096	**Asta** per frizione	1	
25	M 2139	**Manicotto** regolaggio frizione	1	
26	M 8112	**Manicotto** dentato avviamento fisso	1	
27	M 8111	**Ingranaggio** libero avviamento	1	
28	M 87	**Molla** di spinta ingranaggio avviamento	1	
29	M 84	**Piattello** spingimolla ingranaggio avviamento	1	
30	T 8548 ter	**Vite** fissaggio cappello al corpo del morsetto leva frizione	2	5 × 0,85 M × 12,5
31	T 8548 bis	**Cappello** per corpo del morsetto leva frizione	1	
32	T 8550 bis	**Dado** per vite fissaggio leva frizione al corpo del morsetto	1	6 MB
33	T 8550	**Vite** centrale fissaggio leva frizione al corpo del morsetto	1	
34	T 8548	**Corpo** del morsetto per leva a mano frizione	1	
35	T 8547	**Leva** frizione (nuda)	1	
36	T 8549	**Capocorda** sulla leva comando frizione	1	
37	T 8529	**Capocorda** per cavo di trasmissione	2	
38	M 2158	**Bullone** tendifilo frizione	1	
39	M 2158 bis	**Dado** per bullone tendifilo frizione	1	9 MA
40	T 5838/5842	**Trasmissione** comando frizione (Comprende i pezzi: 41-42-43)	1	
41	T 5838/8529	**Cavo** di trasmissione completo di capocorda	1	
42	T 5842	**Guaina** per trasmissione comando frizione	1	
43	T 235	**Coprifilo** per guaina	2	
44	T 5838	**Cavo** per trasmissione comando frizione	1	
45	DN 6	**Dado** per chiavella fissaggio pedivella messa in moto	1	6 UNI 207
46	M 136 bis	**Rosetta** per chiavella fissaggio pedivella messa in moto	1	6,5 × 13 × 1,8
47	M 8165	**Chiavella** fissaggio pedivella messa in moto	1	
48	M 8164	**Pedivella** messa in moto	1	

(segue)

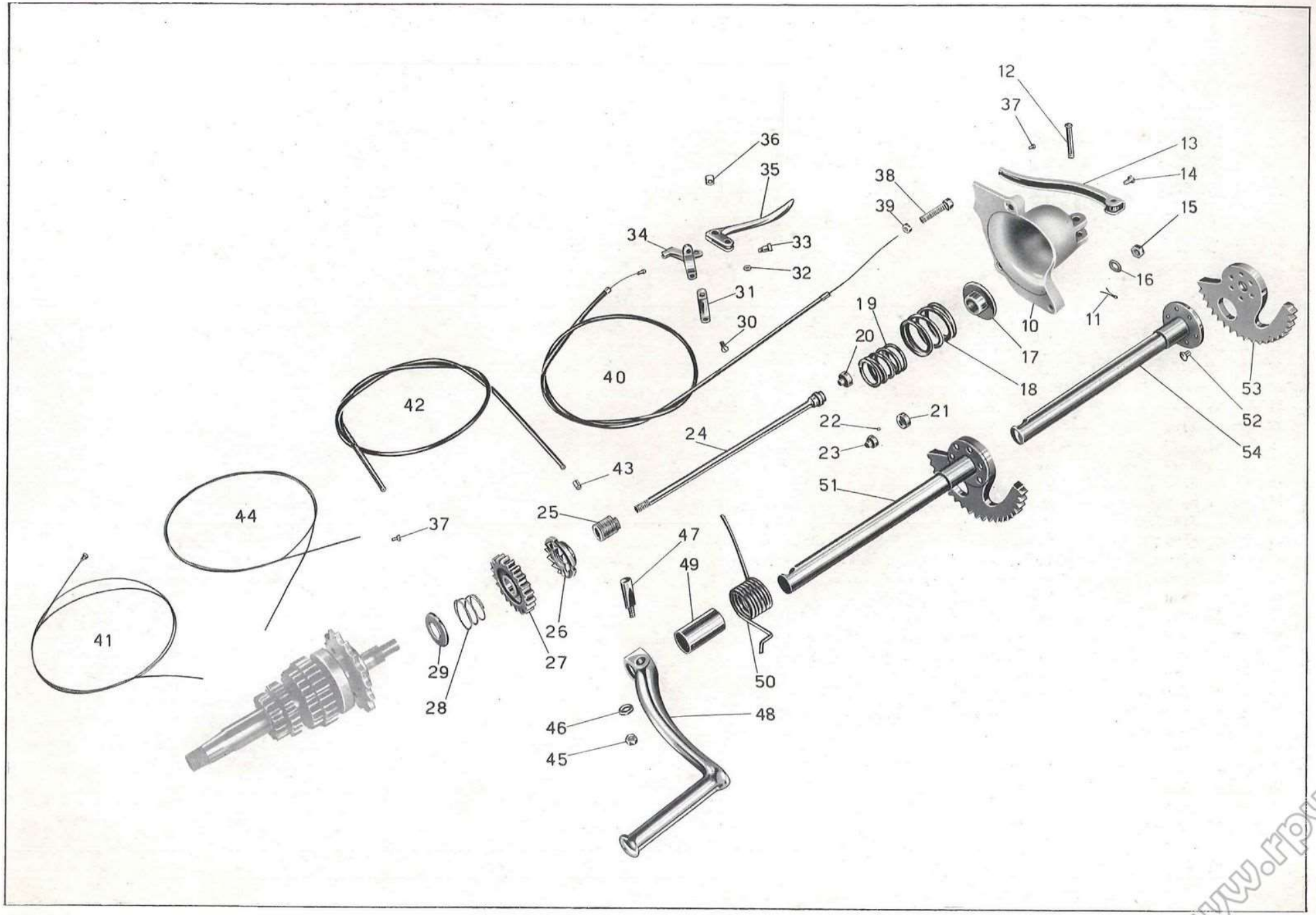

Tavola 9

Tavola 9

Complesso : Motociclo **Gruppo** : Avviamento

Sottocomplesso: Trasmissione **Sottogruppo:** Avviamento motore - Comando frizione

N. Figura	Num. d'ordinazione	DENOMINAZIONE	Quantità	Indicazioni suppletive
49	M 5753	**Tubo** di spessore per albero messa in moto	1	
50	M 8163	**Molla** per albero messa in moto	1	
51	M 5751	**Albero** messa in moto completo (Comprende i pezzi: 52-53-54)	1	
52	M 9045	**Chiodo** fissaggio settore all'albero della messa in moto	6	⌀ 5 × 20
53	M 8160	**Settore** per albero messa in moto	1	
54	M 5752	**Albero** porta settore messa in moto	1	

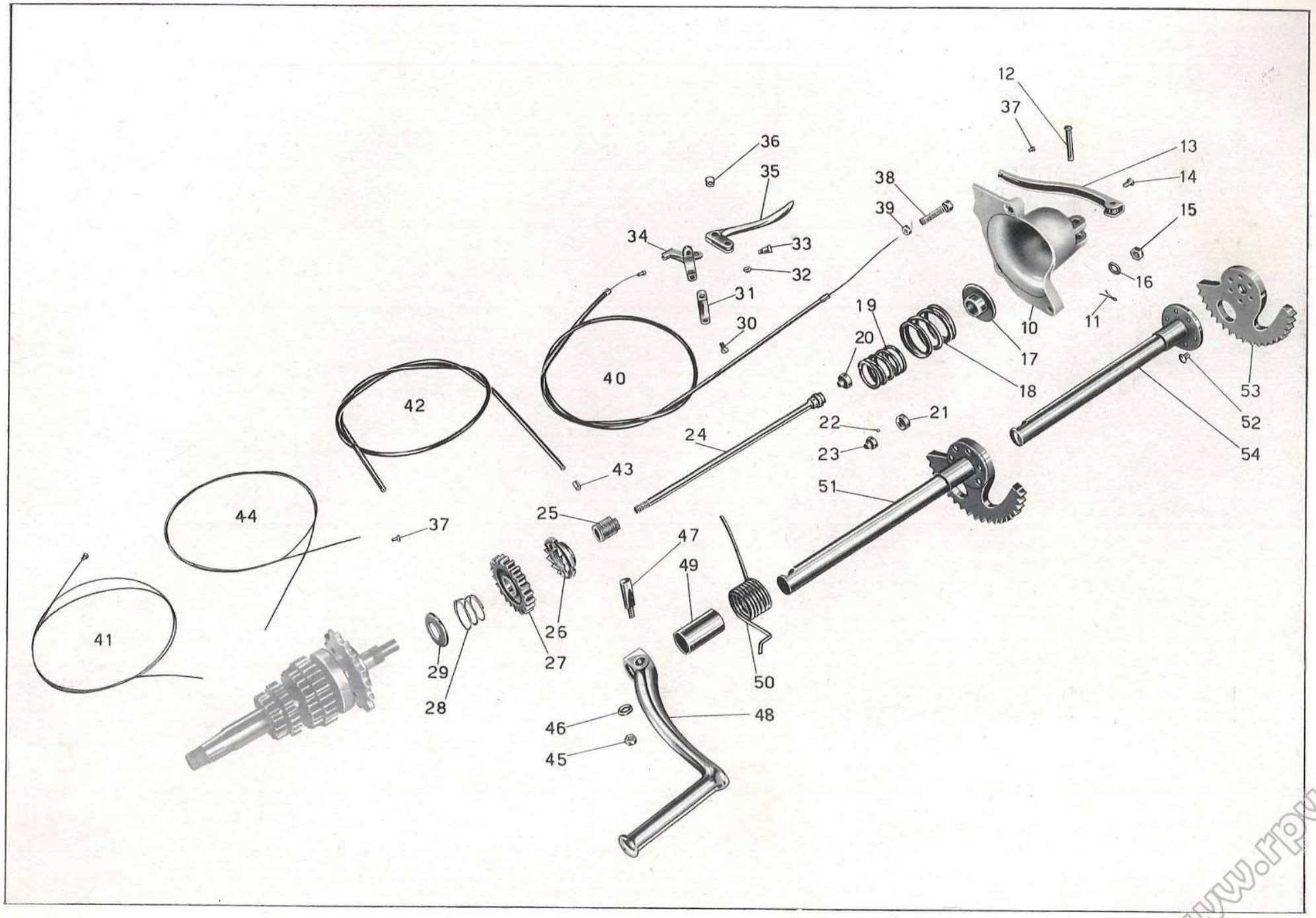

Tavola 9

Tavola 10

Complesso : Motociclo — **Gruppo** : Cambio

Sottocomplesso: Trasmissione — **Sottogruppo:** Ingranaggi - Alberi e comando del cambio

N. Figura	Num. d'ordinazione	DENOMINAZIONE	Quantità	Indicazioni supplettive
10	M 8153/8155	**Leva** del cambio a pedale completa di pedalini gomma	1	
11	M 8155	**Pedalino** in gomma per leva a pedale	2	
12	M 160 bis	**Copiglia** per perno leva a pedale e per spine forcellini tirante	3	2 × 22
13	M 8152	**Rosetta** per perno porta pedale cambio velocità	1	10,25 × 28 × 2
14	T 8515	**Rosetta** elastica per perno porta pedale cambio	1	
15	T 85	**Spina** per forcellini tirante leva cambio	2	
16	T 8516	**Rosetta** per spine forcellini tirante leva cambio	2	
17	M 8157	**Forcellino** per tirante leva cambio	2	
18	T 84 bis	**Controdado** per forcellino tirante leva cambio	1	
19	M 8156	**Tirante** per leva a pedale cambio	1	7 MA × 205
20	M 08151	**Perno** per leva a pedale cambio	1	
21	M 08151 bis	**Rosetta** elastica per perno leva a pedale del cambio	1	16,5 × 26,5 × 3
22	DN 7	**Dado** sui perni fiss. leva comando selettore cambio	2	7 UNI 207
23	RE 7	**Rosetta** elastica sui perni fiss. leva comando selettore del cambio	2	7,5 × 11,5 × 2
24	M 8147	**Leva** comando selettore cambio	1	
25	T 2111	**Dado** di fissaggio tamburello sull'albero porta settore cambio	1	10 MB
26	M 08143	**Bussola** per selettore cambio	1	
27	M 08141	**Tamburello** fisso con tacche per selettore cambio	1	
28	M 08141 ter	**Bullone** regolaggio tamburello fisso del selettore cambio	1	7 MA × 19
29	M 61 bis	**Dado** di regolaggio tamburello	2	7 MA
30	M 08141 bis	**Vite** regolaggio tamburello fisso	1	7 MA × 19
31	M 08140	**Corpo** interno porta saltarelli per selettore cambio	1	
32	M 08142	**Saltarello** per innesto marce nel selettore cambio	2	
33	M 108	**Molletta** per saltarelli innesto marce nel selettore cambio	2	
34	M 08140 ter	**Vite** fissaggio custodia al corpo interno del selettore cambio	4	4 MA × 10
35	M 08146	**Custodia** di richiamo sul corpo interno del selettore cambio	1	
36	M 8144	**Perno** comando corpo interno per selettore cambio	2	
37	M 08145	**Molla** di richiamo leva comando selettore cambio	1	
38	M 08140 bis	**Rosetta** copripolvere per selettore cambio	1	
39	M 8148	**Dado** serraggio manicotto del selettore all'albero porta settore	1	13,15 1/4 Gas 19 filetti
40	M 08138	**Manicotto** porta settore spostamento marce	1	
41	M 08139 bis	**Vite** fiss. settore al manicotto	5	4,9 × 0,85 M × 13,5
42	M 08139	**Settore** di spostamento marce del selettore cambio	1	
43	M 08138/08141	**Selettore** del cambio completo (Comprende i pezzi: 26 - 27 - 28 - 29 - 30 - 31 - 32 - 33 - 34 - 35 - 36 - 37 - 38 - 40 - 41 - 42)	1	
44	M 8136 bis	**Guarnizione** cuoio per albero porta settore cambio	1	
45	M 8278	**Rosetta** di spinta per albero porta settore del cambio	1	19,5 × 28,5 × 1
46	M 8137	**Molla** per albero porta settore del cambio	1	
47	M 8133	**Albero** porta settore del cambio (Comprende i pezzi: 49 - 50 - 51)	1	

(segue)

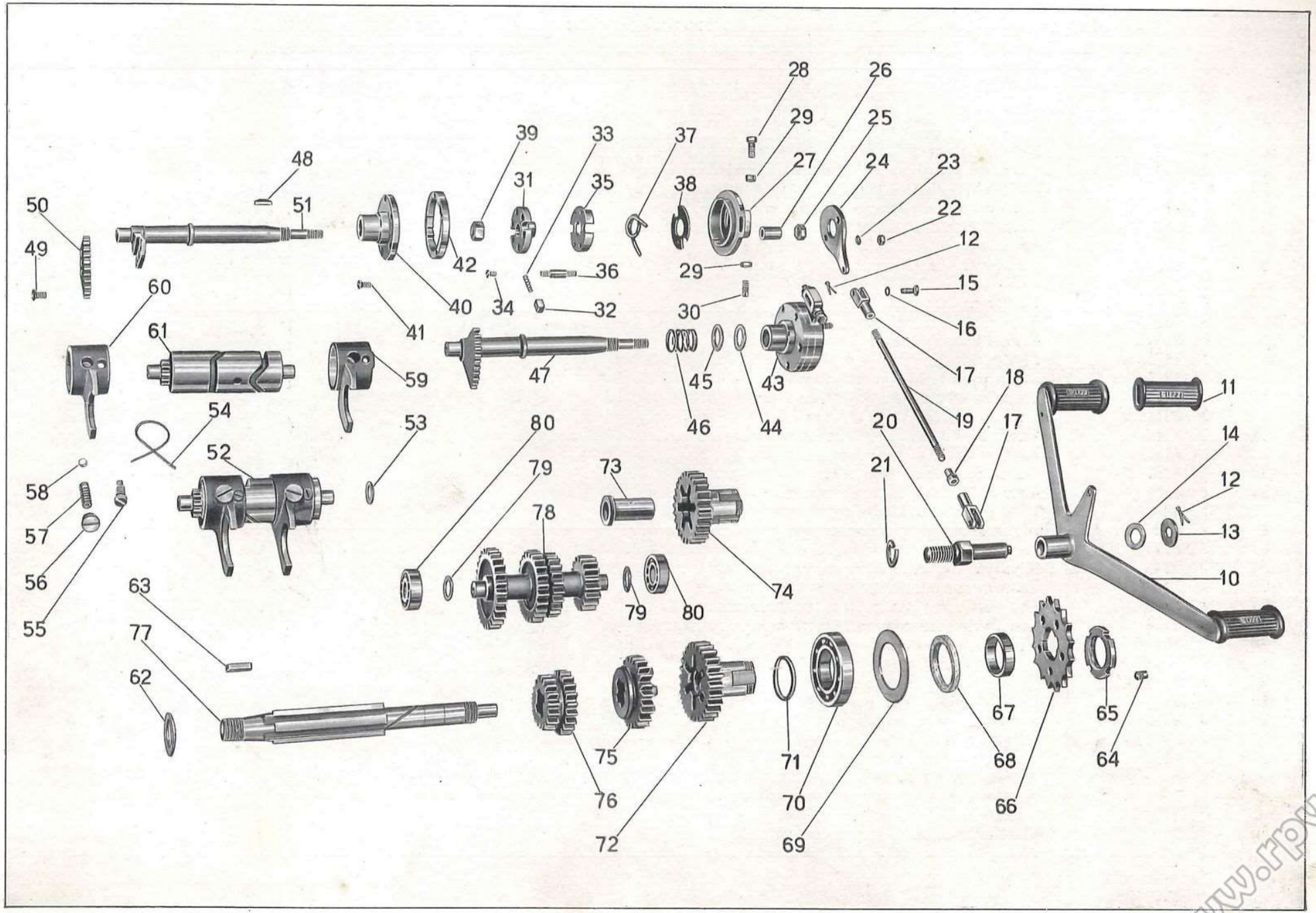

Tavola 10

Tavola 10 **Complesso** : Motociclo **Gruppo** : Cambio
Sottocomplesso: Trasmissione **Sottogruppo:** Ingranaggi - Alberi e comando del cambio

N. Figura	Num. d'ordinazione	DENOMINAZIONE	Quantità	Indicazioni suppletive
48	M 8135	**Chiavella** per albero porta settore per selettore	1	
49	M 8133 D	**Ribattino** fissaggio settore all'albero del cambio velocità	3	6 × 12
50	M 8133 C	**Settore** per albero comando cambio velocità	1	
51	M 8133 A	**Albero** porta settore cambio velocità	1	
52	M 8120/08121	**Tamburo** scanalato del cambio (Comprende i pezzi: 54 - 55 - 56 - 57 - 58 - 59 - 60 - 61)	1	
53	M 8129	**Rosetta** di spessore per tamburo scanalato	1	14,1 × 22 × 0,8 / 1 / 1,2
54		**Filo** ferro legaggio tappo e vite di guida forcelle cambio	2	
55	M 08123	**Vite** di guida per forcelle cambio	2	
56	M 8126	**Tappo** di tenuta molla sulle forcelle cambio	2	11 filetti 20" × 4
57	M 8125	**Molla** di pressione per sfera nelle forcelle cambio	2	
58	M 8046	**Sfera** per forcelle comando cambio	2	3/8 (9,52)
59	M 08122	**Forcellino** comando ingranaggio mobile 3ª e 4ª velocità	1	
60	M 08121	**Forcellino** comando ingranaggio mobile 1ª e 2ª velocità	1	
61	M 8120	**Tamburo** scanalato guida forcelle cambio	1	
62	M 8101	**Rosetta** reggispinta albero primario del cambio velocità	1	
63	M 8109	**Chiavella** per albero primario del cambio di velocità	1	
64	M 95	**Grano** di fermo ghiera serraggio pignone	1	
65	M 92	**Ghiera** per serraggio pignone catena	1	
66	M 93 bis	**Pignone** catena (16 denti)	1	
67	M 8108	**Anello** di spessore per pignone catena e cuscinetto	1	
68	M 99 G	**Anello** feltro premistoppa cuscinetto cambio	1	
69	M 99	**Rosetta** per cuscinetto reggispinta cambio	1	
70	M 8107	**Cuscinetto** a sfere per ingranaggio presa diretta	1	33 × 66 × 13 (Riv. 4490)
71	M 8105	**Anello** di spessore per ingranaggio presa diretta	1	
72	M 8104/8104 bis	**Ingranaggio** presa diretta completo (Comprende i pezzi: 73 - 74)	1	
73	M 8104 bis	**Boccola** per ingranaggio della presa diretta	1	
74	M 8104	**Ingranaggio** della presa diretta	1	
75	M 8103	**Ingranaggio** mobile del cambio per 3ª e 4ª velocità	1	
76	M 8102	**Ingranaggio** mobile del cambio per 1ª e 2ª velocità	1	
77	M 8100	**Albero** primario del cambio velocità	1	
78	M 8106	**Albero** secondario del cambio velocità	1	
79	M 97	**Rosetta** di regolazione per albero secondario	2	15,2 × 22 × 1,3 - 1,9 / 1,5 - 2,1 / 1,7 - 2,3
80	M 221	**Cuscinetto** a sfere per albero secondario	2	15 × 35 × 11 (15 UNI 606)

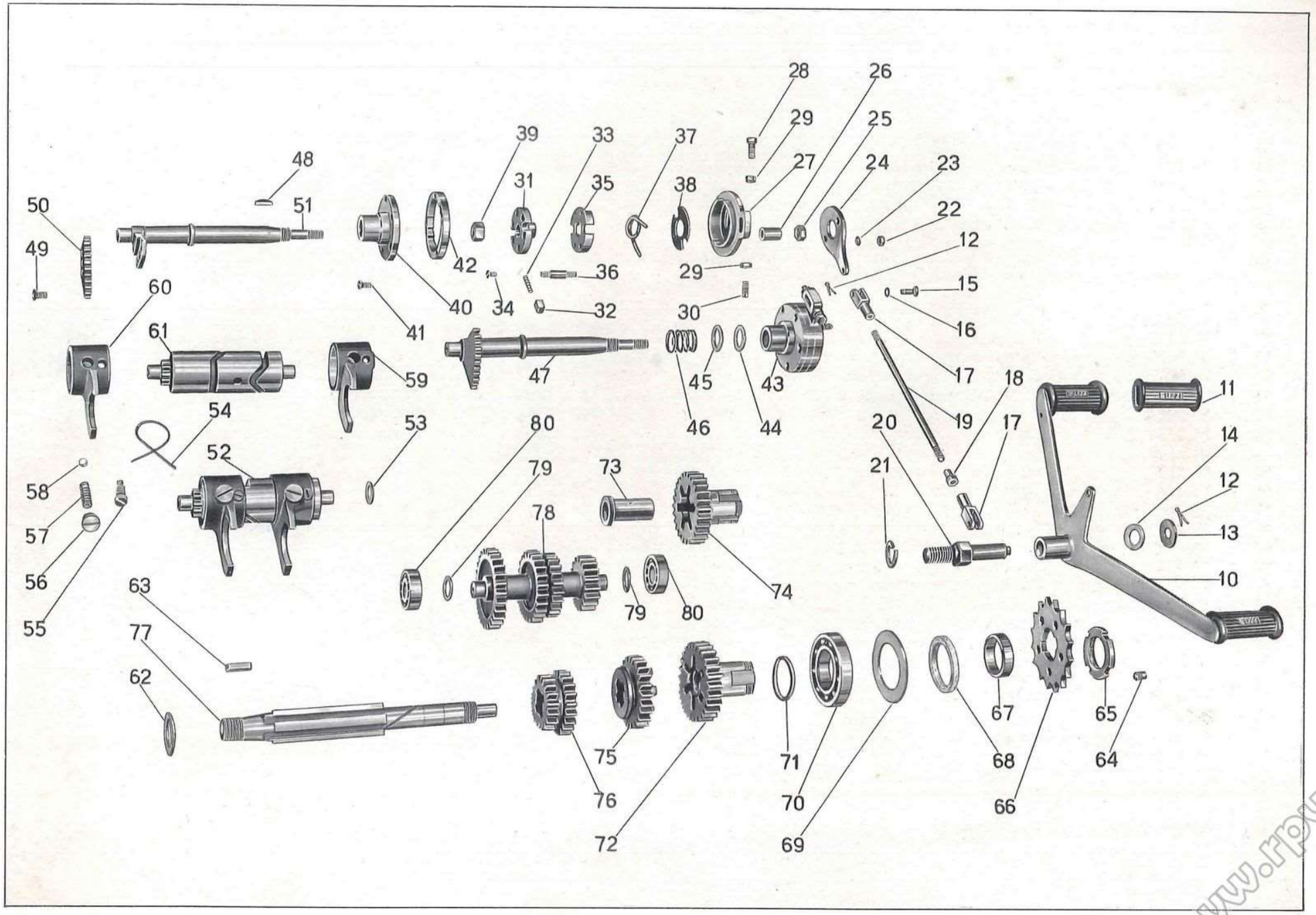

Tavola 10

Tavola 11 **Complesso** : Motociclo **Gruppo** : Telaio

Sottocomplesso: Telaio - Ruote - Freni **Sottogruppo:** Tel. ant. - Sopp. a squad. - Paraf. ant. - Sella - Cavall. - Pedane

N. Figura	Num. d'ordinazione	DENOMINAZIONE	Quantità	Indicazioni suppletive
10	11001	**Triangolo** superiore del telaio anteriore	1	
11	T 220	**Sfera** per sterzo	36	1/4 (6,35)
12	T 2088	**Calotta** dello sterzo sulla pipa (superiore)	1	
13	T 16295	**Calotta** dello sterzo sulla pipa (inferiore)	1	
14	T 8303	**Vite** tenuta anello fisso frenasterzo	2	6 MA × 6,3
15	T 16302	**Anello** fisso sulla pipa per frenasterzo	1	
16	DN 8	**Dado** per bullone anteriore fissaggio sella, per bulloni attacco parafango alla forcella, per fissaggio colonnette ai bracci, per fissaggio molle alla sella, per fissaggio colonnette molla cavalletto sostegno moto	12	8 MA
17	T 2080	**Bullone** anteriore fiss. sella al telaio	1	
18	T 2081	**Sella** completa (Comprende i pezzi: 16 - 23 - 24 - 25 - 26)	1	
19	RE 8	**Rosetta** fissaggio colonnette ai bracci e per bulloni fissaggio parafango alla forcella	6	8,5 × 13,5 × 2,5
20	T 5795 ter	**Colonnetta** fiss. molle sella ai bracci post.	2	
21	DN 7	**Dado** fissaggio colonnette alle molle sella e per respingenti tenuta contromolle	2	7 UNI 207
22	T 298 ter	**Rosetta** per dado fissaggio colonnetta alle molle sella	4	7,25 × 16 × 2
23	M 145 ter	**Rosetta** per dado fissaggio molle alla sella, per bullone fissaggio pedana sinistra al telaio e per bullone attacco parafango anteriore alla forcella (parte sup.)	4	8,25 × 17 × 1,5
24	T 2082	**Molla** laterale per sella	2	
25		**Copertina** per sella	1	
26		**Molla** sotto sella	15	
27	T 129 bis	**Bullone** fiss. parafango alla forcella	1	8 MA × 17,5
28	11658	**Parafango** anteriore	1	
29	T 129	**Bullone** attacco pedana sinistra al triangolo superiore del telaio	1	8 MA × 15
30	T 5833	**Pedana** paragamba sinistra	1	
31	T 8525	**Bullone** attacco pedana destra al triangolo superiore del telaio	1	12 × 1,25 M × 18
32	T 8026	**Rosetta** per bullone attacco pedana destra	1	13,5 × 21 × 0,5 ÷ 0,8
33	T 5832	**Pedana** paragamba destra	1	
34	T 2038	**Dado** per perno fissaggio piastre porta motore al triangolo anteriore	2	16 filetti 20"
35	T 5821 bis	**Rosetta** per perno fissaggio piastre porta motore al triangolo anteriore	2	16,25 × 25 × 2
36	T 5821	**Perno** fissaggio piastre porta motore al triangolo anteriore	1	16 filetti 20" × 329,5
37	T 5831/2045 S	**Pedale** appoggiapiedi sinistro completo di gomma	1	
38	T 5830/2045 D	**Pedale** appoggiapiedi destro completo di gomma	1	
39	T 2045 D/S	**Appoggiapiedi** gomma	2	
40	T 8130	**Leva** pedale freno posteriore	1	
41	T 8012	**Tubo** anteriore di spessore fra le piastre porta motore	1	
42	T 2011	**Dado** per tirante unione triangolo anteriore alle piastre porta motore	2	14 MB
43	T 5820	**Tirante** unione triangolo anteriore alle piastre porta motore	1	14 MB × 165
44	T 5751	**Sopporto** a squadra del motore completo (Comprende i pezzi: 21 - 50 - 51 - 52 - 53 - 54 - 57 - 58 - 59)	1	

(segue)

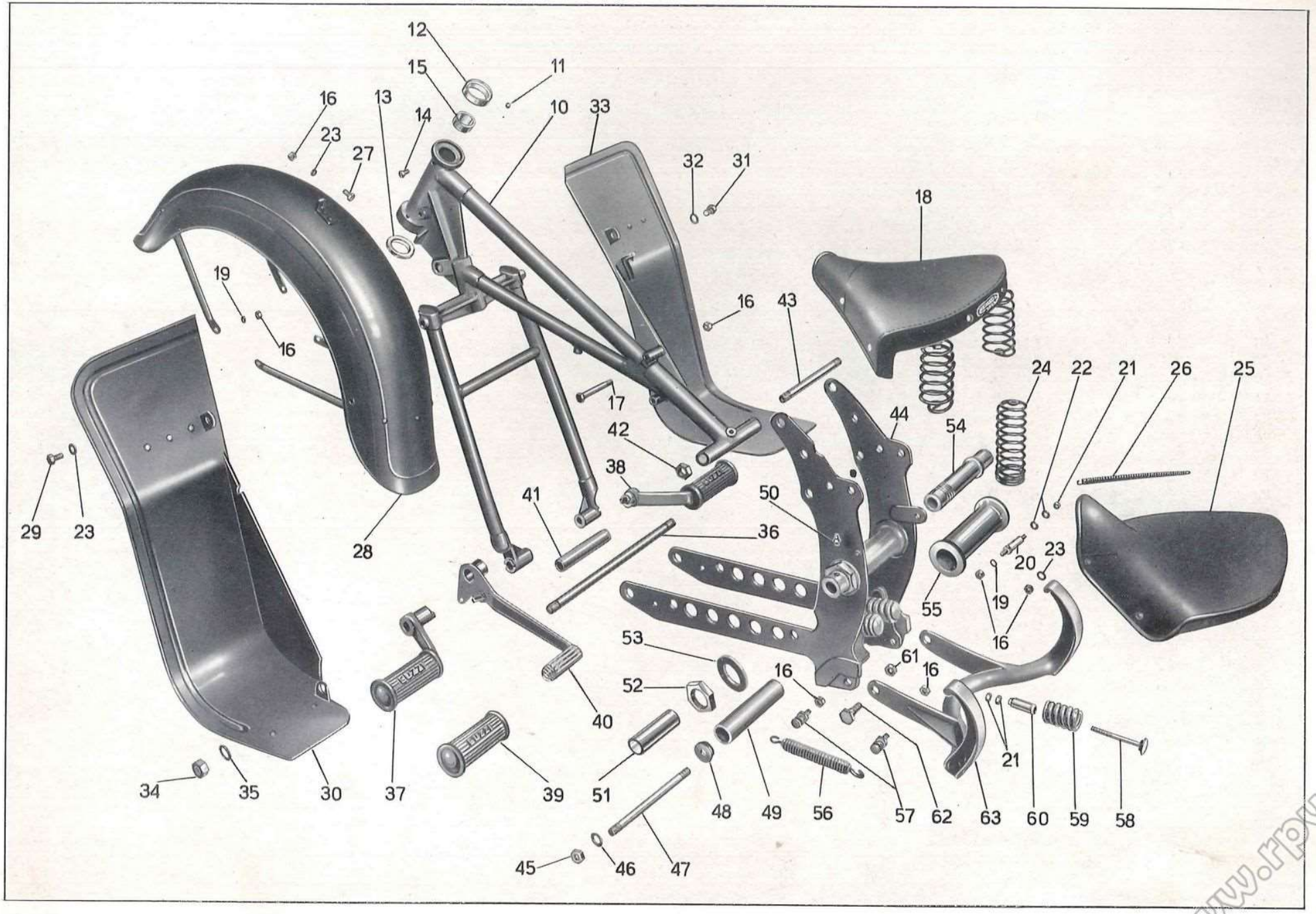

Tavola 11

Tavola 11 **Complesso** : Motociclo **Gruppo** : Telaio

Sottocomplesso: Telaio - Ruote - Freni **Sottogruppo:** Tel. ant. - Sopp. a squad. - Paraf. ant. - Sella - Cavall. - Pedane

N. Figura	Num. d'ordinazione	DENOMINAZIONE	Quantità	Indicazioni supplettive
45	T 2078	**Dado** sul perno per tubo di spessore tra le piastre del sopporto	2	11 filetti 20"
46	T 2077 bis	**Rosetta** sul perno per tubo di spessore tra le piastre del sopporto	2	11,5 × 20 × 0,5
47	T 267	**Perno** per tubo di spessore tra le piastre del sopporto	1	11 filetti 20" × 164
48	T 5759 bis	**Tappo** per tubo di spessore tra le piastre del sopporto	2	
49	T 5759	**Tubo** di spessore tra le piastre del sopporto motore	1	
50	T 0238	**Ingrassatore** per bussola centrale	1	6 MA
51	T 5508	**Boccola** per bussola centrale del forcellone oscillante	2	
52	T 5510	**Dado** per bussola centrale del forcellone oscillante	1	33 filetti 16"
53	T 5509	**Rosetta** per bussola centrale del forcellone oscillante	1	33,5 × 55 × 3
54	T 5760 bis	**Bussola** centrale per perno forcellone oscillante completa di boccola	1	
55	T 5761	**Rocchetto** di spessore per bussola centrale	1	
56	T 5813 ter	**Molla** per cavalletto sostegno moto	1	
57	10104	**Bullone** a colonnetta sul cavalletto e sul sopp. a squadra del motore, per att. molla	2	
58	T 5764	**Respingente** tenuta contromolle	2	
59	T 5767	**Contromolla** per respingente	2	
60	T 5519	**Bussola** di guida respingenti contromolle	2	
61	T 292 bis	**Dado** per bulloni attacco cavalletto al telaio	2	11 filetti 20"
62	T 5813 bis	**Bullone** per attacco cavalletto al telaio	2	
63	T 5891	**Cavalletto** sostegno moto	1	

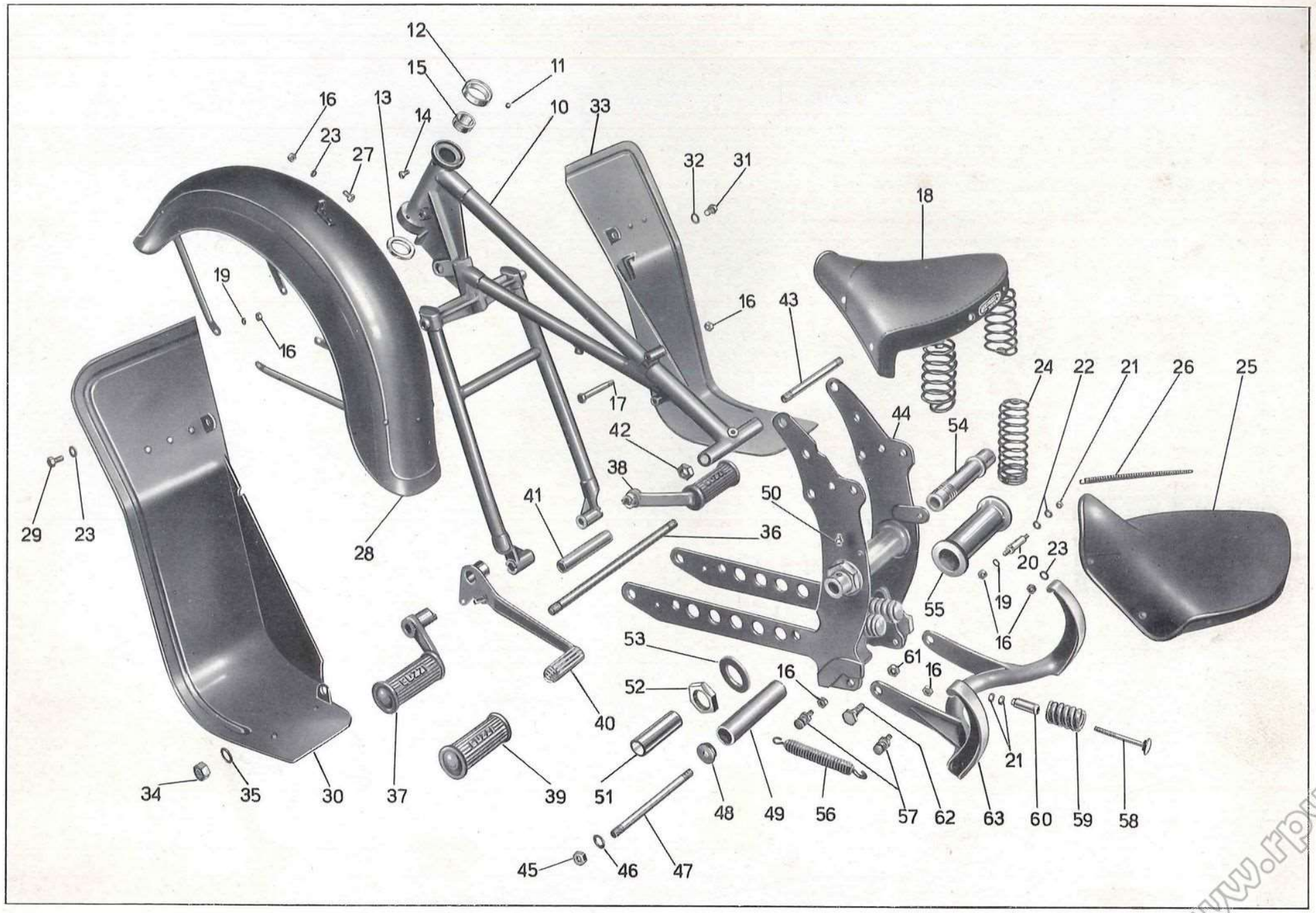

Tavola 11

Tavola 12 **Complesso** : Motociclo **Gruppo** : Telaio

Sottocomplesso: Telaio - Ruote - Freni **Sottogruppo:** Paraf. e bracci post. - Ammort. - Portapacc. - Cassette p. uten.

N. Figura	Num. d'ordinazione	DENOMINAZIONE	Quantità	Indicazioni suppletive
10	T 5751	**Sopporto** a squadra del motore completo	1	
11	T 8025 bis	**Dado** per tirante fiss. bracci e motore alle piastre	2	13 × 1,25 M
12	T 8026	**Rosetta** per tirante fiss. bracci e motore alle piastre	2	13,5 × 21 × 0,5 ÷ 0,8
13	T 5819	**Tirante** per fissaggio bracci e motore alle piastre	1	13 × 1,25 M × 185
14	T 2078	**Dado** per bulloni fiss. bracci e piastra porta accumulatore	4	11 filetti 20"
15	T 2077 bis	**Rosetta** per bulloni fiss. bracci e piastra porta accumulatore	4	11,5 × 20 × 0,5
16	T 5796	**Bullone** fissaggio bracci e piastra porta accumulatore	4	11 filetti 20" × 27
17	T 5753	**Piastra** porta accumulatore	1	
18	11107	**Braccio** posteriore destro	1	
19	T 9047	**Bullone** fissaggio braccio attacco silenziatore al telaio	1	10 MA × 20
20	RE 10	**Rosetta** per bullone fissaggio braccio attacco silenziatore al telaio e per bullone fissaggio squadra sopporto cassette	3	10,5 × 15,5 × 2,5
21	11124	**Braccio** per fissaggio silenziatore al telaio	1	
22	11108	**Braccio** posteriore sinistro	1	
23	T 71 bis	**Dado** per bullone fissaggio squadre sostegno cassette ai bracci	2	10 MA
24	T 35031	**Bullone** fissaggio squadre sostegno cassette ai bracci	2	10 MA × 25
25	DN 8	**Dado** per fissaggio bacchette parafango ai bracci, per bulloni fissaggio cavallotto ai bracci e per bulloni fissaggio parafango alle piastre	6	8 MA
26	M 145 ter	**Rosetta** sui bracci per fissaggio bacchette parafango e per bulloni fissaggio parafango alle piastre	4	8,25 × 17 × 1,5
27	RE 8	**Rosetta** elastica per bulloni fissaggio cavallotto ai bracci e per bulloni fissaggio parafango alle piastre	4	8,5 × 13,5 × 2,5
28	T 58	**Bullone** fissaggio cavallotto ai bracci	2	8 MA × 22
29	T 2138	**Bullone** fissaggio parafango alle piastre di sopporto	2	8 MA × 20
30	T 05805	**Parafango** posteriore completo (completo dei pezzi: 41 - 42 - 43)	1	
31	DN 6	**Dado** per bulloni fissaggio portabagaglio, per bullone fissaggio cavallotto al parafango, per bulloni attacco carterino e cassette porta utensili, e per bulloni attacco fanalino posteriore al parafango	24	6 UNI 207
32	T 136	**Bullone** per fissaggio portabagaglio al parafango, per fissaggio parte anteriore carterino, per fissaggio cassette porta utensili e per fissaggio fanalino posteriore al parafango	19	6 MA × 12
33	T 05801	**Portabagaglio**	1	
34	M 136 bis	**Rosetta** per bullone fissaggio carterino (parte anteriore)	1	6,5 × 13 × 1,8
35	RE 6	**Rosetta** elastica per bulloni fissaggio cassette ai cavallotti del parafango e per carterino copricatena (parte posteriore)	5	6,5 × 11 × 2
36	T 9158	**Rosetta** per bulloni fissaggio cassette porta utensili e carterino copricatena	17	7 × 20 × 0,8 ÷ 1
37	M 140	**Bullone** fissaggio squadre e cassette ai cavallotti del parafango fissaggio carterino copricatena, e per fissaggio cavallotto porta ammortizzatori al parafango poster.	6	6 MA × 17
38	T 05811	**Carterino** copricatena	1	

(segue)

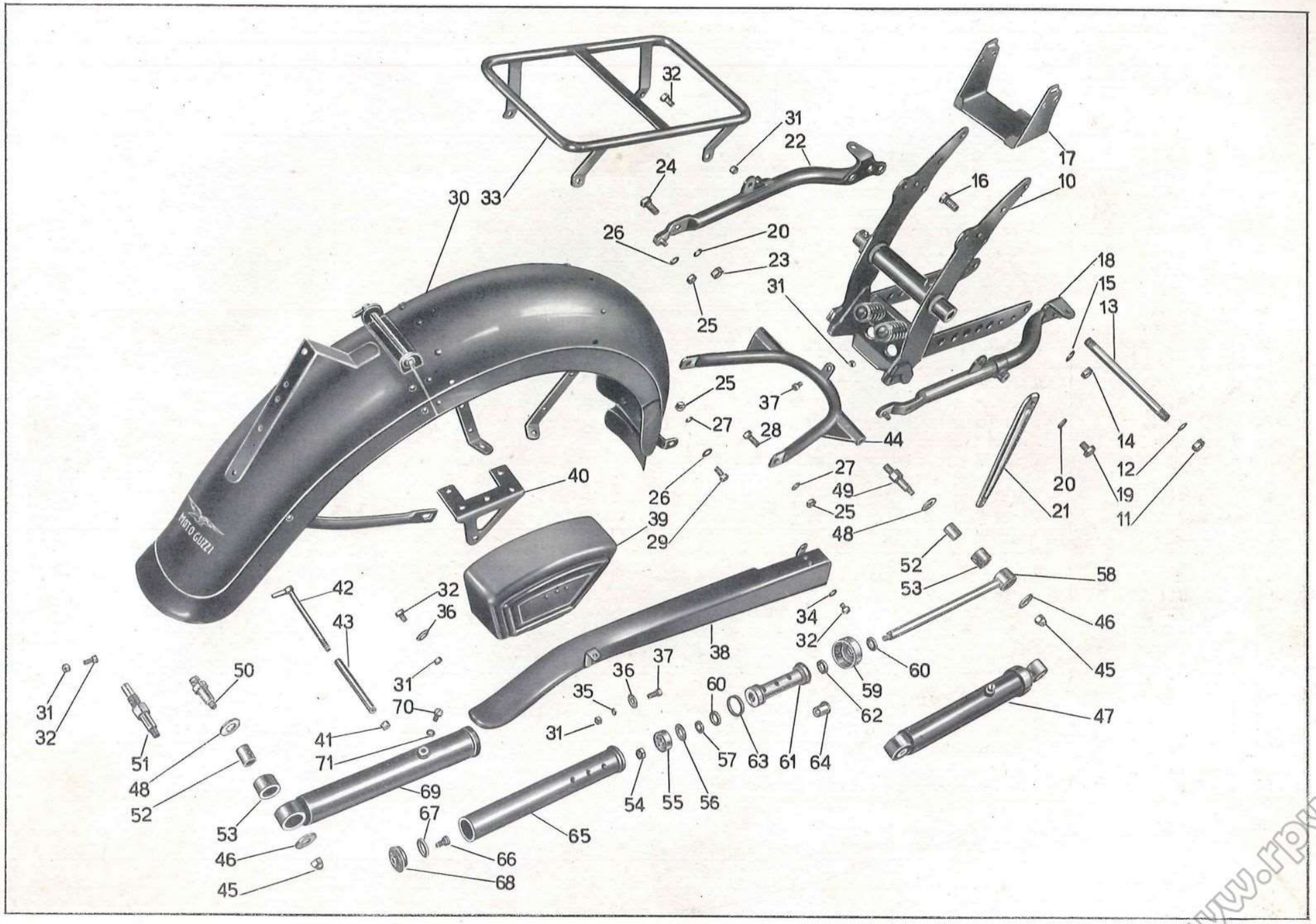

Tavola 12

Tavola 12

Complesso : Motociclo **Gruppo** : Telaio

Sottocomplesso: Telaio - Ruote - Freni **Sottogruppo:** Paraf. e bracci post. - Ammort. - Portapacc. - Cassette p. uten.

N. Figura	Num. d'ordinazione	DENOMINAZIONE	Quantità	Indicazioni supplettive
39	T 05802	**Cassetta** porta utensili	2	
40	T 5800	**Squadra** sostegno cassette porta utensili	2	
41	DN 7	**Dado** per perno cerniera parafango posteriore	1	7 UNI 207
42	T 8138	**Perno** per cerniera parafango posteriore	1	
43	T 8139	**Tubetto** di spessore per cerniera parafango posteriore	1	
44	11115	**Cavallotto** attacco ammortizzatori	1	
45	T 16270	**Dado** fissaggio ammortizzatori posteriori alle colonnette	4	
46	T 16358	**Rosetta** esterna sulle colonnette fissaggio ammortizzatori	4	8,1 × 28 × 2
47	11129	**Ammortizzatore** completo (Comprende i pezzi: 52 - 53 - 54 - 55 - 56 - 57 - 58 - 59 - 60 - 61 - 62 - 63 - 65 - 66 - 67 - 68 - 69 - 70 - 71)	2	
48	T 16357	**Rosetta** interna sulle colonnette fissaggio ammortizzatori posteriori	4	12,1 × 28 × 2
49	T 16355	**Colonnetta** attacco ammortizzatori al cavallotto	2	
50	11121	**Colonnetta** per attacco ammortizzatori al forcellone	1	
51	11120	**Colonnetta** per attacco ammortizzatori al forcellone (parte freno)	1	
52	T 16349	**Bussola** per attacco ammortizzatori posteriori	4	
53	T 16348	**Anello** gomma per attacco ammortizzatori posteriori	4	
54	T 5317 F	**Dado** fissaggio pistone all'asta comando ammortizzatore	2	8 MA
55	11149	**Pistone** per ammortizzatori posteriori	2	
56	11148	**Membrana** sul pistone per ammortizzatori posteriori	2	13,2 × 25 × 0,15
57	11147	**Rosetta** di fermo membrana per ammortizzatori posteriori	2	
58	11145	**Asta** di comando ammortizzatori posteriori	2	
59	11150	**Tappo** per cilindro ammortizzatori posteriori	2	
60	T 16335	**Segmento** per tappo cilindro e corpo interno ammortizzatori	4	
61	11141	**Corpo** interno per ammortizzatori posteriori completo di boccola	2	
62	T 16336	**Collaretto** sul corpo interno ammortizzatori posteriori	2	
63	11144	**Segmento** per corpo interno ammortizzatori posteriori	2	
64	11143	**Boccola** nel corpo interno per ammortizzatori posteriori	2	
65	11135	**Cilindro** per ammortizzatori posteriori	2	
66	11139	**Vite** per guida valvola di ricupero nei cilindri ammortizzatori	2	
67	11140	**Membrana** per valvola di ricupero nei cilindri ammortizzatori	2	
68	11138	**Corpo** per valvola di ricupero nei cilindri ammortizzatori	2	
69	11130	**Guaina** per cilindro ammortizzatori posteriori	2	
70	M 0156	**Tappo** piccolo per cilindro ammortizzatori posteriori	2	7 MA × 9
71	M 0156 ter	**Guarnizione** fibra per tappo piccolo ammortizzatori posteriori	4	

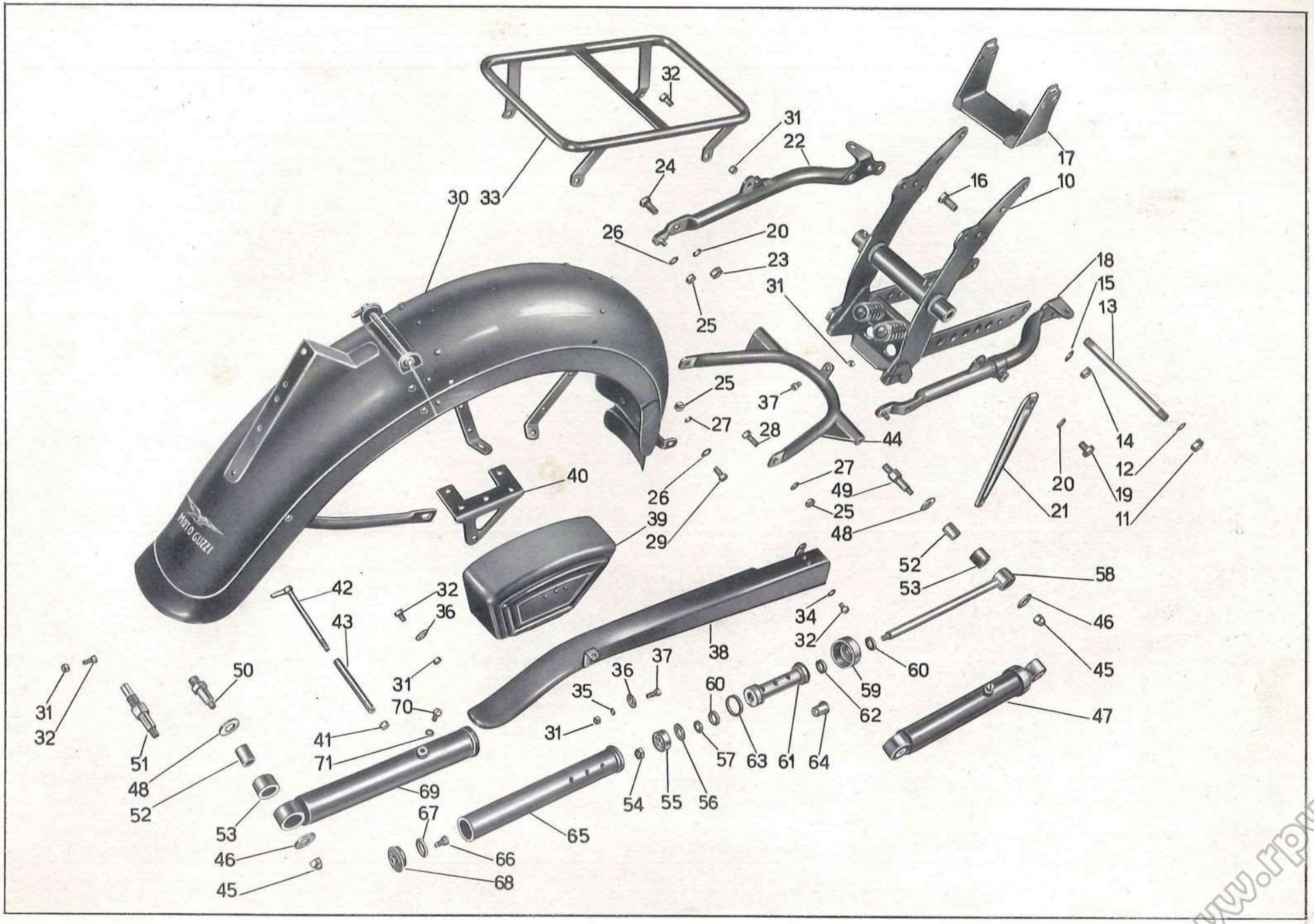

Tavola 12

Tavola 13

Complesso : Motociclo — **Gruppo** : Sospensioni e sterzo

Sottocomplesso: Telaio - Ruote - Freni — **Sottogruppo:** Forcella anteriore - Sospensione elastica anteriore - Sterzo

N. Figura	Num. d'ordinazione	DENOMINAZIONE	Quantità	Indicazioni suppletive
10	11010/11020	**Forcella** anteriore completa (Comprende i pezzi: 11 - 12 - 13 - 14 - 15 - 16 - 17 - 18 - 19 - 20 - 21 - 22 - 23 - 24 - 25 - 26 - 27 - 28 - 29 - 30 - 31 - 32 - 34 - 35 - 36 - 37 - 38 - 38bis - 38ter - 39 - 40 - 41 - 42 - 43 - 44 - 45 - 46 - 47 - 48 - 49 - 50 - 51 - 52 - 53 - 54 - 55 - 56 - 57 - 58 - 59 - 60 - 61 - 62 - 63 - 64 - 70)	1	
11	11010	**Corpo** forcella	1	
12	T 16270	**Dado** sul tappo per asta porta pistone ammortizzatori	2	
13	T 16269	**Tappo** per foderi forcella	2	
14	11042	**Molla** supplementare sull'asta porta pistone ammortizzatori	2	
15	DN 8	**Dado** per asta porta pistone ammortizz., per bulloni fissaggio bacchette parafango alle scatole di regolazione, e per bulloni serraggio morsetti alla testa di sterzo	8	8 MA
16	T 16254 bis	**Ghiera** superiore per bracci completi di corpo ammortizzatori	2	
17	M 2023	**Rosetta** per ghiera superiore dei bracci	2	9,5 × 17 × 1,5
18	T 16258	**Guarnizione** per ghiera superiore dei bracci	2	
19	T 16259	**Segmento** per corpo ammortizzatori	2	
20	DN 6	**Dado** fissaggio pistone per ammortizz. e per serraggio cavall. dei morsetti manubrio	6	6 UNI 207
21	11038	**Pistone** per ammortizzatori forcella	2	
22	T 16263	**Rosetta** per valvola ammortizzatori forcella	2	9,1 × 18 × 1
23	36172	**Molla** per valvola ammortizzatori forcella	2	
24	T 16262 bis	**Guida** per valvola ammortizzatori forcella	2	
25	11035	**Asta** porta pistone per ammortizzatori forcella	2	
26	T 0238	**Ingrassatore** per bulloni di tenuta guida e per scatole di regolazione	6	6 MA
27	T 16249	**Bullone** di tenuta guida e porta ingrassatori	2	
28	T 16247	**Rosetta** per bulloni porta ingrassatori	2	
29	T 16250	**Bullone** laterale fissaggio guide	4	8 MB × 12,5
30	T 16248	**Rosetta** per bulloni laterali fissaggio guide	4	
31	T 16251	**Anello** di ferodo sulle guide	2	
32	T 16244	**Guida** superiore per bracci completa di boccole	2	
33	T 16246	**Boccola** per guida superiore bracci	2	
34	11025	**Molla** per forcella	2	
35	11024	**Anello** porta molla sui bracci	2	
36	11020	**Braccio** destro porta ruota	1	
37	T 16241	**Bullone** per morsetto braccio porta ruota sinistro	2	9 MB × 28,5
38	RE 9	**Rosetta** per bulloni morsetto braccio porta ruota sinistro	2	9,5 × 14,5 × 2,5
38bis	11022	**Bullone** per morsetto braccio porta ruota destro	2	11 × 1 M × 28
38 ter	11023	**Rosetta** per bulloni morsetto braccio porta ruota destro	2	11,5 × 15,5 × 2
39	11021 B/bis	**Ganascia** di ancoraggio, disco porta ceppi	1	
40	T 209 B	**Rosetta** per nasello sulla ganascia	1	10,25 × 19 × 2
41	25637	**Nasello** sulla ganascia inferiore destra per freno disco porta ceppi	1	
42	T 16235	**Braccio** sinistro porta ruota	1	

(segue)

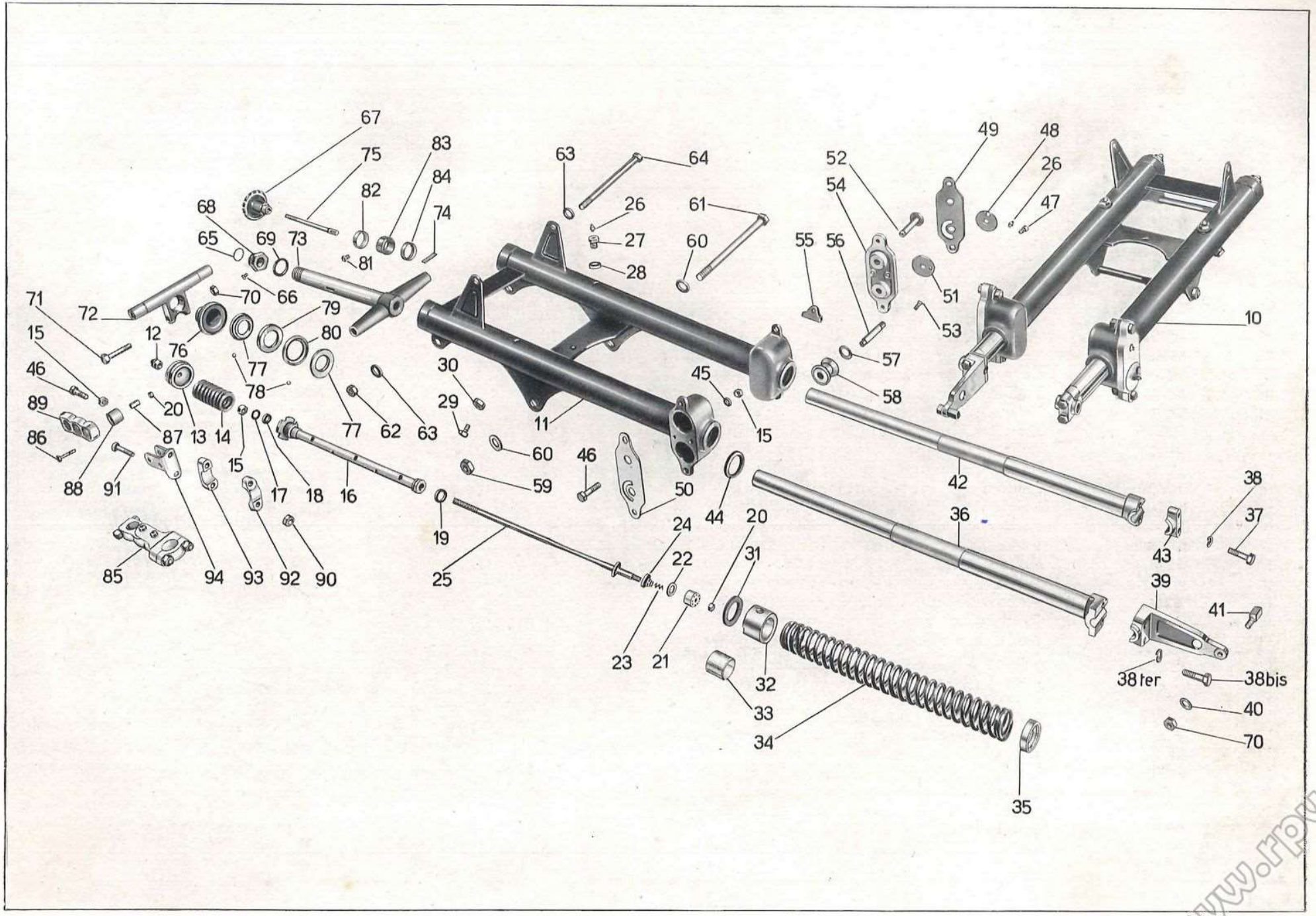

Tavola 13

Tavola 13 **Complesso** : Motociclo **Gruppo** : Sospensioni e sterzo

Sottocomplesso: Telaio - Ruote - Freni **Sottogruppo:** Forcella anteriore - Sospensione elastica anteriore - Sterzo

N. Figura	Num. d'ordinazione	DENOMINAZIONE	Quantità	Indicazioni supplettive
43	T 16238 B	**Ganascia** per morsetto braccio sinistro	1	
44	T 9260	**Anello** feltro per scatole sulla forcella	4	
45	RE 8	**Rosetta** elastica per bulloni attacco bacchette parafango alle scatole di regolazione	4	8,5 × 13,5 × 2,5
46	T 011 ter	**Bullone** attacco bacchette parafango alle scatole di regolazione e per serraggio morsetti alla testa dello sterzo	6	8 MA × 32,5
47	T 16231	**Bullone** di fissaggio regolazione sulle scatole porta rulli	2	7 MA × 7
48	T 16230	**Rondella** esterna di chiusura cava sulle piastre coperchio	2	
49	T 16229 S	**Piastra** esterna per coperchio - sinistra	1	
50	T 16229 D	**Piastra** esterna per coperchio - destra	1	
51	T 16228	**Rondella** interna per regolazione rulli	2	
52	T 16221	**Perno** per pattino di guida bracci forcella	2	
53	T 16232	**Vite** fiss. coperchio per scatole porta rulli	4	6 MA × 15
54	T 16220	**Coperchio** per scatole porta rulli	2	
55	T 16225 bis	**Pattino** per guida bracci forcella	2	
56	T 16224	**Perno** ad eccentrico per rullo di guida bracci forcella	2	1,8 / 1,9
57	T 16227	**Rosetta** di aggiustaggio per rullo del perno ad eccentrico	2	13,5 × 25 / 2
58	T 16226	**Rullo** per perno ad eccentrico di guida bracci forcella	2	2,2
59	12060	**Dado** per bullone fissaggio forcella alla base dello sterzo	1	14 × 1 M
60	11046	**Rosetta** per bullone fiss. forcella alla base dello sterzo	2	14,25 × 26 × 2
61	11045	**Bullone** fiss. forcella alla base dello sterzo	1	14 × 1 M × 207
62	T 2113	**Dado** per bullone fiss. forcella alla testa dello sterzo	1	12 × 1 M
63	M 8018 ter	**Rosetta** per bullone fiss. forcella alla testa dello sterzo	2	12,5 × 22 × 1,5
64	11047	**Bullone** fiss. forcella alla testa dello sterzo	1	12 × 1 M × 191
65	TA 316 bis	**Molla** per grano del dado serraggio sterzo	1	
66	TA 320	**Grano** sul dado serraggio sterzo	1	
67	T 8302	**Pomolo** comando frenasterzo	1	
68	T 16306	**Dado** serraggio sterzo e guida pomolo sterzo	1	
69	T 2091	**Rosetta** per dado serraggio testa di sterzo	1	25,5 × 35 × 2
70	T 71 bis	**Dado** per bullone serraggio testa di sterzo e per fiss. nasello sulla ganascia	2	10 MA
71	T 2086 bis	**Bullone** per serraggio testa di sterzo	1	10 MA × 49,5
72	11058	**Testa** dello sterzo	1	
73	11055	**Base** dello sterzo con canotto	1	
74	T 16305	**Chiavella** per frenasterzo	1	
75	T 8301	**Tirante** per frenasterzo	1	
76	T 16300	**Porta** calotta per testa di sterzo	1	
77	T 2089	**Calotta** dello sterzo con gola esterna	2	
78	T 220	**Sfera** per calotte	36	1/4 (6,35)
79	T 2088	**Calotta** dello sterzo con gola interna (superiore)	1	
80	T 16295	**Calotta** dello sterzo con gola interna (inferiore)	1	

(segue)

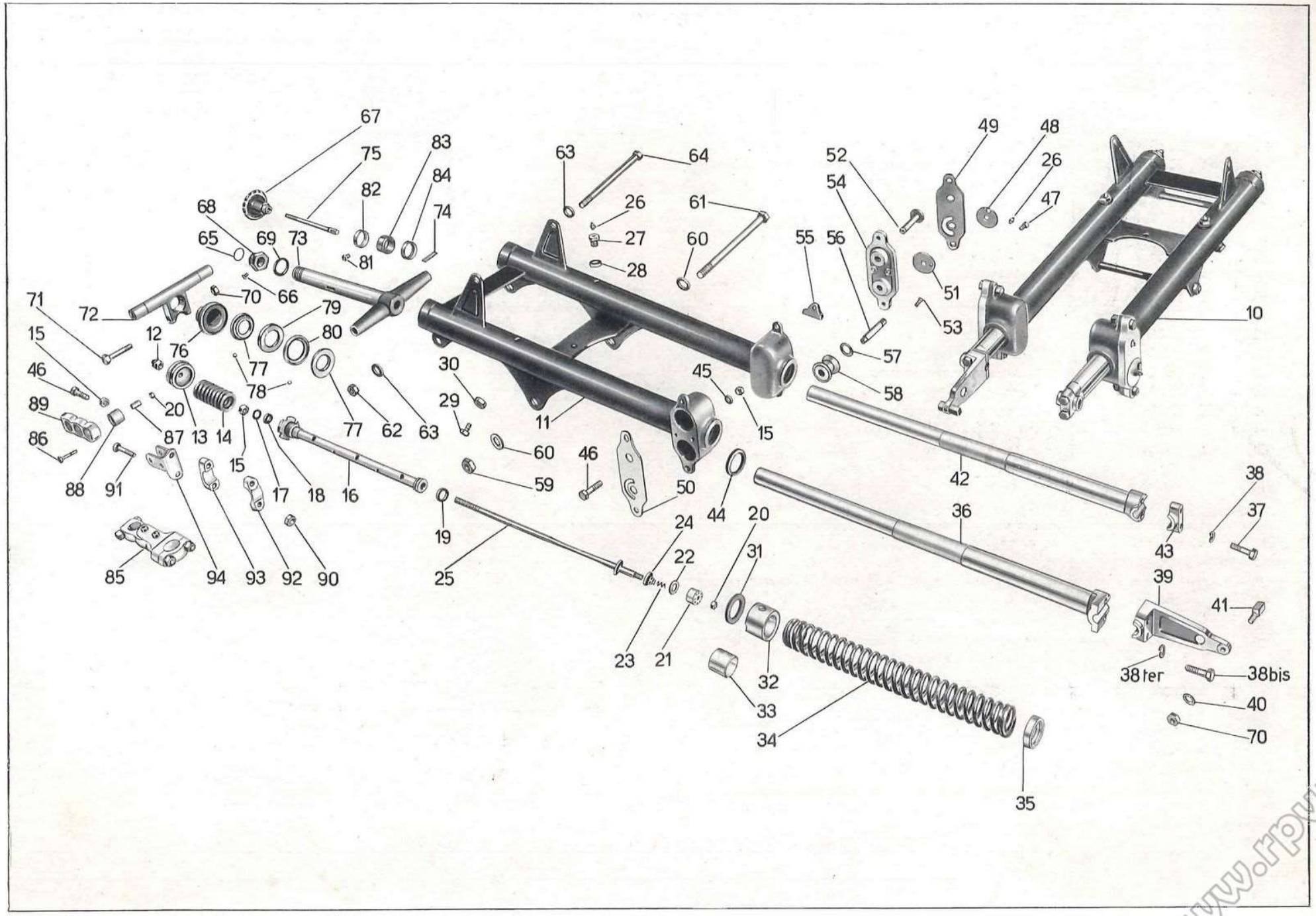

Tavola 13

N. Figura	Num. d'ordinazione	DENOMINAZIONE	Quantità	Indicazioni suppletive
81	T 8303	**Vite** di tenuta anello fisso frenasterzo nella pipa sterzo	2	6 MA × 6,3
82	T 16302	**Anello** fisso nella pipa per frenasterzo	1	
83	T 16303	**Anello** di attrito per frenasterzo	1	
84	T 16304	**Anello** scorrevole di pressione per frenasterzo	1	
85	T 8530/8537	**Morsetto** elastico completo (Comprende i pezzi: 15 - 20 - 46 - 86 - 87 - 88 - 89 - 90 - 91 - 92 - 93 - 94)	2	
86	T 8537	**Bullone** serraggio cavallotto morsetti elastici sul manubrio	4	6 MA × 27,5
87	T 8536	**Bussola** per anelli gomma morsetti elastici sul manubrio	4	
88	T 8535	**Anello** gomma per morsetti elastici sul manubrio	4	
89	T 8530	**Corpo** dei morsetti elastici sul manubrio	2	
90	DK 8	**Dado** coronato per bulloni serraggio manubrio ai morsetti elastici	4	
91	T 8534	**Bullone** serraggio manubrio ai morsetti elastici	4	8 MA × 41
92	T 8532	**Cappello** per morsetti elastici fissaggio manubrio	2	
93	T 8533	**Base** per cappello morsetti elastici fissaggio manubrio	2	
94	T 8531	**Cavallotto** per morsetti elastici fissaggio manubrio	2	

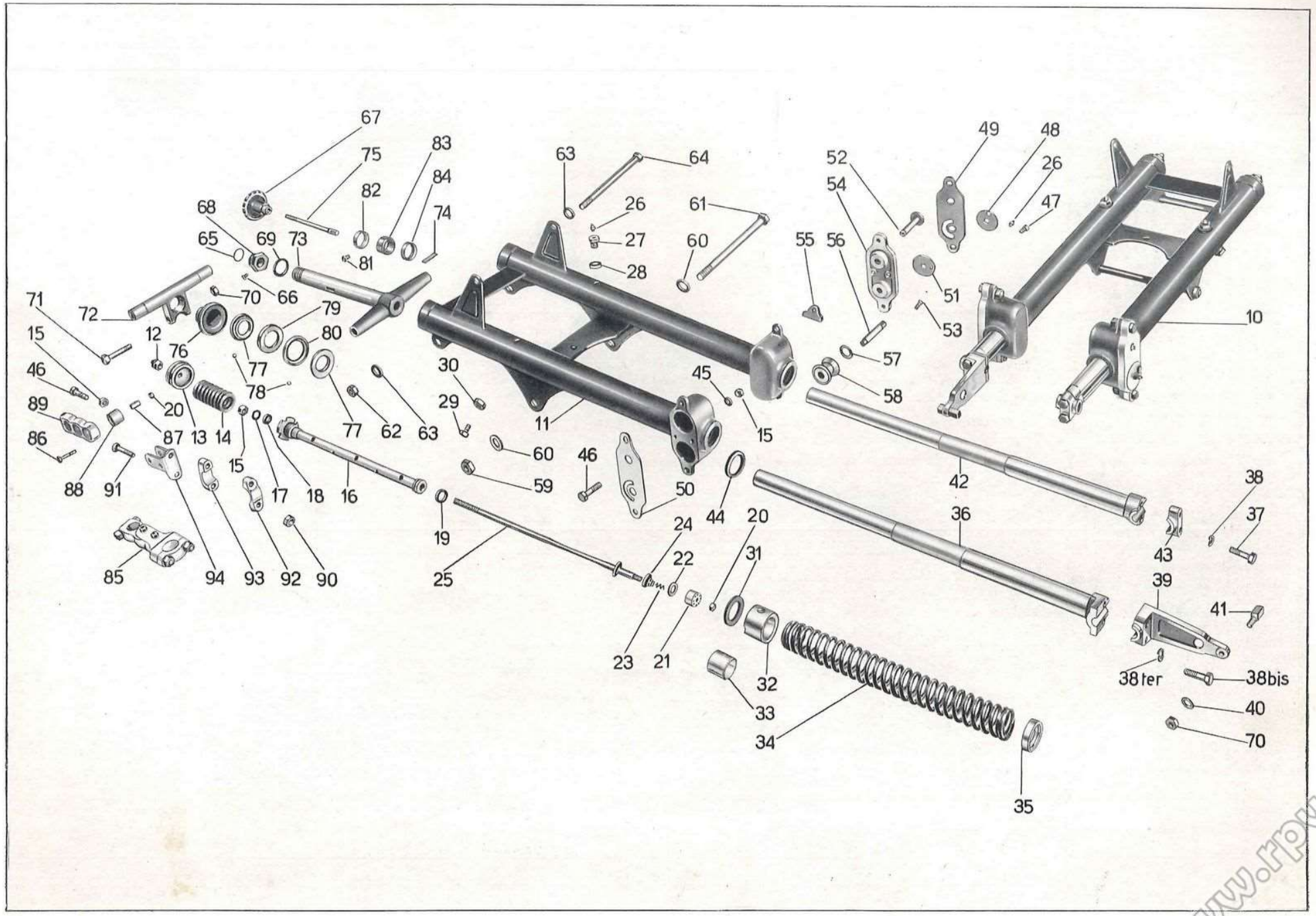

Tavola 13

Tavola 14

Complesso : Motociclo — **Gruppo** : Sospensioni e sterzo

Sottocomplesso: Telaio - Ruote - Freni — **Sottogruppo:** Manubrio e leve di comando

N. Figura	Num. d'ordinazione	DENOMINAZIONE	Quantità	Indicazioni supplettive
10	T 8165	**Manubrio**	1	
11	T 193 D	**Leva** di comando aria sul manubrio	1	
12	T 8548 ter	**Vite** per cappello leva freno anteriore e frizione	4	5 × 0,85 M × 12,5
13	T 8548 bis	**Cappello** per morsetti leve freno anteriore e frizione	2	
14	T 8550 bis	**Dado** per vite fissaggio leve freno anteriore e frizione al corpo del morsetto	2	6 MB
15	T 8550	**Vite** centrale fissaggio leve freno anteriore e frizione al corpo del morsetto	2	
16	T 8548	**Corpo** del morsetto per leva a mano freno anteriore e frizione	2	
17	T 8547 bis	**Leva** comando freno anteriore (nuda)	1	
18	T 8549	**Capocorda** per leve comando freno anteriore e frizione	2	
19	T 8547	**Leva** comando frizione anteriore (nuda)	1	
20	M 144	**Vite** di fermo leva alzavalvola sul manubrio	1	5 × 0,85 M × 9,5
21	T 0156/157	**Leva** alzavalvola completa (Comprende i pezzi: 22 - 23 - 24 - 25)	1	
22	T 158 bis	**Dado** per bulloncino fissaggio leva alzavalvola	1	
23	T 158	**Bulloncino** fissaggio leva alzavalvola	1	
24	T 0156	**Leva** rovesciata per alzavalvola sul manubrio	1	
25	T 157	**Braccio** interno per leva alzavalvola sul manubrio	1	
26	T 157 bis	**Bussola** per leva rovesciata alzavalvola sul manubrio	1	
27	T 8167	**Cappelletto** sul manubrio per manopola sinistra	1	
28	T 8166 S	**Manopola** sinistra sul manubrio	1	
29	T 8176	**Bullone** fissaggio comando a manopola al manubrio	1	
30	T 8168	**Corpo** girevole sul manubrio per comando a manopola	1	
31	T 8166 D	**Manopola** destra per corpo girevole sul manubrio	1	
32	T 8175	**Molla** di pressione per comando a manopola	1	
33	T 8174	**Molla** di fermo corpo interno per comando a manopola	1	
34	T 8173 bis	**Vite** per bussola fissa del comando a manopola	1	4 MA × 3,5
35	T 8173	**Bussola** fissa sul manubrio per comando a manopola	1	
36	T 8169	**Corpo** interno per comando a manopola	1	
37	T 8171	**Perno** di guida per comando a manopola	1	
38	T 8171 bis	**Rosetta** per perno di guida comando a manopola	1	
39	T 8170	**Blocchetto** scorrevole tirafilo per comando a manopola	1	
40	T 8172	**Tappo** di tenuta guaina comando a manopola	1	
41		**Interruttore** per comando luce antiabbagliante e tromba elettrica	1	
42	TA 236	**Fascetta** corta fissaggio cavi	2	

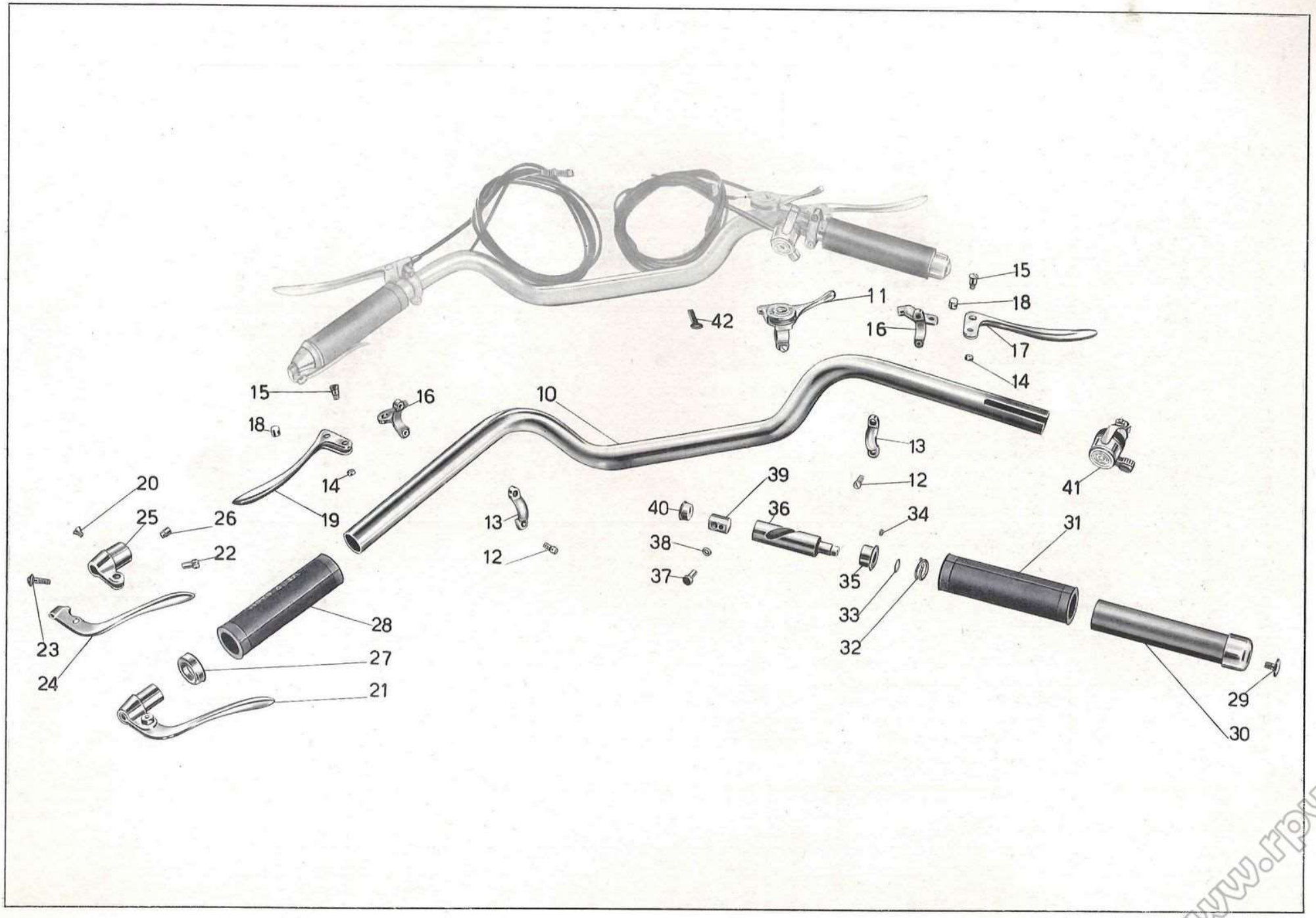

Tavola 14

Tavola 15

Complesso : Motociclo — **Gruppo** : Sospensioni e sterzo

Sottocomplesso: Telaio - Ruote - Freni — **Sottogruppo:** Forcellone oscillante - Sospensione elastica posteriore

N. Figura	Num. d'ordinazione	DENOMINAZIONE	Quantità	Indicazioni supplettive
10	T 5751	**Sopporto** a squadra del motore (completo)	1	
11	T 136	**Bullone** fissaggio snodi per tiranti freno al perno del forcellone oscillante e fissaggio coperchio del tubo portamolle	3	6 MA × 12
12	T 5087	**Rosetta** per bullone fiss. snodo tiranti freno	1	6,25 × 19 × 2
13	T 5108 bis	**Snodo** completo per tiranti freno post.	1	
14	T 5140	**Dado** piccolo per perno forcellone oscillante	1	
15	T 5513	**Rosetta** di bronzo per perno del forcellone oscillante	2	
16	T 0238	**Ingrassatore** per perno del forcellone oscillante	1	6 MA
17	T 5512	**Dado** grande per perno del forcellone oscillante	1	
18	T 5763	**Perno** del forcellone oscillante	1	
19	RE 6	**Rosetta** per bulloni fissaggio coperchio del tubo porta molle	2	6,5 × 11 × 2
20	T 5782	**Coperchio** per tubi porta molle	1	
21	T 2078	**Dado** per tiranti pacco molle	2	11 filetti 20"
22	T 5781	**Dado** a manicotto per tenuta molle	2	
23	T 5775	**Tirante** per pacco molle	2	11 filetti 20" × 547
24	11100	**Forcellone** oscillante	1	
25	10069 bis	**Vite** fissaggio coperchio per scatola snodi	4	4 MA × 4,5
26	T 5812	**Coperchio** per scatola snodi	2	
27	T 5080	**Vite** tendicatena sul forcellone	2	
28	M 70 bis	**Dado** per vite tendicatena	2	7 UNI 207
29	T 5560	**Dado** fiss. spessore appoggio contromolle alle piastre	2	10 × 1,25 M
30	RE 10	**Rosetta** elastica per dado fissaggio spessore per contromolle	2	10,5 × 15,5 × 2,5
31	T 5772	**Spessore** appoggio contromolle	2	
32	T 5542	**Snodo** maschio dei tiranti	2	
33	DN 8	**Dado** per vite fiss. snodo femmina al forcellone	1	8 MA
33bis	DK 8	**Dado** per bulloni fissaggio tubo porta molle al sopporto	2	
34	T 5544	**Vite** fiss. snodo femmina al forcellone oscillante	1	8 MA × 18
35	T 5785	**Snodo** femmina dei tiranti	1	
36	5773 A	**Tubo** porta molle	1	
37	RE 8	**Rosetta** elastica per bulloni fissaggio tubo porta molle	2	8,5 × 13,5 × 2,5
38	T 58	**Bullone** fiss. tubo porta molle al sopporto	2	8 MA × 22
39	T 5776	**Molla** lunga interna (15 spire)	2	
39bis	11105	**Molla** lunga interna (12 spire)	4	
40	T 5779	**Rosetta** di ferodo per spessore fra le molle	4	
41	T 5777	**Molla** interna intermedia	2	
42	T 5778	**Spessore** interno per molle	2	
43	T 5242	**Molla** interna corta	2	
44	T 5780	**Rosetta** di ferodo per spessore tra tubo e molla	2	

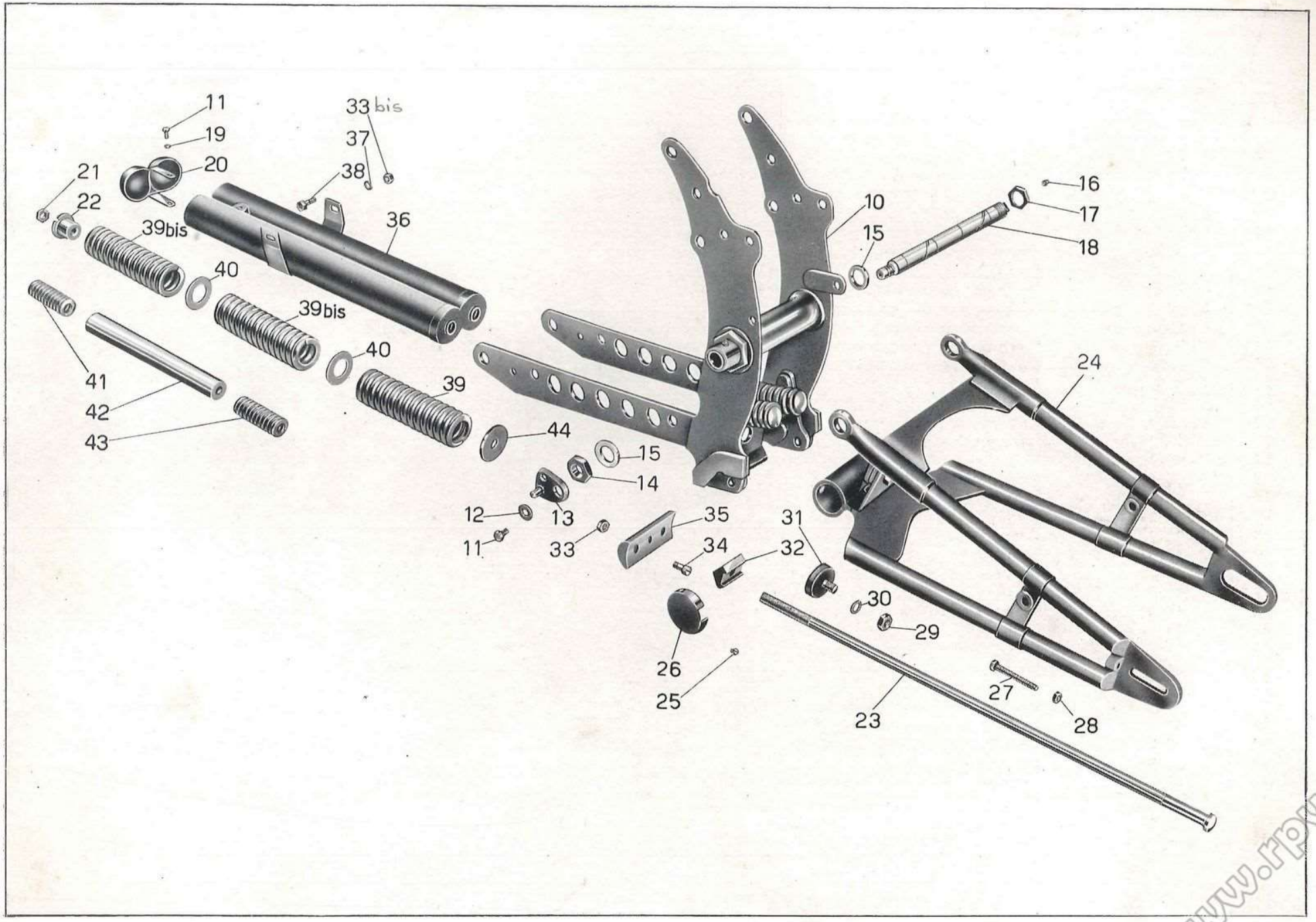

Tavola 15

Tavola 16

Complesso : Motociclo — **Gruppo** : Ruote

Sottocomplesso: Telaio - Ruote - Freni — **Sottogruppo:** Ruota - Mozzo - Freno anteriore e comando

N. Figura	Num. d'ordinazione	DENOMINAZIONE	Quantità	Indicazioni suppletive
10	11160/0146	**Ruota** anteriore completa (Comprende i pezzi: 30 - 31 - 32 - 33 - 38 - 39 - 40 - 41 - 42 - 43 - 44 - 45 - 46 - 47 - 48 - 49 - 50 - 51 - 52 - 53 - 54 - 55 - 56 - 57 - 58 - 59 - 60 - 61 - 62 - 63 - 64)	1	
11	T 189	**Spilla** a molla per spina fiss. forcellino alla leva freno anteriore	1	
12	M 64	**Spina** per fiss. forcellino alla leva freno anteriore	1	
13	M 68 N	**Capocorda** per cavo sul forcellino e leva freno anteriore	2	
14	M 68	**Forcellino** sulla leva freno anteriore	1	
15	M 70 bis	**Dado** per bullone tendifilo freno anteriore	2	7 MA
16	M 70	**Bullone** tendifilo anteriore	1	
17	T 8565/8566	**Trasmissione** comando freno anteriore completa (Comprende i pezzi: 18 - 19 - 20)	1	
18	T 8565/M 68 N	**Cavo** di trasmissione completo di capocorda	1	
19	T 8566	**Guaina** nuda per trasmissione freno ant.	1	
20	T 5870	**Coprifilo** per guaina freno ant.	2	
21	T 8565	**Cavo** di trasmissione freno ant.	1	
22	T 8549	**Capocorda** sulla leva a mano comando freno ant.	1	
23	T 8546	**Leva** comando freno ant. sul manubrio (Comprende i pezzi: 24 - 25 - 26 - 27 - 28 - 29)	1	
24	T 8548 ter	**Vite** per cappello morsetto leva freno anteriore	2	5 × 0,85 M × 12,5
25	T 8548 bis	**Cappello** per morsetto leva comando freno anteriore	1	
26	T 8550 bis	**Dado** per vite centrale leva comando freno ant.	1	6 MB
27	T 8550	**Vite** centrale per leva comando freno anteriore	1	
28	T 8548	**Corpo** del morsetto per leva comando freno anteriore	1	
29	T 8547 bis	**Leva** nuda comando freno anteriore	1	
30	11170	**Dado** serraggio disco porta ceppi freno ant.	1	17 × 1 M
31	11178 bis	**Disco** porta ceppi per freno ant.	1	
32	11184 bis	**Ceppo** freno ant. completo di nastro ferodo e piastrina	2	
33	11191	**Molla** per ceppi freno ant.	2	
34	T 63 ter	**Vite** fiss. piastrine sui ceppi freno ant.	4	6 MA × 15
35	11186	**Piastrina** sui ceppi freno ant.	2	
36	T 255 bis	**Ribattino** fiss. nastro ferodo ai ceppi	16	
37	11185 ter	**Nastro** ferodo per ceppi freno	2	
38	DN 8	**Dado** fiss. leva e camma al disco porta ceppi	1	8 MA
39	T 64 bis	**Rosetta** per dado fiss. leva e camma al disco porta ceppi	1	8,5 × 19 × 2
40	11193	**Leva** per camma freno ant.	1	
41	11192	**Camma** per ceppi freno ant.	1	
42	T 8091	**Dado** per vite fiss. piastrina di chiusura foro conta Km.	2	5 × 0,85 M
43	T 8090	**Vite** fiss. piastrina di chiusura foro conta Km.	2	5 × 0,85 M × 12
44	T 8092	**Piastrina** di chiusura foro conta Km.	1	
45	11172	**Dado** serraggio coperchio copripolvere al mozzo ant.	1	17 × 1 M
46	11171	**Coperchio** copripolvere per mozzo ant.	1	

(segue)

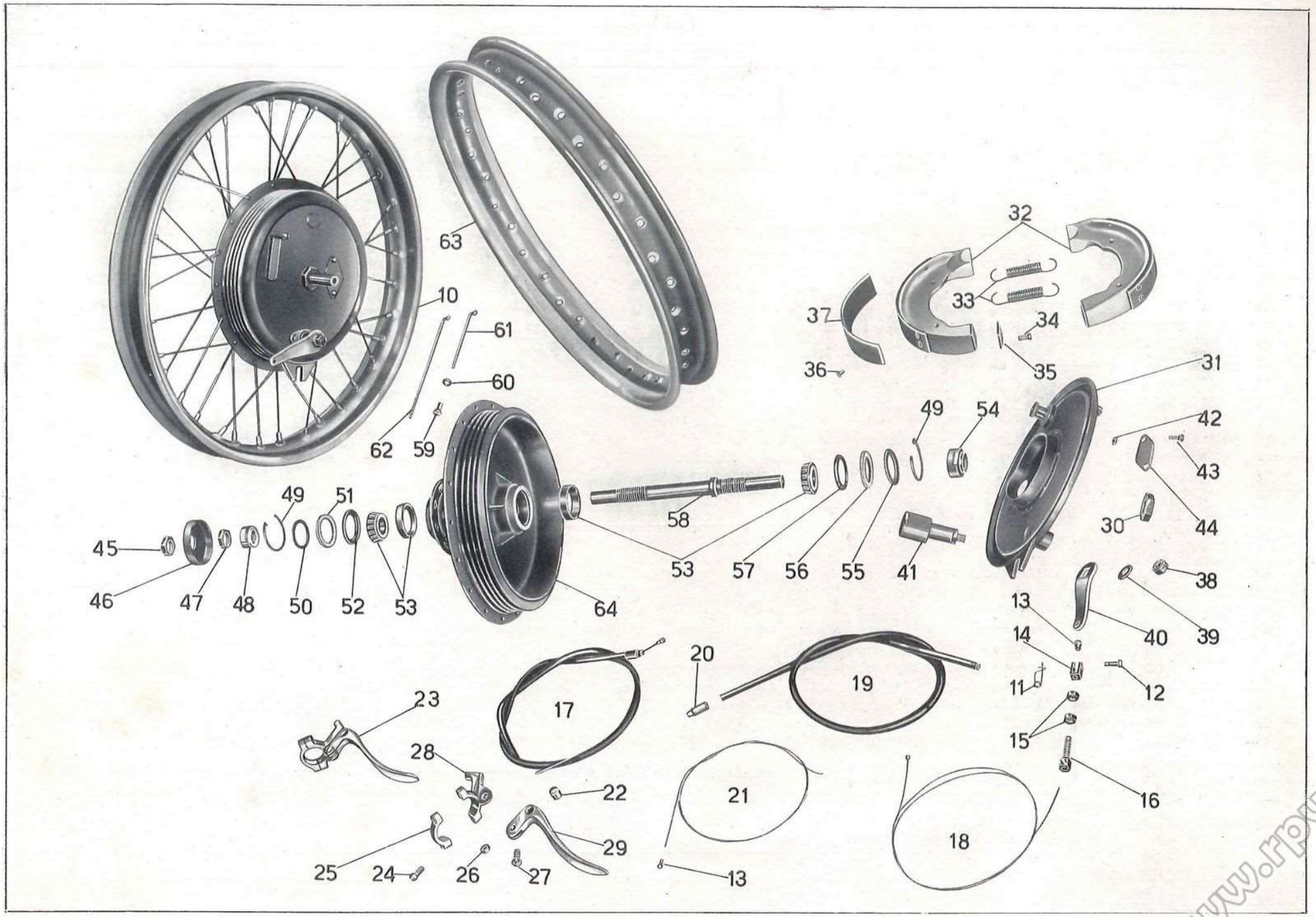

Tavola 16

Tavola 16

Complesso : Motociclo **Gruppo** : Ruote

Sottocomplesso: Telaio - Ruote - Freni **Sottogruppo:** Ruota - Mozzo - Freno anteriore e comando

N. Figura	Num. d'ordinazione	DENOMINAZIONE	Quantità	Indicazioni supplettive
47	11177	**Controdado** per dado registro cuscinetto mozzo ant.	1	17 × 1 M
48	11176	**Dado** registro cuscinetto mozzo ant.	1	
49	T 2169	**Molla** di tenuta rosetta premistoppa mozzo ant.	2	
50	T 2166	**Rosetta** copripolvere per mozzo ant.	1	26,5 × 39,75 × 1
51	T 2167	**Anello** feltro per mozzo ruota ant.	1	
52	T 2168	**Rosetta** premistoppa per mozzo ruota ant.	1	
53	T 2172	**Cuscinetto** a rulli conici per mozzo ant.	2	17 × 40 × 12 (17 UNI 636)
54	11169	**Dado** serraggio cuscinetto al mozzo (lato tamburo)	1	
55	11175	**Rosetta** copripolvere per mozzo ant. (lato tamburo)	1	30,5 × 39,75 × 1
56	11174	**Anello** feltro per mozzo ruota ant. (lato tamburo)	1	
57	11173	**Rosetta** premistoppa per mozzo ruota ant. (lato tamburo)	1	
58	11168	**Perno** per mozzo ruota ant.	1	
59	T 149	**Nipplo** per raggi ruota ant.	36	
60	T 149 bis	**Rosetta** per nipplo raggi ruota anteriore	36	
61	11159	**Raggio** corto per ruota ant.	18	
62	T 0147	**Raggio** lungo per ruota ant.	18	
63	T 0146	**Cerchio** per ruota ant.	1	
64	11160	**Corpo** mozzo ant.	1	

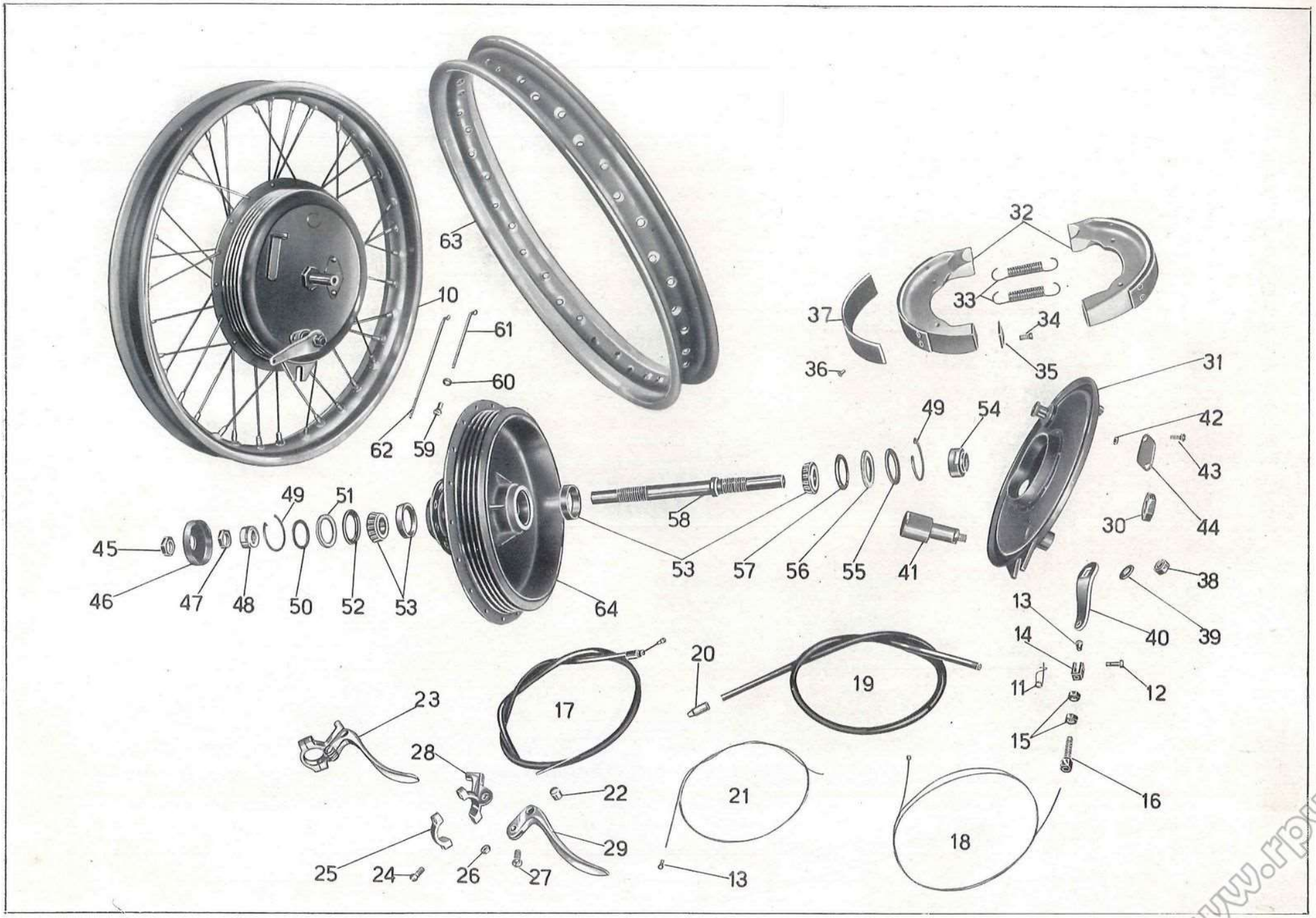

Tavola 16

Tavola 17

Complesso : Motociclo
Sottocomplesso: Telaio - Ruote - Freni

Gruppo : Ruote
Sottogruppo: Ruota - Mozzo - Freno posteriore e comando

N. Figura	Num. d'ordinazione	DENOMINAZIONE	Quantità	Indicazioni suppletive
10	11197/8097	**Ruota** post. completa (Comprende i pezzi: 12 - 25 - 26 - 27 - 28 - 29 - 30 - 31 - 32 - 33 - 34 - 35 - 36 - 37 - 42 - 43 - 44 - 45 - 46 - 47 - 48 - 49 - 50 - 51 - 52 - 53 - 54 - 55 - 56 - 57 - 58 - 59 - 60 - 61 - 62 - 63 - 64 - 65 - 66 - 67 - 68 - 69 - 70)	1	
11	T 8130	**Leva** a pedale del freno	1	
12	DN 8	**Dado** per fissaggio perno al pedale freno, per fissaggio camma e leva al disco porta ceppi e per bulloni fiss. disco e corpo del parastrappi alla flangia del mozzo	6	8 MA
13	RE 8	**Rosetta** elastica per dado fissaggio perno al pedale freno	1	13,5 × 8,5 × 2,5
14	T 5568 bis	**Perno** sul pedale attacco tirante freno posteriore	1	
15	M 160 bis	**Copiglia** per tiranti del freno post.	3	2 × 22
16	T 5147	**Rosetta** di tenuta tirante	2	8,25 × 15 × 1,5
17	T 5808	**Tirante** per freno dal pedale allo snodo	1	
18	T 5146	**Rosetta** di tenuta tirante freno dallo snodo alla ruota	1	7,5 × 13 × 1,5
19	T 5141	**Tirante** dallo snodo alla ruota	1	
20	T 5108 bis	**Snodo** del freno post.	1	
21	T 189	**Spillo** di fermo spina zigrinata fissaggio camma al forcellino tirante freno posteriore	1	
22	T 82 bis	**Spina** zigrinata fissaggio leva camma al forcellino tirante freno posteriore	1	
23	T 5283	**Manettino** per regolaggio tirante freno post.	1	
24	T 82	**Forcellino** con guida per tirante freno post.	1	
25	T 292 bis	**Dado** per perno sfilante ruota post.	1	
26	T 52 bis	**Rosetta** per perno sfilante parte ingranaggio	1	
27	T 8116	**Rosetta** di tenuta copripolvere mozzo posteriore	1	
28	T 8563	**Coperchio** copripolvere per mozzo post.	1	
29	T 8126	**Perno** sfilante per mozzo ruota post.	1	
30	T 49	**Rosetta** per perno sfilante ruota posteriore	1	
31	T 8124	**Rocchetto** di spessore sul perno sfilante ruota post.	1	
32	11208	**Disco** porta ceppi completo	1	
33	T 64 bis	**Rosetta** per dado fissaggio camma e leva al disco porta ceppi	1	8,5 × 19 × 2
34	T 5807	**Leva** sulla camma comando freno post.	1	
35	11205	**Camma** per freno post.	1	
36	11184 bis	**Ceppo** freno posteriore completo di nastro ferodo e piastrina	2	
37	T 16135	**Molla** per ceppi freno post.	2	
38	T 63 ter	**Vite** fiss. piastrine sui ceppi	4	6 MA × 15
39	11186	**Piastrina** sui ceppi	2	
40	T 255 bis	**Ribattino** fiss. ferodo ai ceppi	16	4 × 9,5
41	11185 ter	**Nastro** ferodo per ceppi freno	2	
42	T 2113	**Dado** fissaggio perno sul disco porta ceppi freno posteriore e per bulloni fissaggio tamburo alla flangia	6	12 × 1 M
43	M 8018 ter	**Rosetta** per perno sul disco porta ceppi freno post.	1	12,5 × 22 × 1,5
44	11212 bis	**Perno** sul disco porta ceppi freno post.	1	

(segue)

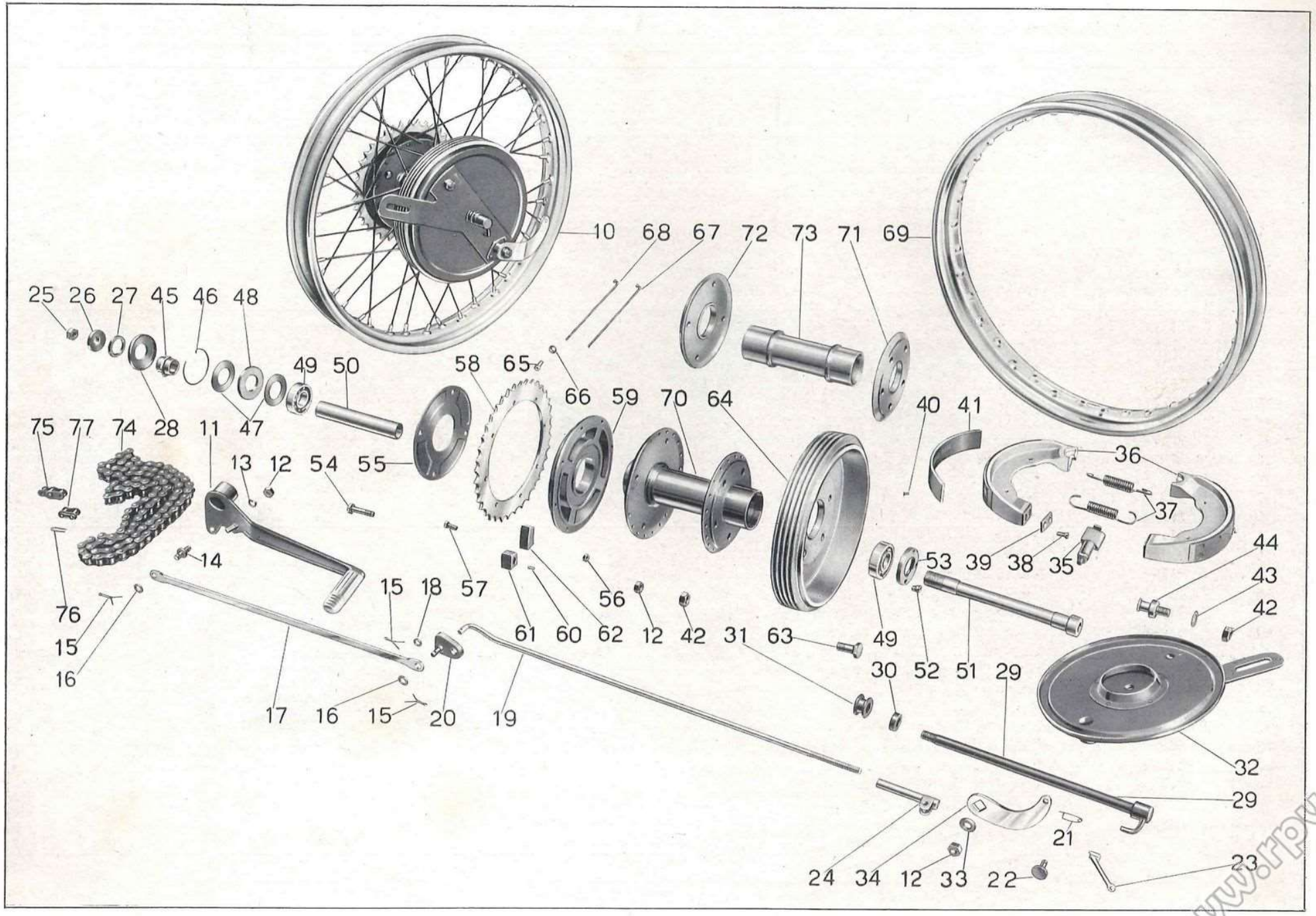

Tavola 17

Tavola 17

Complesso : Motociclo — **Gruppo** : Ruote

Sottocomplesso: Telaio - Ruote - Freni — **Sottogruppo:** Ruota - Mozzo - Freno posteriore e comando

N. Figura	Num. d'ordinazione	DENOMINAZIONE	Quantità	Indicazioni suppletive
45	T 8118	**Dado** fissaggio cuscinetto ruota posteriore	1	
46	T 8122	**Molla** di tenuta rosetta premistoppa mozzo post.	1	
47	T 8121	**Rosetta** premistoppa per mozzo post.	2	26,5 × 48,75 × 1
48	T 8120	**Anello** feltro per mozzo post.	1	
49	T 216	**Cuscinetto** a sfere per mozzo post.	2	20 × 47 × 14 (Riv. 1 A)
50	T 8117	**Tubo** di spessore per cuscinetto mozzo post.	1	
51	T 8115	**Perno** forato per ruota posteriore	1	
52	T 41 ter	**Grano** per anello fiss. cuscinetto mozzo post. (parte tamburo)	1	6 MA × 6
53	T 8119	**Anello** fiss. cuscinetto mozzo post. (parte tamburo)	1	
54	T 8561	**Bullone** per fissaggio disco e corpo del parastrappi alla flangia del mozzo	4	8 MA × 37
55	T 8559	**Disco** tenuta parastrappi mozzo posteriore	1	
56	T 8562 bis	**Dado** per bulloni fissaggio ingranaggio al corpo parastrappi	8	6 MA
57	T 8562	**Bullone** fissaggio ingranaggio al corpo parastrappi	8	
58	T 08558/39	**Ingranaggio** catena per ruota posteriore	1	39 denti
59	T 08557	**Corpo** parastrappi e porta ingranaggio catena	1	
60	T 5769	**Grano** per blocchetto parastrappi ruota posteriore	4	
61	T 8560	**Blocchetto** per parastrappi ruota posteriore	4	
62	T 56 bis	**Blocchetto** gomma per parastrappi ruota posteriore	8	
63	11202	**Bullone** fissaggio tamburo alla flangia (freno posteriore)	5	12 × 1 M × 26
64	11200	**Tamburo** per freno post.	1	
65	T 149	**Nipplo** per raggi ruota post.	40	
66	T 149 bis	**Rosetta** per nippli raggi ruota posteriore	40	
67	T 8098	**Raggio** lungo per ruota post.	20	
68	T 8098 bis	**Raggio** corto per ruota post.	20	
69	T 8097	**Cerchio** per ruota post.	1	47 × 484 (UNI 477)
70	11197	**Mozzo** posteriore completo (Comprende i pezzi: 71 - 72 - 73)	1	
71	11201	**Flangia** per mozzo post. (parte tamburo)	1	
72	T 8556	**Flangia** per mozzo post. (parte parastrappi)	1	
73	T 8555	**Corpo** mozzo post.	1	
74	T 5810 bis	**Catena** di trasmissione	1	
75	T 221 B	**Maglia** falsa di congiunzione	1	
76		**Molletta** per maglia di congiunzione	1	
77	T 221 A	**Maglia** di congiunzione	1	

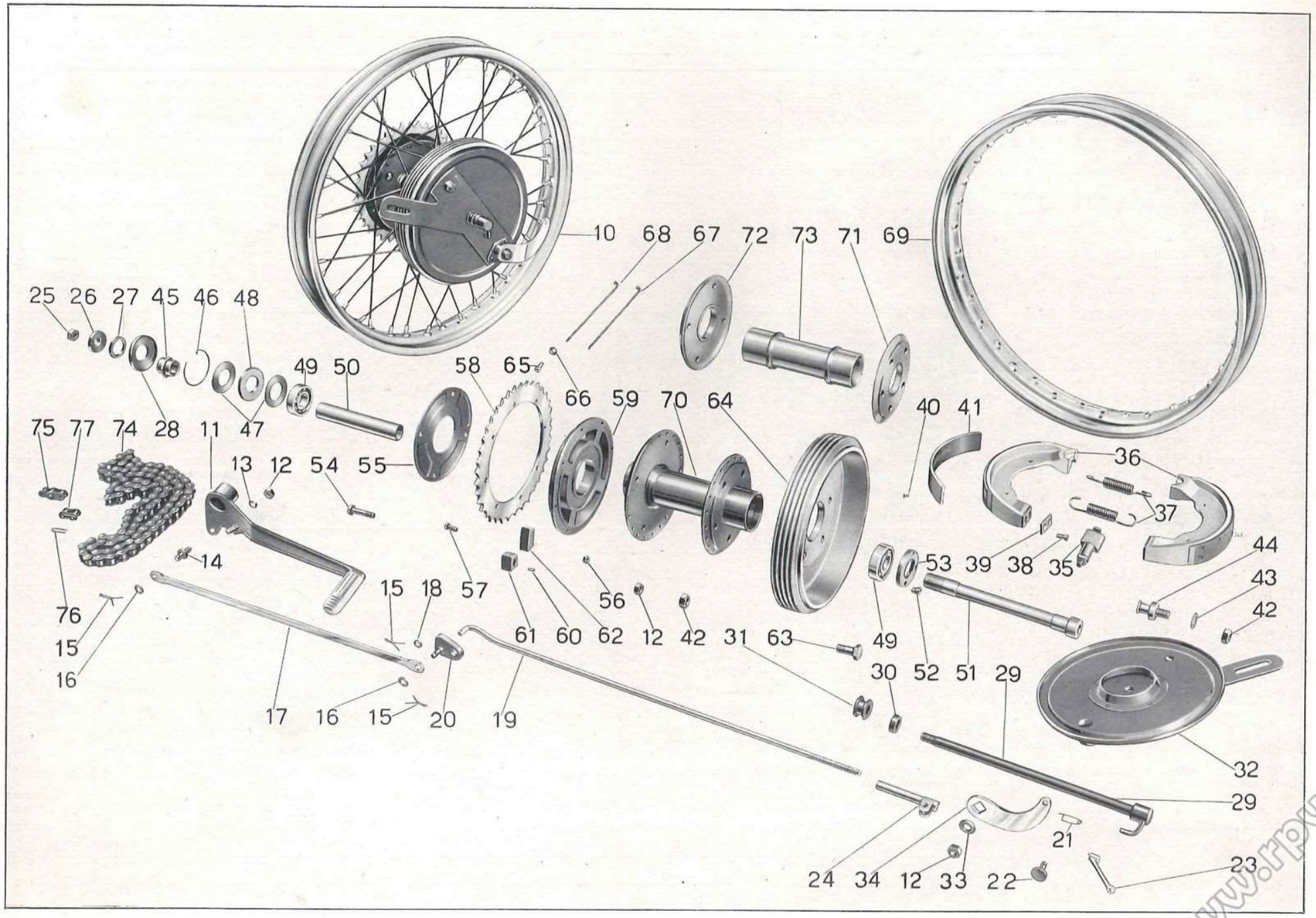

Tavola 17

Tavola 18

Complesso : Motociclo — **Gruppo** : Accensione

Sottocomplesso: Impianto elettrico — **Sottogruppo:** Magnete con anticipo automatico - Candela

N. Figura	Num. d'ordinazione	DENOMINAZIONE	Quantità	Indicazioni suppletive
10	MCR 4 B	**Magnete** Marelli	1	Per i pezzi di ricambio vedere catalogo Marelli
11	11561	**Spessore** tra magnete e basamento	1	
12	M 8534 bis	**Dado** per magnete	1	
13	11560	**Ingranaggio** per magnete	1	
14	M 8533 bis	**Spina** per ingranaggio magnete	2	
15	M 8534	**Anello** feltro per ingranaggio magnete	1	
16		**Chiavella** per albero magnete	1	
17	M 172	**Bullone** fissaggio fascetta magnete	1	
18	11562	**Fascetta** lunga per magnete con rullo non filettato	1	
19	M 2175	**Rullo** non filettato per fascetta magnete	1	
20	11562/1	**Fascetta** nuda lunga per magnete	1	
21	M 8169	**Fascetta** per magnete con rullo filettato	1	
22	M 2174	**Rullo** filettato per fascetta magnete	1	
23	M 8169 ter	**Fascetta** nuda per magnete	1	
24	11563	**Filo** per candela	1	
25	M 188	**Attacco** ad occhiello per filo candela	1	
26	M 35014	**Molletta** di sicurezza per filo candela	1	
27	CW 225 E-X	**Candela** con guarnizione (Marelli)	1	
28	TA 237	**Fascetta** fissaggio filo candela al telaio	1	

N.B. - Per le macchine che hanno montato il magnete con comando anticipo sul manubrio vedere Tav. 22 nelle varianti.

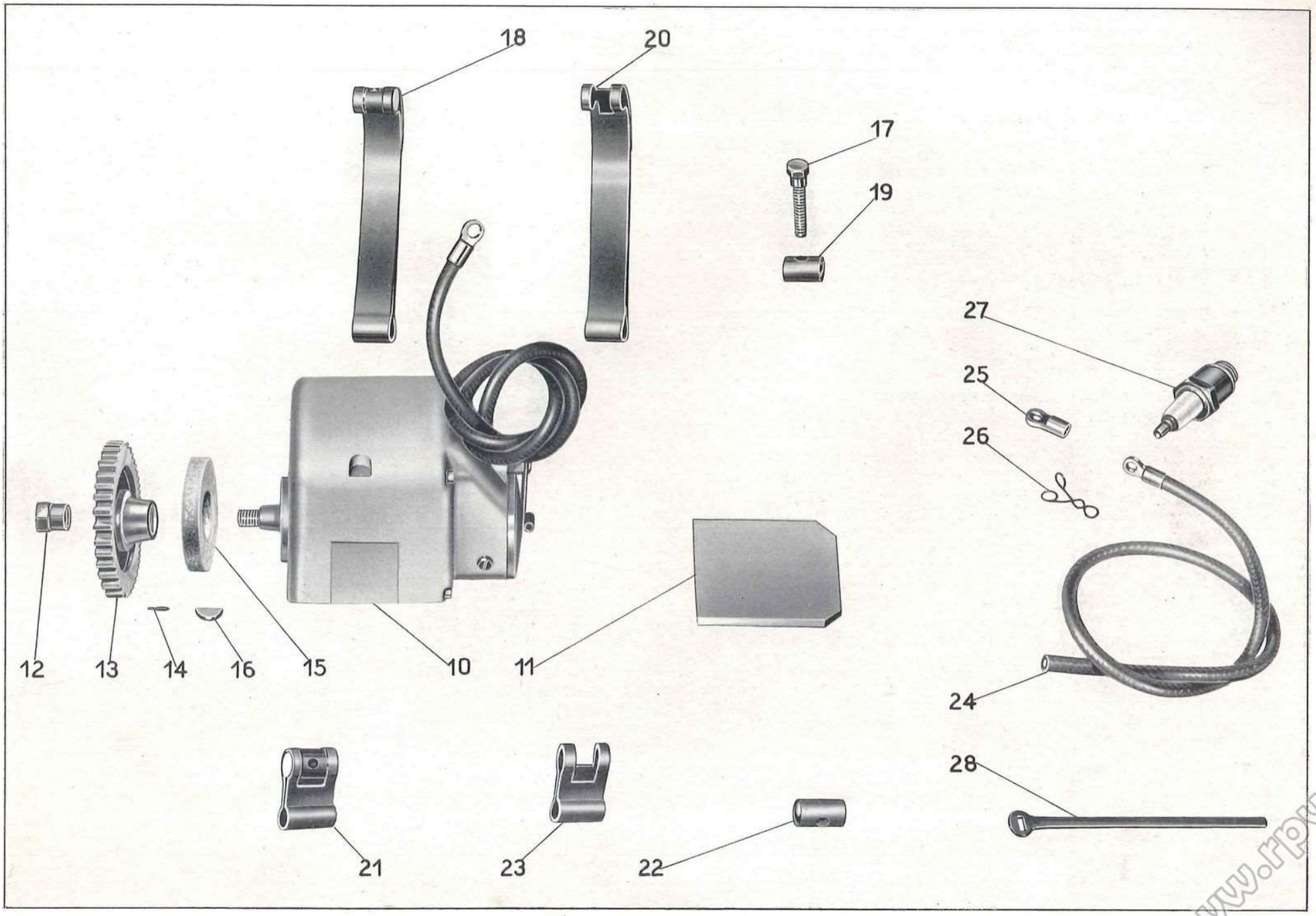

Tavola 18

Tavola 19

Complesso : Motociclo — **Gruppo** : Generatore - Illuminazione ed accessori

Sottocomplesso: Impianto elettrico — **Sottogruppo:** Dinamo - Batteria - Faro - Fanalino - Tromba elettrica

N. Figura	Num. d'ordinazione	DENOMINAZIONE	Quantità	Indicazioni suppletive
10	*DN 19 G 30/6-2000 D	**Dinamo** Marelli	1	
11	ML 216 bis	**Dado** per dinamo	1	
• 12	11565	**Ingranaggio** dinamo	1	
13	MLA 213	**Anello** gomma tenuta olio per dinamo	1	Per i pezzi di ricambio dei
14	MA 174 bis	**Rosetta** cuoio tenuta olio per dinamo	1	N. di figura: 10-30
15	*MNKE 3/2 X	**Chiavella** per albero rotore	1	vedere catalogo Marelli
16	M 172	**Bullone** serraggio fascette dinamo e batteria	2	
17	M 8177	**Fascetta** fiss. dinamo - lunga con rullo non filett.	1	
18	M 2175	**Rullo** non filettato per fascette dinamo e batteria	2	
19	M 8177 ter	**Fascetta** fiss. dinamo - lunga	1	
20	M 8169	**Fascetta** fiss. dinamo - corta con rullo filettato	1	
21	M 2174	**Rullo** filettato per fascette dinamo e batteria	2	
22	M 8169 ter	**Fascetta** fiss. dinamo - corta	1	
23		**Batteria** con capacità di Ah. 12 ÷ 6 Volt	1	
24		**Cavo** di massa dall'accumulatore all'attacco sella . mt.	0,25	
25	T 30614	**Capocorda** per cavo di massa e cavo dalla batteria al faro	3	
26	T 5755	**Fascetta** con rullo non filettato di tenuta batteria	1	
27	T 5755 bis	**Fascetta** nuda per rullo non filettato	1	
28	T 5754	**Fascetta** lunga con rullo filettato di tenuta batteria	1	
29	T 5754 bis	**Fascetta** lunga nuda per rullo filettato	1	
30	*Mr T 38	**Tromba** elettrica Marelli	1	
31	PMP 150	**Faro** SIEM	1	Viene montato anche il faro
32		**Interruttore** comando luce antiabb. e tromba elettrica	1	Carello (tipo PM 150/C).
33		**Bullone** per attacco bracci di sopporto faro	2	
34	6 V - 25/25 W	**Lampada** a due luci per faro	1	
• 35	6 V - 5 W	**Lampada** città a siluro da mm. 38	1	
36	6 V - 3 W	**Lampada** a siluro per spia e fanalino posteriore da mm. 31	2	
37	DN 6	**Dado** per bullone fissaggio fanalino posteriore	2	6 UNI 207
38	T 136	**Bullone** fissaggio fanalino posteriore	2	6 MA × 12
39	T 16166	**Fanalino** posteriore	1	
40		**Cavo** sterlingato ∅ 1 per impianto elettrico (Comprende i cavi: dal faro al fanalino posteriore mt. 2,30, dalla dinamo alla spia mt. 1,35) . mt.	3,65	
		Cavo sterlingato ∅ 1,5 per impianto elettrico (Comprende i cavi: dal faro alla dinamo mt. 1,35, dal faro alla tromba mt. 1,20, dal faro alla batteria mt. 1,15) mt.	3,70	

(segue)

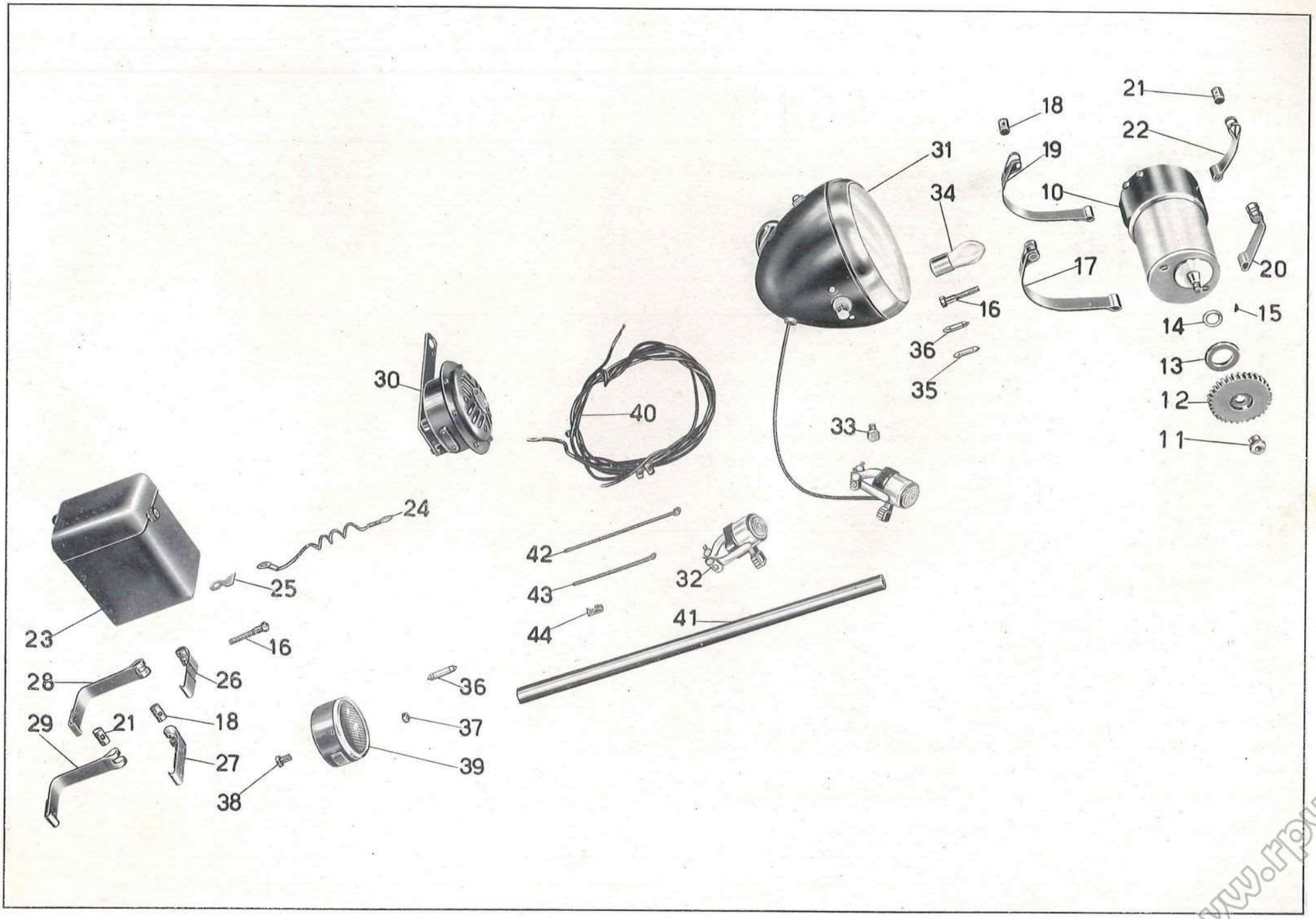

Tavola 19

N. Figura	Num. d'ordinazione	DENOMINAZIONE	Quantità	Indicazioni suppletive
41		**Guaina** copricavo ∅ 11 . . . . . mt	0,500	
42	T 237 bis	**Fascetta** lunga fissaggio cavi al telaio	4	
43	TA 237	**Fascetta** media fissaggio cavi	2	
44	T 16090	**Molletta** fissaggio cavo fanalino posteriore al parafango	6	

(*) I numeri d'ordinazione contrassegnati con l'asterisco sono stati desunti dal Catalogo Pezzi di Ricambio della Fabbrica Magnete Marelli.

N.B. - Sulle macchine che hanno montato l'ingranaggio smontabile (●12) M 8514/8175 vengono montati i seguenti pezzi:

(●) M 132 Vite per ingranaggio dinamo
(●) ML 217 Anello di tenuta ingranaggio dinamo
(●) M 8514 Ingranaggio dinamo (nudo)
(●) M 8175 Mozzo per ingranaggio dinamo.

(●) Sul faro Carello vengono montate lampadine uguali al tipo S.I.E.M., hanno i numeri di fig. 34-35-36.

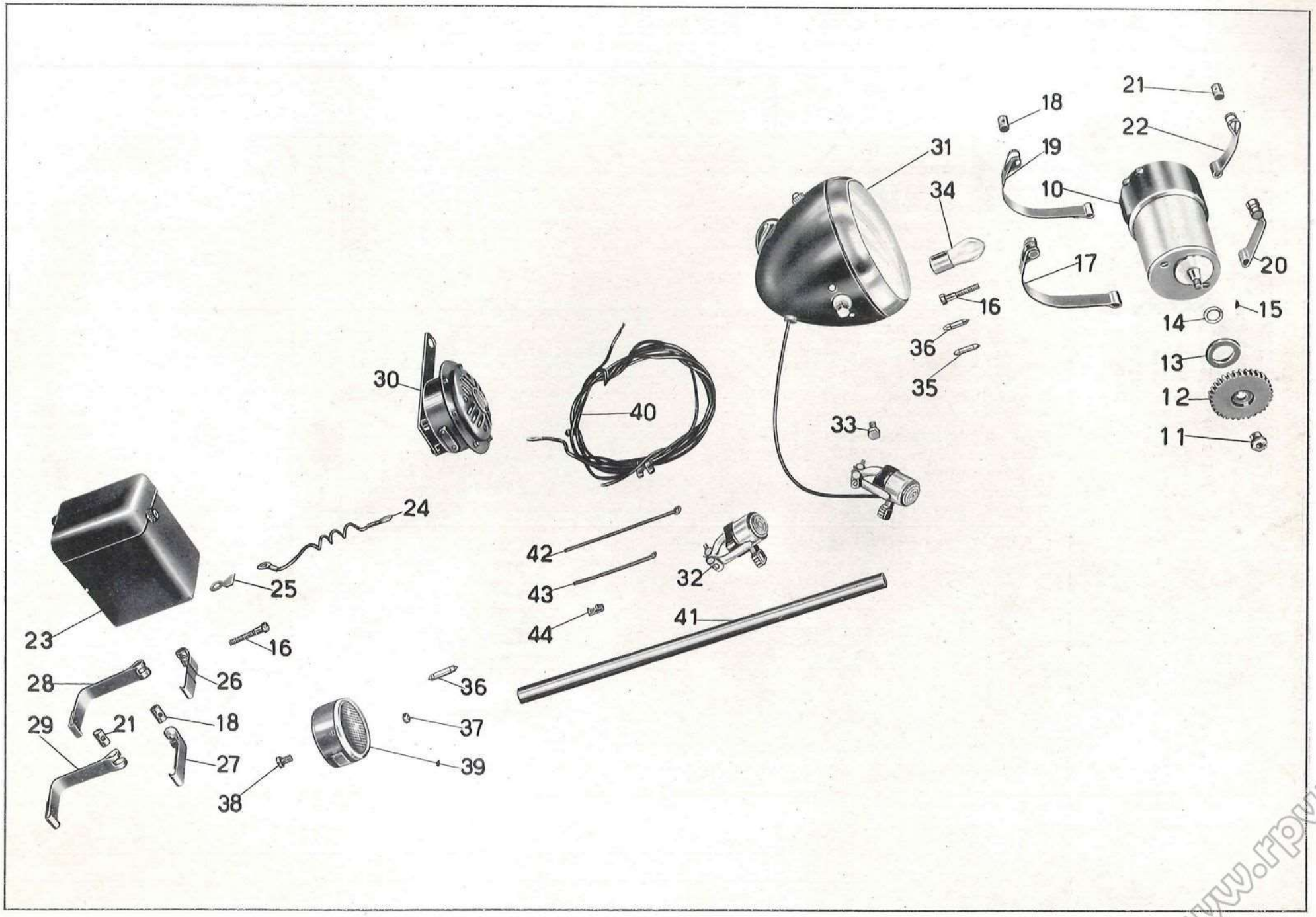

Tavola 19

Tavola 20

Complesso : Dotazione — **Gruppo** : Comune e di manutenzione

Sottocomplesso: Attrezzi ed accessori — **Sottogruppo:** Dotazione individuale normale ed a richiesta

N. Figura	Num. d'ordinazione	DENOMINAZIONE	Quantità	Indicazioni suppletive
10	TA 198	**Pompa** per pneumatici	1	
11	38808	**Pinza** universale	1	
12	T 9600	**Chiave** piatta da mm. 11	1	
13	T 9602	**Chiave** a tubo da mm. 10 - 14	1	
14	T 9602 bis	**Spina** per chiave a tubo da mm. 10 - 14	1	
15	M 2411	**Chiave** a tubo per candela da mm. 21 - 22	1	
16	T 9604 bis	**Spina** per chiave candela	1	
17	T 9605	**Chiave** regolabile	1	
18	T 16628	**Leva** coperture	3	
19	T 9613/1	**Chiave** ad occhio doppia da mm. 17 - 19	1	
20	38807	**Cacciavite**	1	
21	T 2148	**Chiave** piatta da mm. 8 - 10	1	
22	M 2410	**Chiave** a pipa da mm. 11 per registrazione bilancieri	1	
23		**Getto** di scorta	1	
24		**Libretto** istruzioni	1	
25	T 16097 bis	**Chiave** per cassette porta utensili	2	
26	T 0238 bis	**Pompa** per ingrassatori	1	
27	T 9608	**Chiave** per volano	1	Vengono forniti solo a richiesta.
28	T 9611	**Spina** per chiave volano	1	

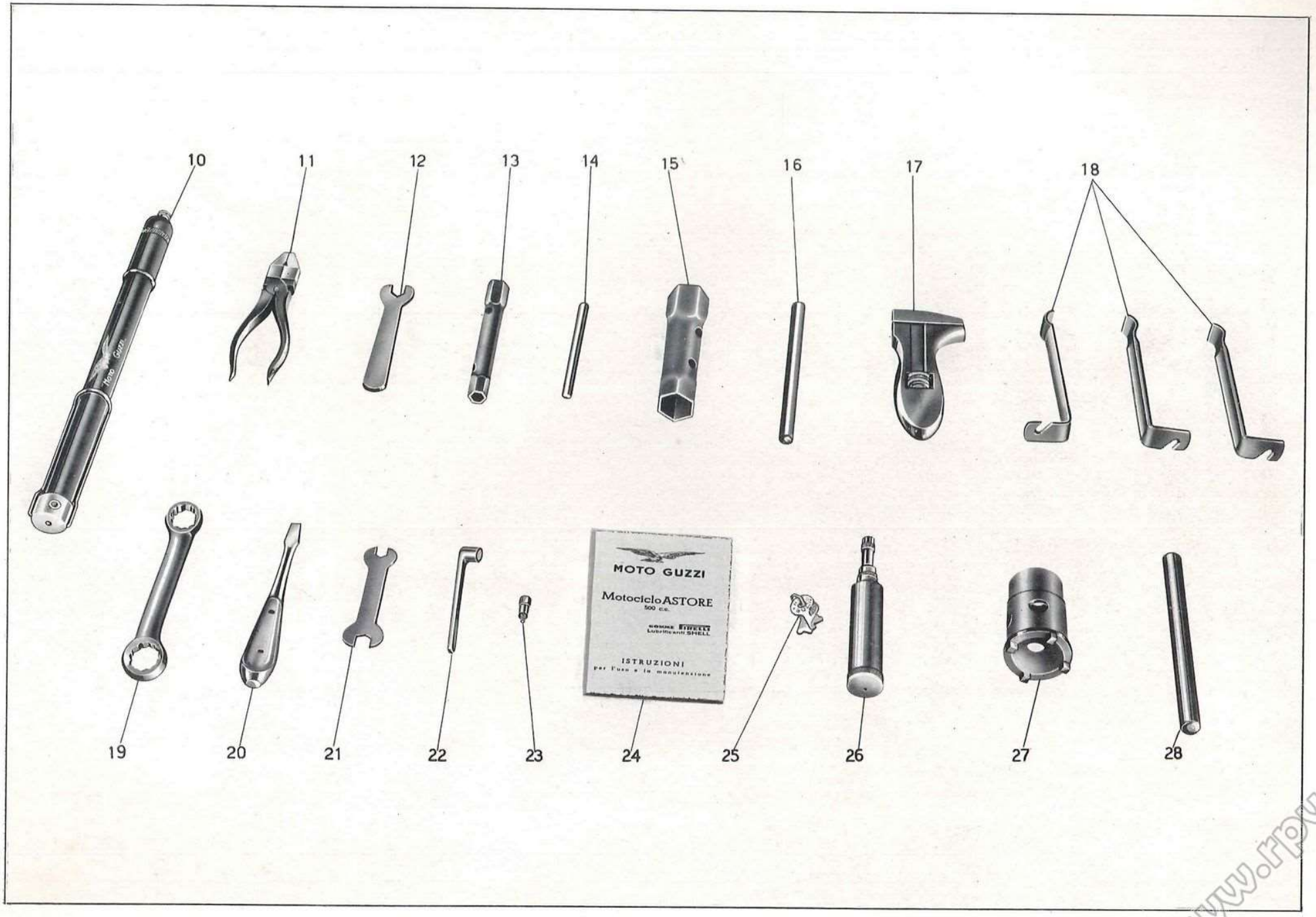

Tavola 20

VARIANTI

(Gruppi montati sulla produzione precedente)

VARIANTI

Tavola 21

Complesso : Motociclo — **Gruppo** : Alimentazione e scarico

Sottocomplesso: Motore — **Sottogruppo:** Serbat. benzina - Tubaz. - Carburat. - Tubo scar. e silenziat.

N. Figura	Num. d'ordinazione	DENOMINAZIONE	Quantità	Indicazioni suppletive
10	T 8289	**Serbatoio** benzina	1	
11	DN 8	**Dado** per bulloni attacco serbatoio benzina e fiss. silenz.	3	8 MA
12	M 145 ter	**Rosetta** per bulloni attacco serbatoio benzina	2	8,25 × 17 × 1,5
13	T 8149	**Bullone** attacco serbatoio benzina al telaio	2	8 MA × 64
14	T 8400	**Tappo** per serbatoio benzina	1	
15	T 8400 bis	**Guarnizione** per tappo serbatoio benzina	1	
16	TA 207	**Vite** lunga fissaggio ginocchiere al serbatoio	2	6 MA × 8
17	TA 207 bis	**Vite** corta fissaggio ginocchiere al serbatoio	2	6 MA × 8
18	T 8511 D/S	**Ginocchiera** destra e sinistra	2	
19	TA 206	**Piastra** interna per ginocchiere	2	
20	TA 175	**Rubinetto** benzina completo	2	
21	TA 175 G	**Guarnizione** fibra per rubinetti	2	
22	T 5133	**Corpo** filtro benzina	1	
23	T 333	**Raccordo** con retina per filtro benzina	1	
24	T 333 bis	**Guarnizione** fibra per filtro benzina	1	
25	T 05836	**Tubazione** alimentazione benzina	1	
26	12338	**Fascetta** fiss. silenziatore al tubo scarico (Comprende i pezzi: 27-28)	1	
27	T 8521	**Bullone** serraggio fascetta	1	
28	12338 bis/8521 bis	**Fascetta** completa di rulli (Comprende i pezzi: 29-30-31)	1	
29	T 8521 ter	**Rullo** non filettato per fascetta	1	
30	T 8521 bis	**Rullo** filettato per fascetta	1	
31	12338 bis	**Corpo** fascetta fiss. silenziatore	1	
32	RE 8	**Rosetta** per bullone fiss. silenziatore	1	8,5 × 13,5 × 2,5
33	T 129	**Bullone** fiss. silenziatore al telaio	1	8 MA × 15
34	T 5888	**Silenziatore**	1	
35	T 2662 D	**Vite** fiss. coda al corpo del silenziatore	3	4 MA × 7
36		**Coda** del silenziatore	1	
37	M 107 bis	**Dado** per prigionieri unione tubo scarico alla testa	2	7 MA
38	M 186	**Guarnizione** per tubo scarico	1	
39	11547	**Tubo** scarico	1	
40	T 8391	**Flangia** per tubo scarico	1	
41	M 2037	**Bullone** fiss. pipa aspirazione alla testa	3	8 MA × 20
42	11525	**Pipa** aspirazione	1	
43	MD 27	**Carburatore** completo	1	Per i pezzi di ricambio vedere catalogo Dell'Orto.
44	T 5839/5843 B	**Trasmissione** comando aria del carburatore (Comprende i pezzi: 46-52-53)	1	
45	T 5839 bis/5843 C	**Trasmissione** comando gas del carburatore (Comprende i pezzi: 47-52-54)	1	
46	T 5839/193 N	**Cavo** per trasmissione comando aria con capocorda	1	
47	T 5839 bis/193 N	**Cavo** per trasmissione comando gas con capocorda	1	

(segue)

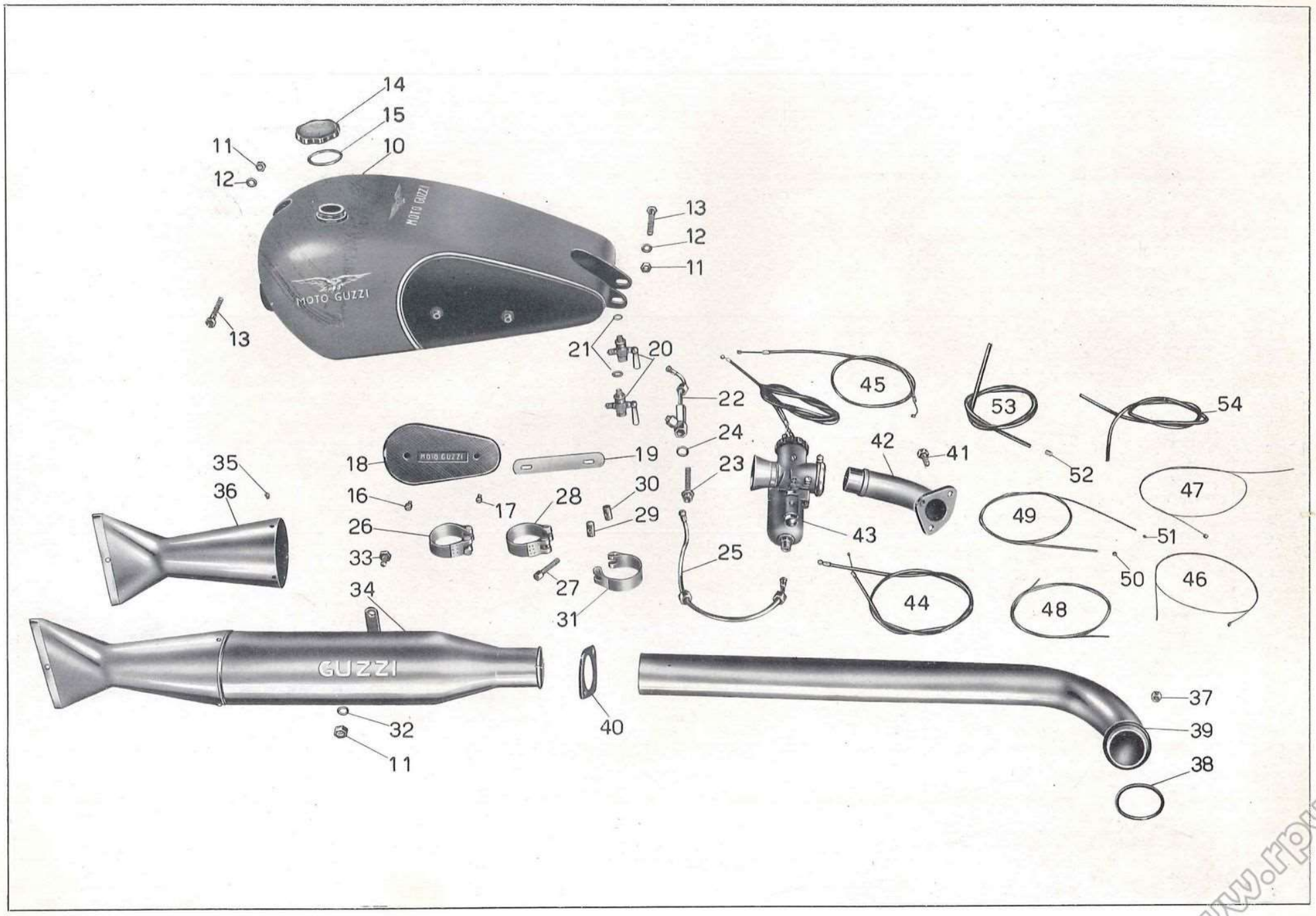

Tavola 21 (Varianti)

VARIANTI

Tavola 21

Complesso : Motociclo
Sottocomplesso: Motore

Gruppo : Alimentazione e scarico
Sottogruppo: Serbat. benzina - Tubaz. - Carburat. - Tubo scar. e silenziat.

N. Figura	Num. d'ordinazione	DENOMINAZIONE	Quantità	Indicazioni suppletive
48	T 5839	**Cavo** per trasmissione comando aria	1	
49	T 5839 bis	**Cavo** per trasmissione comando gas	1	
50	T 193 N	**Capocorda** per trasmissione sulla leva	2	
51	M 30050	**Capocorda** per trasmissione sul carburatore	2	
52	T 234	**Coprifilo** per guaina	4	
53	T 5843 B	**Guaina** nuda per trasmissione comando aria	1	
54	T 5843 C	**Guaina** nuda per trasmissione comando gas	1	

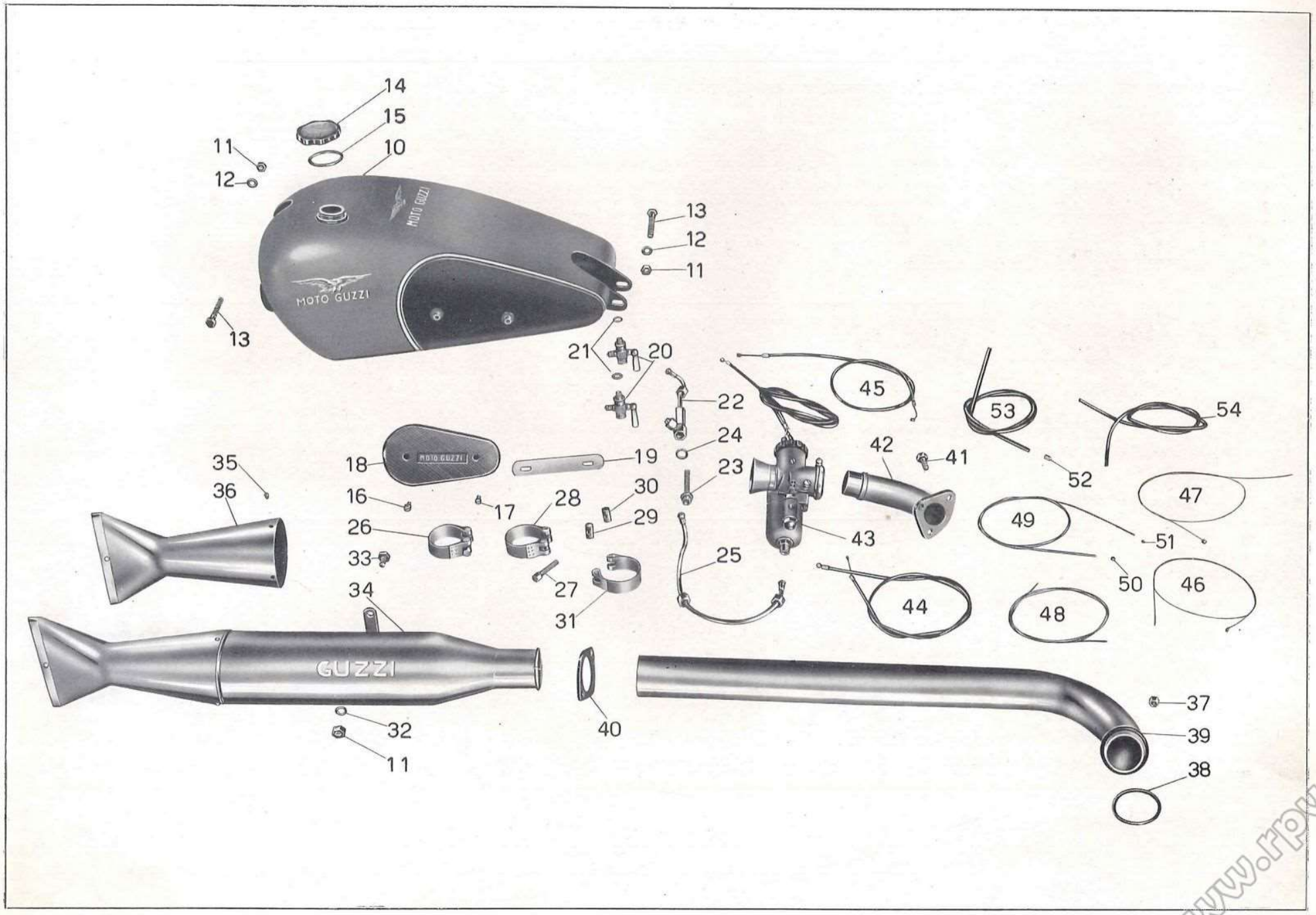

Tavola 21 (Varianti)

VARIANTI

Tavola 22

Complesso : Motociclo — **Gruppo** : Accensione

Sottocomplesso: Impianto elettrico — **Sottogruppo:** Magnete - Comando - Candela

N. Figura	Num. d'ordinazione	DENOMINAZIONE	Quantità	Indicazioni suppletive
10	MLA 53	**Magnete** Marelli	1	Per i pezzi di ricambio vedere catalogo Marelli.
11	M 8534 bis	**Dado** per magnete	1	
12	M 8533	**Ingranaggio** per magnete	1	
13	M 8533 bis	**Spina** per ingranaggio magnete	2	
14	M 8534	**Anello** feltro per ingranaggio magnete	1	
15	Mr 11101/215	**Chiavella** per albero magnete	1	
16	M 172	**Bullone** fissaggio fascetta magnete	1	
17	M 8170	**Fascetta** lunga per magnete con rullo non filettato	1	I particolari preceduti dalla sigla Mr. sono stati desunti dal catalogo pezzi di ricambio della Fabbrica Italiana Magneti Marelli.
18	M 2175	**Rullo** non filettato per fascetta magnete	1	
19	M 8170 ter	**Fascetta** nuda lunga per magnete	1	
20	M 8169	**Fascetta** per magnete con rullo filettato	1	
21	M 2174	**Rullo** filettato per fascetta magnete	1	
22	M 8169 ter	**Fascetta** nuda per magnete	1	
23	M 187	**Presa** di corrente con cavo di attacco candela	1	
24	M 188	**Attacco** ad occhiello per cavo accensione candela	1	
25	M 35014	**Molletta** di sicurezza per cavo candela	1	
26	CW 225 E - X	**Candela** con guarnizione (Marelli)	1	
27	TA 237	**Fascetta** fissaggio filo candela al telaio	1	
28	T 2679 bis	**Copiglia** per spina Bowden	1	1 × 20
29	Mr 11501/8126	**Ranella** per Bowden	1	
30	Mr 11501/8125	**Spina** per Bowden	1	
31	Mr 11501/8124	**Forcella** per Bowden	1	
32	Mr 11501/8129	**Molla** per Bowden	1	
33	Mr 11501/81292	**Dado** per vite tirante	1	
34	Mr 11501/81291	**Vite** per tirante Bowden	1	
35	T 9368/9373	**Cavo** comando anticipo magnete (Comprende i pezzi: 37 - 40 - 41)	1	
36	T 193 S	**Leva** comando anticipo magnete	1	
37	T 9373/8208	**Cavo** di trasmissione completo di capocorda	1	
38	T 193 N	**Capocorda** per trasmissione sulla leva	1	
39	T 8208	**Capocorda** per trasmissione sulla forcella Bowden	1	
40	T 9368	**Guaina** nuda per trasmissione	1	
41	T 234	**Coprifilo** per guaina	2	

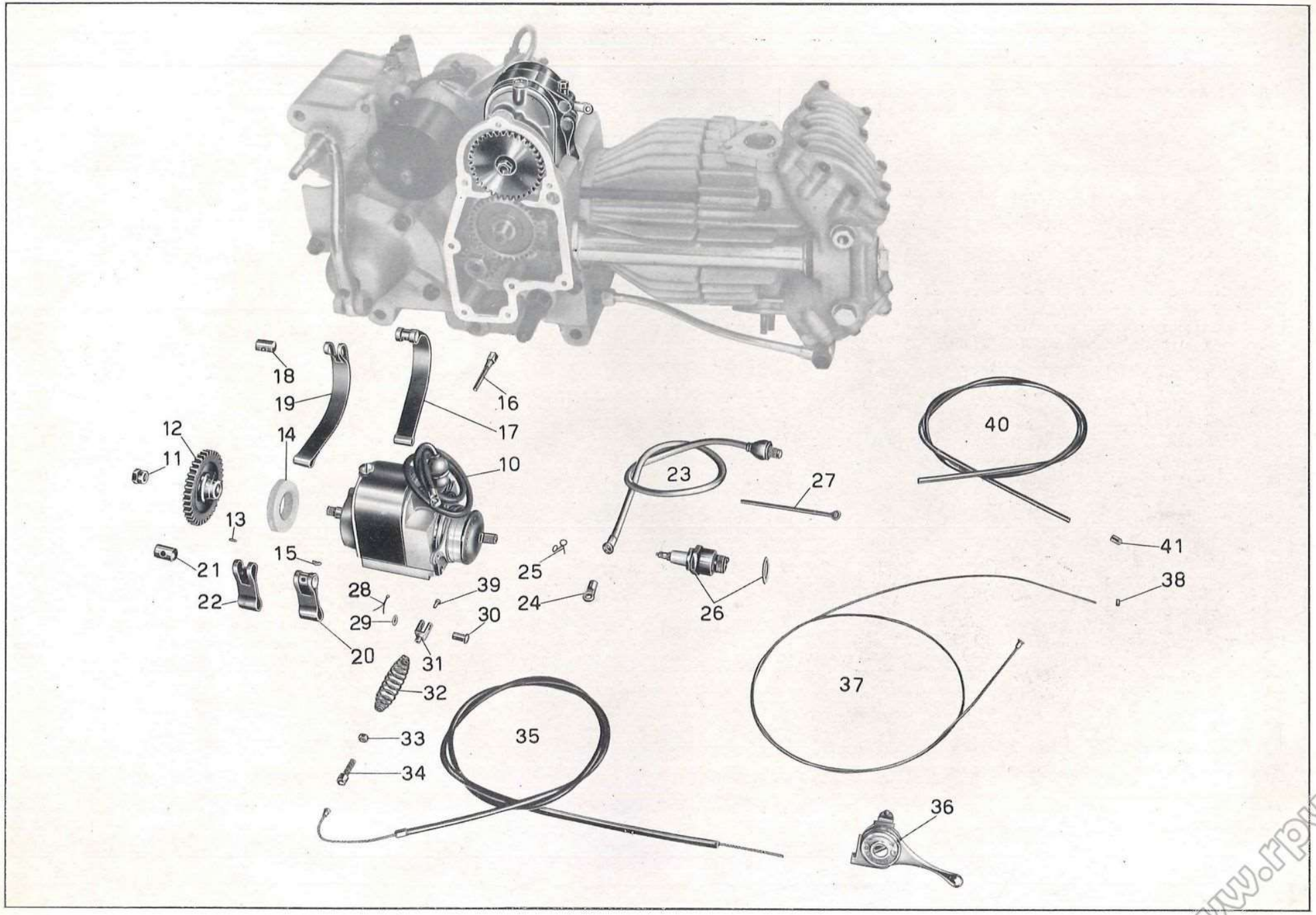

Tavola 22 (Varianti)

INDICE NUMERICO DEI PEZZI DELLE TAVOLE VARIANTI

Numero d'ordinazione	N. di Tavola	N. di Figura	Numero d'ordinazione	N. di Tavola	N. di Figura	Numero d'ordinazione	N. di Tavola	N. di Figura	Numero d'ordinazione	N. di Tavola	N. di Figura	Numero d'ordinazione	N. di Tavola	N. di Figura
DN 8	21	11	T 5843 C	21	54									
RE 8	21	32	T 5888	21	34									
MD 27	21	43	T 8149	21	13									
MLA 53	22	10	M 8169	22	20									
M 107 bis	21	37	M 8169 ter	22	22									
T 129	21	33	M 8170	22	17									
M 145 ter	21	12	M 8170 ter	22	19									
M 172	22	16	T 8208	22	39									
TA 175	21	20	T 8289	21	10									
TA 175 G	21	21	T 8391	21	40									
M 186	21	38	T 8400	21	14									
M 187	22	23	T 8400 bis	21	15									
M 188	22	24	T 8511 D/S	21	18									
T 193 N	21	50	T 8521	21	27									
T 193 N	22	38	T 8521 bis	21	30									
T 193 S	22	36	T 8521 ter	21	29									
TA 206	21	19	M 8533	22	12									
TA 207	21	16	M 8533 bis	22	13									
TA 207 bis	21	17	M 8534	22	14									
CW 225 E-X	22	26	M 8534 bis	22	11									
T 234	21	52	T 9368/9373	22	35									
T 234	22	41	T 9368	22	40									
TA 237	22	27	T 9373/8208	22	37									
T 333	21	23	Mr. 11101/215	22	15									
T 333 bis	21	24	Mr. 11501/8124	22	31									
T 2037	21	41	Mr. 11501/8125	22	30									
M 2174	22	21	Mr. 11501/8126	22	29									
M 2175	22	18	Mr. 11501/8129	22	32									
T 2662 D	21	35	Mr. 11501/81291	22	34									
T 2679 bis	22	28	Mr. 11501/81292	22	33									
T 5133	21	22	11525	21	42									
T 05836	21	25	11547	21	39									
T 5839/5843 B	21	44	12338	21	26									
T 5839/193 N	21	46	12338 bis/8521 bis	21	28									
T 5839	21	48	12338 bis	21	31									
T 5839 bis/5843 C	21	45	M 30050	21	51									
T 5839 bis/193 N	21	47	M 35014	22	25									
T 5839 bis	21	49	Coda del silenzia-											
T 5843 B	21	53	tore	21	36									

Casa Edit. GUIDO STEFANONI - s. p. a.
LECCO - Via Col di Lana 9
N. 600 copie - 5 - 1952